SmallRig

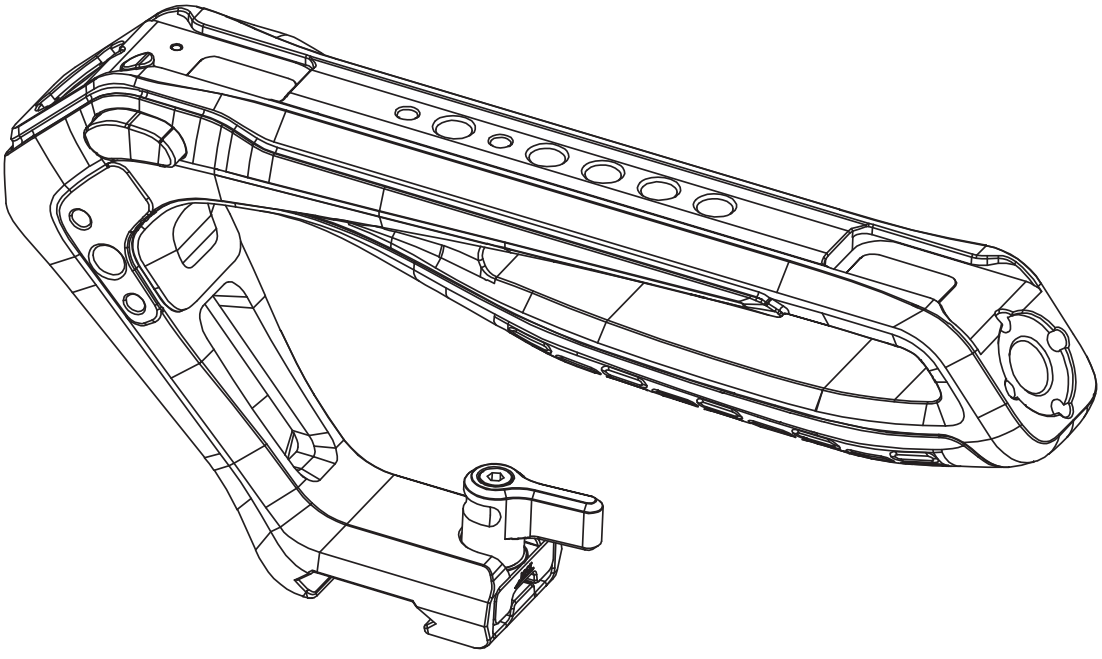

Top Handle

with NATO Clamp

上 提 手 柄

（适配于滑槽规格）

User Manual | 用户手册

Foreword

DE Bitte lesen Sie diese Produktanleitung, um wichtige Informationen zum Produkt sowie Anweisungen zur Verwendung auf Ihrem Gerät zu erhalten. Diese Anleitung soll Ihnen helfen, das Produkt bequemer, vernünftiger und effizienter zu nutzen.

NL Lees deze productgids voor belangrijke informatie over het product en welk apparaat voor u beschikbaar is. Deze handleiding is bedoeld om u te helpen dit product gemakkelijker en efficiënter te gebruiken.

FR Veuillez lire ce guide produit pour connaître des informations importantes sur le produit et savoir quel appareil est disponible pour vous. Ce guide est conçu pour vous aider à utiliser ce produit de manière plus pratique et plus efficace.

SE Läs den här produktguiden för att lära dig viktig information om produkten och den utrustning som gäller dig. Den här guiden är utformad för att hjälpa dig att använda den här produkten mer bekvämt, rimligt och effektivt.

IT Leggi questa guida al prodotto per ottenere informazioni importanti sul prodotto e su quale dispositivo è disponibile per te. Questa guida è progettata per aiutarvi a utilizzare questo prodotto in modo più conveniente, razionale ed efficiente.

BE Veuillez lire ce guide produit pour connaître des informations importantes sur le produit et savoir quel appareil est disponible pour vous. Ce guide est conçu pour vous aider à utiliser ce produit de manière plus pratique et plus efficace.

ES Lea esta guía del producto para conocer información importante sobre elproducto y el equipo que se aplica a usted. Esta guía está diseñada para ayudarlo a utilizar este producto de manera más conveniente, razonable y eficiente.

PL Proszę przeczytać niniejszy przewodnik produktu, aby uzyskać istotne informacje dotyczące produktu oraz instrukcje dotyczące jego użytkowania na Twoim urządzeniu. Niniejszy przewodnik ma na celu pomóc Ci w bardziej wygodnym, rozsądnym i efektywnym korzystaniu z produktu.

- Thank you for purchasing SmallRig's product.
  感谢您购买 SmallRig 产品。
- Please read this User Manual carefully.
  使用本产品之前，请仔细阅读用户手册。
- Please follow the safety warnings.
  请注意所有警告提示并遵循使用用户手册的所有指令。

In the Box / 包装清单

Top Handle 上提手柄	× 1	Wrench 扳手	× 1
Guarantee Card 保修卡	× 1		

Product Details / 产品介绍

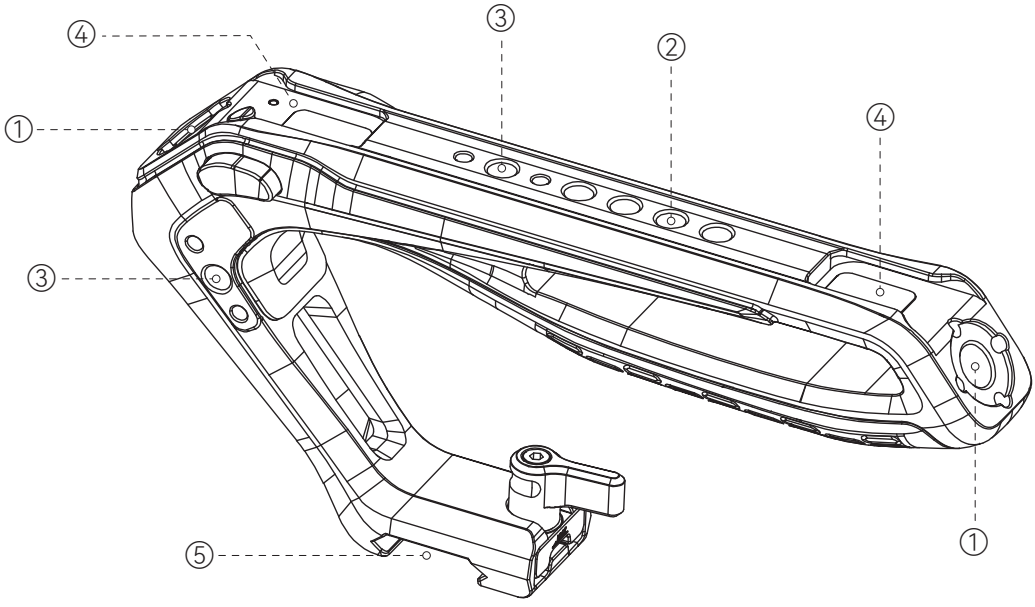

① ARRI 3/8"-16 Locating Hole
阿莱定位孔

② 1/4"-20 Threaded Hole
1/4"-20 螺纹孔

③ 1/4"-20 Locating Hole
1/4"-20 定位孔

④ Cold Shoe Mount
冷靴座

⑤ NATO Clamp
滑槽

Installation / 安装步骤

Step 1 / 步骤一

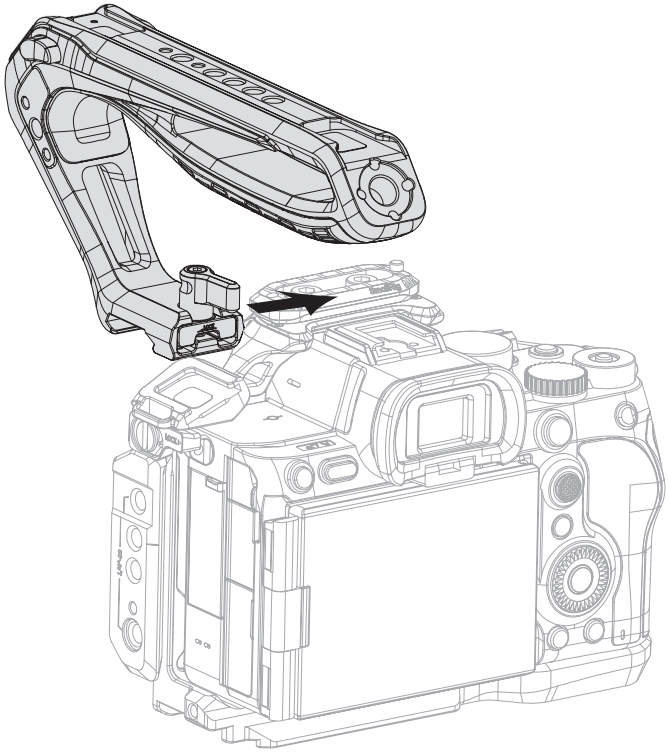

Step 2 / 步骤二

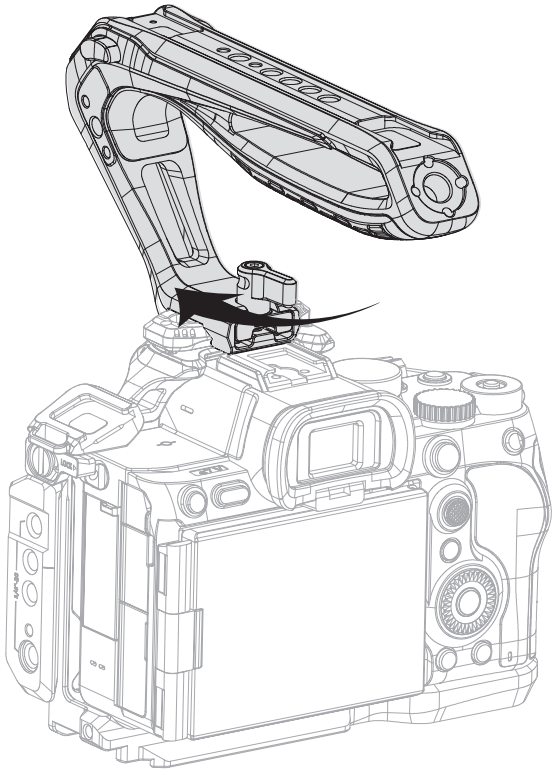

The package does not include the camera.
相 机 机 身 需 另 购

Product Parameters / 产品参数

Product Dimensions 产品尺寸	6.6 × 1.3 × 3.1 in 168.0 × 32.2 × 79.8 mm
Product Weight 产品重量	7.1 ± 0.2 oz 200.0 ± 5.0 g
Material(s) 主要材质	Aluminum Alloy, Silicone 铝合金、硅胶
Compatibility 兼容性	NATO Clamp 滑槽规格

Specifications subject to change without prior notice. Please refer to the physical product for the most up-to-date information.
技术参数如有改动，以实物为准，恕不另行通知。

Service & Warranty

Please keep your original receipt and guarantee card. Be sure the dealer has written on it the date of purchase and SN of the product. These are required for warranty service.

After-sale Warranty Terms:

SmallRig products are entitled to warranty services as of the date of payment.

- **Electronic products (except V mount battery):** 1-year warranty.
- **V mount battery:** 2-year warranty.
- **Non-electronic products:** 2-year warranty.

Note: In case of any conflict between our warranty period policy and applicable laws and regulations of the country / region where the products are sold, the latter shall prevail.

This Warranty Does Not Cover:

- If users fail to adhere to the "Operating Instruction" or any "Warnings" stated in the user manual, resulting in a quality failure, it falls outside the scope of warranty coverage.
- The product identification or SN label is removed or defaced in any way.
- Product damage caused by problems not attributable to the quality of the products such as improper use of the products.
- Product damage caused by unauthorized modification, disassembly, repair and other acts.
- Product damage caused by fires, floods, lightning and other force majeure factors.
- Products purchased from unauthorized dealers or non-official sales channels.
- Lost or stolen products.
- Complimentary gifts or promotional items.
- Damage caused by third-party repairs or modifications.
- Any incidental or consequential damages.
- SmallRig does not provide global warranty, customers can obtain warranty service only at a designated SmallRig repair center in the region where he/she purchased the product. However, depending on parts availability, customers can obtain cross -regional repair service at an additional charge.

Warranty Mode:

- For the products within the scope of warranty, SmallRig will repair or replace them on the basis of specific failures; the repaired / replaced products / parts are entitled to the remaining part of the original warranty period.

Contact Information:

- You're advised to contact the online customer service personnel of corresponding shopping platform and submit a repair service application.
- You may also apply for repair service through SmallRig's service email.
  Service Email: support@smallrig.com

保修条款

请保留您的原始购买单据及保修卡，同时包含您的购买日期、产品序列号等,这些资料质保服务时均需要提供。

售后质保条款:

SmallRig产品自下单付款之日起享有质保服务。

- **电子产品 (除V口电池)**：1年质保。**V口电池**：2年质保。**非电子产品**：2年质保。

注 : 若销售地国家或地区的适用法律法规有冲突的，以销售地国家或地区有关质保期的法律法规为准。

质保无效说明:

- 当用户违反操作指引或用户手册中“重要提示”任何一条导致的质量失效，不在质保范围内。
- 产品序列号标识已经被撕毁或无法辨识,不在质保范围。
- 产品使用不当等非产品本身质量问题,而造成的产品损坏，不在质保范围。
- 非官方指导的私自改装、拆解、维修等行为而造成的损坏，不在质保范围。
- 因火灾、水灾、雷击等不可抗拒力造成的产品损坏，不在质保范围。
- 从未经授权的经销商售卖渠道、非官方售卖渠道处购买，不在质保范围。
- 产品丢失或被盗，不在质保范围。
- 赠品、礼品，不在质保范围。
- 第三方维修或定制，不在质保范围。
- 任何偶然或间接的损害，不在质保范围。
- 斯莫格不提供全球联保服务，客户只能在购买产品所在地区的指定的维修中心获得保修服务。但是，根据部件的供应情况，客户可以支付额外费用获得跨区域维修服务。

维修方式:

- 属于质保范围的，SmallRig 根据产品具体的故障对产品进行维修或更换;
  维修后的产品 / 部件享受原有保修期的剩余时长。

联系方式:

- 建议您优先前往相应购买平台联系在线客服，提出产品维修申请。
- 您也可以通过 SmallRig 服务邮箱申请维修服务。
  服务邮箱:support@smallrig.com

Guarantee Card

ID No.
Item Name
Purchase Date
User Name
Mobile
Address
Receipt

保修卡

ID 编号
产品名称
购买日期
用户姓名
用户电话
用户地址
购买单据

Manufacturer Email: support@smallrig.com
Manufacturer: Shenzhen Leqi Innovation Co., Ltd.
Add: Rooms 101, 701, 901, Building 4, Gonglianfuji Innovation Park, No. 58, Ping'an Road, Dafu Community, Guanlan Street, Longhua District, Shenzhen, Guangdong, China.

制造商： 深圳市乐其创新股份有限公司
地　址： 中国广东省深圳市龙华区观澜街道大富社区平安路58号共联富基创新园4栋101、701、901

EC REP
GAVIMOSA CONSULTORIA, SOCIEDAD LIMITADA,
CASTELLANA 9144, 28046 Madrid,
compliance.gavimosa@outlook.com

UK REP
Sea&Mew Accounting Ltd,
Electric Avenue Vision 25, London,
Enfield EN3 7GD, info@seamew.net

WE ARE HERE FOR YOU
服务与支持

ETICHETTATURA AMBIENTALE
ENVIRONMENTAL LABELING

执行标准：GB 26572-2025
Made in China | 中国制造

FR
LE TRI + FACILE
Boîte 1 + Papier 5
BAC DE TRI
Séparez les éléments avant de trier

22
PAP

合格证
已检验

RECICLA
Al Azul