SmallRig

EN User manual

CN 用户手册

DE Bedienungsanleitung

FR Manuel d'utilisation

IT Manuale dell'utente

ES Manual del usuario

PT Manual do usuário

NL Gebruiksaanwijzing

SE Gebruikershandleiding

KR 사용자 설명서

JP ユーザーマニュアル

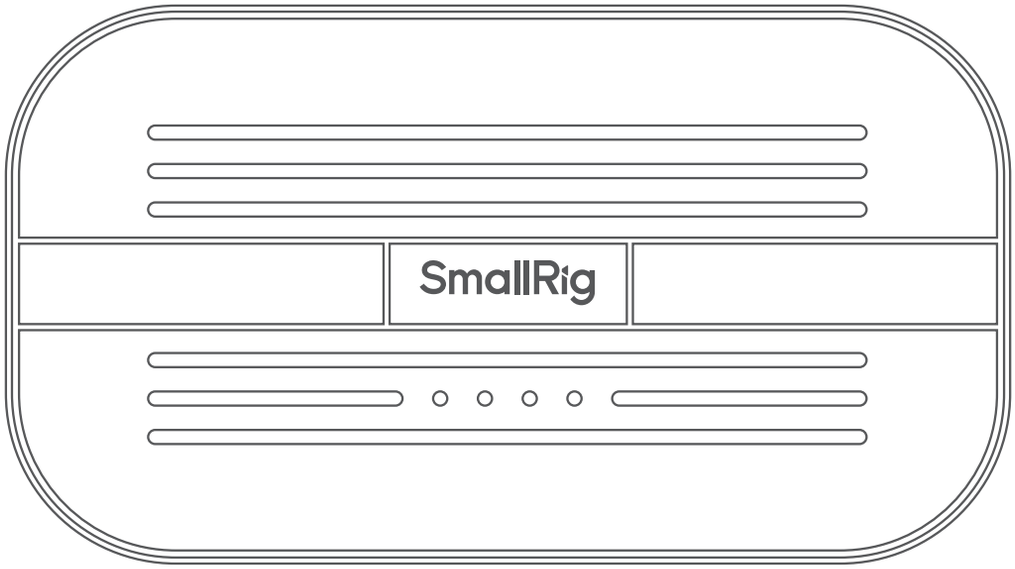

Wireless Microphone

In the Box / 包装清单 / Lieferumfang / Contenu de la boîte / Lista della confezione / Lista de empaque / Lista da embalagem / In de doos / I lådan / 포장 리스트 / パッケージの内容

S70-A (5714)

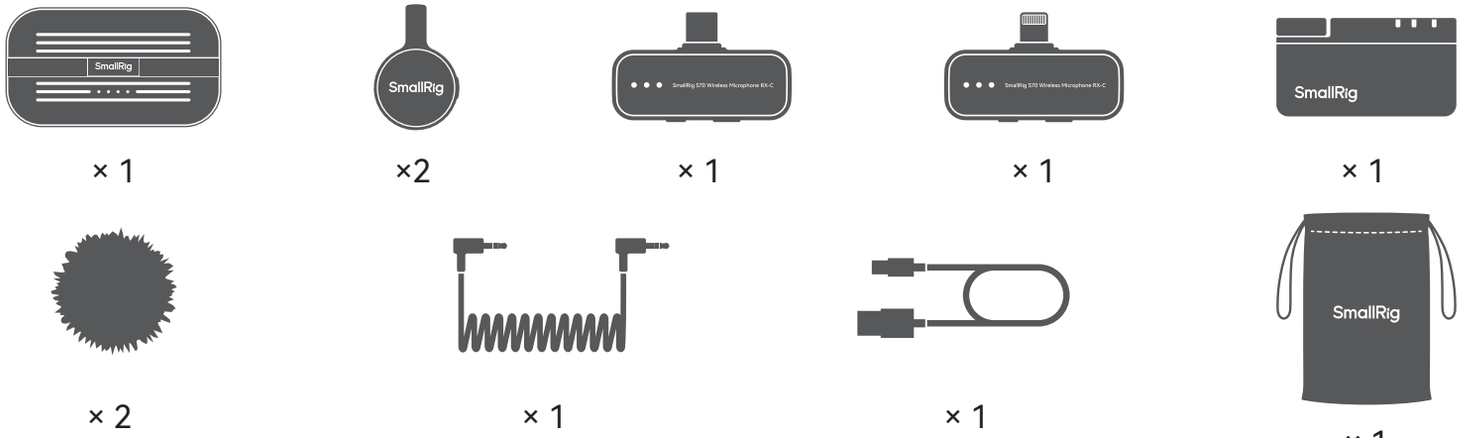

× 1 ×2 × 1 × 1 × 1

× 2 × 1 × 1 × 1

S 70 (5715 / 5716)

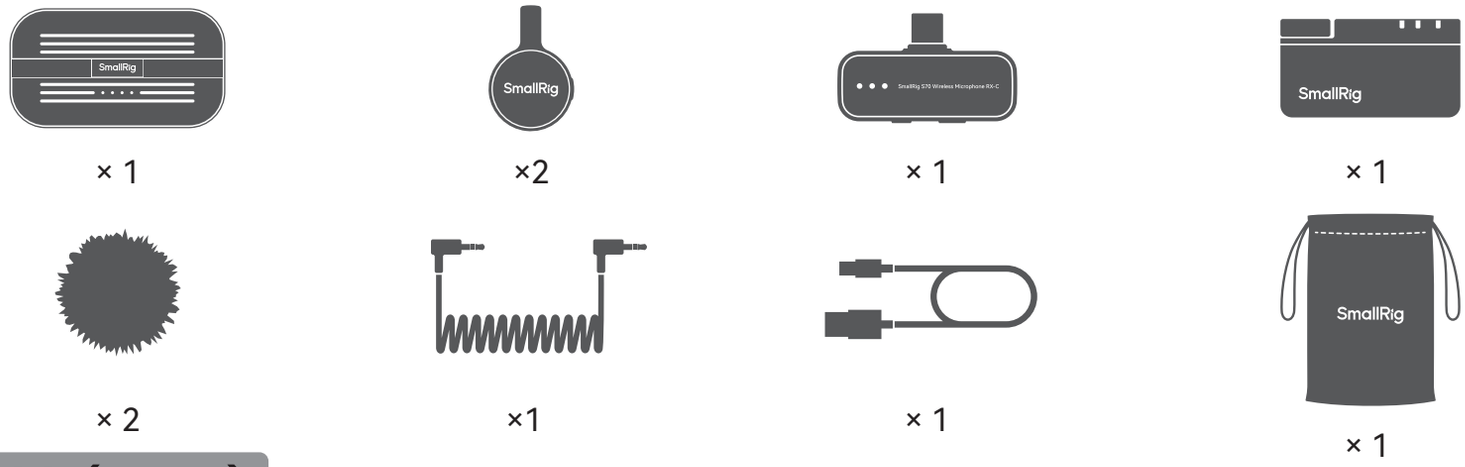

× 1 ×2 × 1 × 1

× 2 ×1 × 1 × 1

S70-C2 (5717)

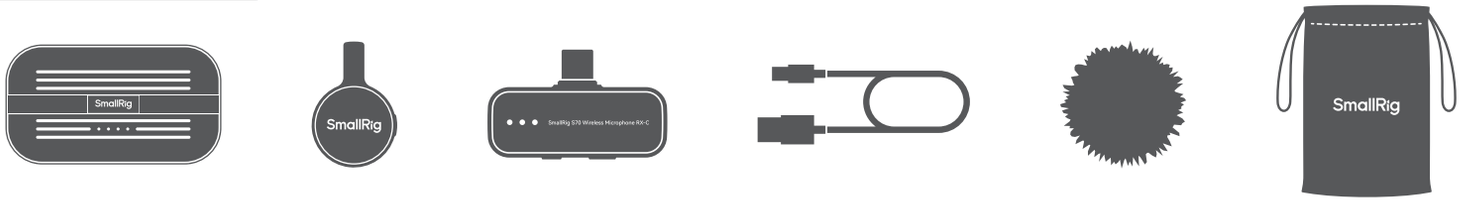

× 1 ×2 × 1 × 1 ×2 × 1

EN

User Notice:

When you plug the RX into your phone and the indicator light does not come on, you need to manually enable OTG in the phone settings to use this product. For Android phones, please search for OTG in the settings. If you still have questions, please consult the brand mobile phone manufacturer or contact SmallRig customer service.

CN

用户须知:

当手机插上RX，指示灯没有亮起，需手动在手机设置里开启OTG才能使用该产品，安卓手机请在设置中搜索OTG。如仍有疑问，请咨询品牌手机厂商，或联系SmallRig客服咨询。

DE

Benutzerhinweis:

Wenn Sie das RX in Ihr Handy stecken und das Indikatorleuchte nicht eingeschaltet ist, müssen Sie OTG manuell in den Handyeinstellungen aktivieren, um dieses Produkt zu verwenden. Für Android-Telefone suchen Sie bitte nach OTG in den Einstellungen. Wenn Sie immer noch Fragen haben, wenden Sie sich bitte an den Hersteller des Handys oder kontaktieren Sie den SmallRig Kundenservice.

FR

Note aux utilisateurs:

Lorsque vous branchez le RX sur votre téléphone et que l'indicateur ne s'allume pas, vous devez activer manuellement l'OTG dans les paramètres du téléphone pour utiliser ce produit. Pour les téléphones Android, veuillez rechercher l'OTG dans les paramètres. Si vous avez toujours des questions, veuillez consulter le fabricant du téléphone mobile ou contacter le service client SmallRig.

IT

Avviso utente:

Quando colleghi l'RX al tuo telefono e la lucetta dell'indicatore non si accende, devi abilitare manualmente l'OTG nelle impostazioni del telefono per utilizzare questo prodotto. Per i telefoni Android, cerca OTG nelle impostazioni. Se hai ancora domande, consulta il produttore del telefono o contatta il servizio clienti SmallRig.

ES

Instrucciones para los usuarios:

Cuando conectes el RX a tu teléfono y la luz del indicador no se enciende, necesitas activar manualmente el OTG en la configuración del teléfono para usar este producto. Para teléfonos Android, busca OTG en la configuración. Si aún tienes preguntas, consulta al fabricante del teléfono móvil o contacta al servicio de atención al cliente de SmallRig.

PT

Aviso do Utilizador:

Quando você conecta o RX ao seu telefone e a luz do indicador não acende, você precisa ativar manualmente o OTG nas configurações do telefone para usar este produto. Para telefones Android, procure por OTG nas configurações. Se ainda tiver dúvidas, consulte o fabricante do celular ou contate o atendimento ao cliente SmallRig.

NL

Gebruikersbericht:

Als je de RX in je telefoon steekt en de indicatorlamp niet opgaat, moet je OTG handmatig inschakelen in de telefooninstellingen om dit product te gebruiken. Voor Android telefoons, zoek dan naar OTG in de instellingen. Als je nog vragen hebt, neem dan contact op met de fabrikant van de mobiele telefoon of neem contact op met de SmallRig klantenservice.

SE

Användarinformation:
När mobilen är ansluten till RX, tänds indikatorn inte automatiskt. Du måste manuellt aktivera OTG i mobilinställningarna för att använda denna produkt. För Android-telefoner, sök efter OTG i inställningarna. Om du fortfarande har frågor, kontakta tillverkaren av din mobiltelefon eller SmallRig kundtjänst för hjälp.

KR

사용자 참고 사항 :
핸드폰에 RX를 연결했을 때 지시등이 켜지지 않으면, 이 제품을 사용하기 위해 휴대폰 설정에서 OTG를 수동으로 활성화해야 합니다. 안드로이드 휴대폰의 경우 설정에서 OTG를 검색하십시오. 여전히 질문이 있으면 브랜드 휴대폰 제조업체 또는 SmallRig 고객센터에 문의하십시오.

JP

ユーザーの注意事項:
スマートフォンにRXを挿入してもインジケーターランプが点灯しない場合は、この製品を使用するために、携帯電話の設定でOTGを手動で有効にする必要があります。Android携帯電話の場合は、設定でOTGを検索してください。もしまだ質問があれば、携帯電話のブランドメーカーに相談するか、SmallRigのカスタマーサービスに連絡してください。

FCC Statement:

This equipment has been tested and found to comply with the limits for a Class B digital device, pursuant to part 15 of the FCC rules. These limits are designed to provide reasonable protection against harmful interference in a residential installation.This equipment generates, uses and can radiate radio frequency energy and, if not installed and used in accordance with the instructions, may cause harmful interference to radio communications. However, there is no guarantee that interference will not occur in a particular installation. If this equipment does cause harmful interference to radio or television reception, which can be determined by turning the equipment offand on, the user is encouraged to try to correct the interference by one or more of the following measures:
- Reorient or relocate the receiving antenna.
- Increase the separation between the equipment and receiver.
- Connect the equipment into an outlet on a circuit different from that to which the receiver is connected.
- Consult the dealer or an experienced radio/TV technician for help.

To assure continued compliance, any changes or modifications not expressly approved by the party.
Responsible for compliance could void the user's authority to operate this equipment. (Example- use only shielded interface cables when connecting to computer or peripheral devices).
This equipment complies with Part 15 of the FCC Rules. Operation is subject to

the following two conditions:
(1) This device may not cause harmful interference, and
(2) This device must accept any interference received, including interference that may cause undesired operation.

RF warning statement:
The device has been evaluated to meet general RF exposure requirement.
The device can be used in portable exposure condition without restriction.

ISED Statement

English: This device contains licence-exempt transmitter(s)/receiver(s) that comply with Innovation, Science and Economic Development Canada's licence-exempt RSS(s).Operation is subject to the following two conditions:
(1) This device may not cause interference.
(2) This device must accept any interference, including interference that may cause undesired operation of the device.

French:Cet appareil contient des émetteurs/récepteurs exempts de licence qui sont conformes aux CNR exempts de licence d'Innovation, Sciences et Développement économique Canada. Le fonctionnement est soumis aux deux conditions suivantes :
(1) Cet appareil ne doit pas causer d'interférences.
(2) Cet appareil doit accepter toute interférence, y compris les interférences susceptibles de provoquer un fonctionnement indésirable de l'appareil.

This device meets the exemption from the routine evaluation limits in section 6.3 of RSS 102 and compliance with RSS 102 RF exposure, users can obtain Canadian information on RF exposure and compliance.
cet appareil est conforme à l'exemption des limites d'évaluation courante dans la section 6.3 du cnr - 102 et conformité avec rss 102 de l'exposition aux rf, les utilisateurs peuvent obtenir des données canadiennes sur l'exposition aux champs rf et la conformité.
This equipment complies with Canada radiation exposure limits set forth for an uncontrolled environment.This equipment should be installed and operated with minimum distance 0cm between the radiator & your body.

Cet équipement doit être installé et utilisé avec une distance minimale de 0cm entre le radiateur et votre corps.

Cet équipement est conforme Canada limites d'exposition aux radiations dans un environnement non contrôlé.

EN

Thank you for choosing SmallRig products.

Important Reminder

1. Please read this manual carefully before using this product.
2. Please pay attention to all warning prompts and follow all instructions in the user manual.
3. The battery's state of charge (SoC) is ≤ 30% of the rated design capacity at the time of leaving the factory.
4. Built-in non-removable lithium battery, unauthorized disassembly is strictly prohibited; external lithium battery, no disassembly is allowed.
5. After prolonged storage without use, it is recommended to charge and discharge the battery once every 6 months for maintenance to restore about 60% of the charged capacity, thus extending the battery's lifespan.
6. Please do not throw away the product wilfully as its battery contains a few harmful substances. Please recycle the damaged or unused products in accordance with the waste management measures.
7. Children should use it under adult guidance.
8.Keep new and used batteries away from children.
9.Please do not throw away the product wilfully as its battery contains a few harmful substances. Please recycle the damaged or unused products in accordance with the waste management measures.

Please refrain from disassembling the product or the battery. If there's any problem with the product, please contact the purchase platform for after-sales assistance.

CN

感谢您购买 SmallRig 产品。

重要提示

1. 使用本产品之前，请仔细阅读用户手册。
2. 请注意所有警告提示并遵循使用用户手册内的所有指令。
3. 电池在出厂时的荷电量 (SoC) ≤ 30%额定设计容量。
4. 内置式不可拆卸锂电池，严禁擅自拆机；外置式锂电池，请勿拆解电池。
5. 电池在长时间储存不用时，应在6个月内进行一次充放电维护，并恢复60%左右的带电量以延长电池的使用寿命。
6. 电池内部有少许有害物质，请勿任意丢弃，请将损坏或是不再使用的产品，依照废弃物管理办法回收处理。
7. 儿童请在成人指导下使用。
8. 请将新电池和旧电池放在远离儿童的地方。
9. 电池内部有少许有害物质，请勿任意丢弃，请将损坏或是不再使用的产品，依照废弃物管理办法回收处理。

请勿拆卸产品，如果您怀疑产品有任何问题，请联络购买平台，申请售后处理。

DE

Vielen Dank für den Kauf von SmallRig Produkten.

Wichtige Hinweise

1. Bevor Sie dieses Produkt verwenden, lesen Sie bitte sorgfältig die Bedienungsanleitung durch.
2. Bitte beachten Sie alle Warnhinweise und befolgen Sie alle Anweisungen in der Bedienungsanleitung.
3. Die Batterien werden ab Werk mit einem Ladezustand (SoC) ≤ 30% der Nennkapazität ausgeliefert.
4. Eingebaute, nicht entfernbare Lithiumbatterien, unbefugte Demontage ist strengstens verboten; externe Lithiumbatterie, bitte zerlegen Sie die Batterie nicht.
5. Wenn die Batterie für eine lange Zeit ohne Gebrauch gelagert wird, sollte sie zur Wartung innerhalb von 6 Monaten geladen und entladen werden, und etwa 60% der Ladekapazität sollte wiederhergestellt werden, um die Lebensdauer der Batterie zu verlängern.
6. In der Batterie befinden sich einige Schadstoffe, bitte werfen Sie sie nicht willkürlich weg, sondern recyceln Sie die beschädigten oder nicht mehr verwendeten Produkte gemäß den Vorschriften der Abfallwirtschaft.
7. Kinder sollten es unter Anleitung von Erwachsenen anwenden.
8. Bitte halten Sie die neuen und alten Batterien von Kindern fern.
9. In der Batterie befinden sich einige Schadstoffe, bitte werfen Sie sie nicht willkürlich weg, sondern recyceln Sie die beschädigten oder nicht mehr verwendeten Produkte gemäß den Vorschriften der Abfallwirtschaft.

Zerlegen Sie das Produkt oder die Batterie nicht. Wenn Sie irgendwelche Probleme mit dem Produkt vermuten, wenden Sie sich bitte an die Einkaufsplattform, um den Kundendienst zu beantragen.

FR

Merci d'avoir acheté un produit SmallRig.

Remarques importantes

1. Veuillez lire attentivement le manuel d'utilisation avant d'utiliser ce produit.
2. Faites attention à tous les avertissements et suivez toutes les instructions du manuel d'utilisation.
3. La batterie est expédiée de l'usine avec un niveau de charge(SoC) ≤ 30 % de la capacité nominale.
4. Ce produit contient une batterie au lithium intégrée non amovible. Tout démontage non autorisé est strictement interdit ; si le produit est équipé d'une batterie externe au lithium, ne démontez pas la batterie.
5. Lorsque la batterie n'est pas utilisée pendant une longue période, elle doit être chargée et déchargée tous les 6 mois pour l'entretien. Assurez-vous de restaurer environ 60 % de la capacité de charge pour prolonger la durée de vie de la batterie.
6. La pile contient un peu de substances nocives, veuillez ne pas la jeter au hasard. Veuillez recycler le produit endommagé ou hors service conformément à la réglementation sur la gestion des déchets.
7. Les enfants doivent utiliser ce produit sous la surveillance d'un adulte.
8. Conservez les piles neuves et usagées hors de portée des enfants.
9. La pile contient un peu de substances nocives, veuillez ne pas la jeter au hasard. Veuillez reccler le produit endommagé ou hors service conformément à la réglementation sur la gestion des déchets.

Ne démontez pas le produit ou la batterie. Si vous estimez qu'il y a un problème avec le produit, veuillez contacter la plate-forme d'achat et demander le service après-vente.

IT

Grazie per aver acquistato il prodotto di SmallRig.

suggerimento importante

1. Si prega di leggere attentamente il manuale dell'utente prima di utilizzare questo prodotto.
2. Si prega di prestare attenzione a tutte le avvertenze e seguire tutte le istruzioni nel manuale dell'utente.
3. Lo stato di carica (SoC) della batteria all'uscita dalla fabbrica è ≤ 30% della capacità nominale di progetto.
4. Batteria al litio incorporata non rimovibile, lo smontaggio non autorizzato è severamente vietato; batteria al litio esterna, non smontare la batteria.
5. Quando la batteria non viene utilizzata per un lungo periodo di tempo, deve essere caricata e scaricata per manutenzione entro 6 mesi e ripristinata a circa il 60% della capacità di carica per prolungare la durata della batteria.
6. All'interno della batteria sono presenti alcune sostanze nocive, si prega di non gettarla via in modo casuale, ma di riciclare i prodotti danneggiati o non più utilizzati secondo le normative sulla gestione dei rifiuti.
7. I bambini si prega di usarlo sotto la guida di un adulto.
8. Tenere le batterie nuove e vecchie lontano dalla portata dei bambini.
9. All'interno della batteria sono presenti alcune sostanze nocive, si prega di non gettarla via in modo casuale, ma di riciclare i prodotti danneggiati o non più utilizzati secondo le normative sulla gestione dei rifiuti.

Por favor, no desmonte el producto ni la batería. Si usted sospecha cualquier problema con el producto, por favor comuníquese con la plataforma de compras para solicitar el servicio de postventa.

ES

Gracias por comprar los productos de SmallRig.

Advertencia

1. Lea el manual del usuario atentamente antes de utilizar el aparato.
2. Preste atención a todas las advertencias y siga todas las instrucciones del manual del usuario.
3. El estado de carga de la batería (SoC) al salir de fábrica es inferior o igual al 30% de la capacidad nominal.
4. Este producto tiene una batería de lítio no extraíble incorporada. Está estrictamente prohibido desmontarlo sin autorización; Y la batería externa de lítio, no la desmonte.
5. Cuando la batería no se utiliza durante un período prolongado, se debe cargar y descargar una vez cada 6 meses y restaurarla a aproximadamente el 60 % de la capacidad cargada con el fin de extender su vida útil.
6. Hay algunas sustancias nocivas dentro de la batería, por lo que no la deseche batería al azar. Por favor, recicle los productos dañados o que ya no utilicen de acuerdo con la política de gestión de residuos.
7. Los niños sólo deben utilizarlobajo la supervisión de un adulto.
8. Mantenga las pilas nuevas y usadas fuera del alcance delos niños.
9. Hay algunas sustancias nocivas dentro de la batería, por lo que no la deseche batería al azar. Por favor, recicle los productos dañados o que ya no utilicen de acuerdo con la política de gestión de residuos.

Por favor, no desmonte el producto ni la batería. Si usted sospecha cualquier problema con el producto, por favor comuníquese con la plataforma de compras para solicitar el servicio de postventa.

PT

Obrigado por escolher produto SmallRig.

Informações Importantes:

1. Antes de usar este produto, leia cuidadosamente o manual do usuário.
2. Esteja atento a todos os avisos e siga todas as instruções contidas no manual do usuário.
3. A carga da bateria ao sair da fábrica é ≤ 30% da capacidade nominal do projeto.
4. As baterias de íons de lítio embutidas não são removíveis; não desmonte o dispositivo. Para baterias de íons de lítio externas, não desmonte a bateria.
5. Ao armazenar a bateria por longos períodos sem uso, faça uma manutenção de carga e descarga dentro de 6 meses e preserve cerca de 60% da carga para prolongar a vida útil da bateria.
6. A bateria contém uma pequena quantidade de substâncias nocivas; não descarte aleatoriamente. Descarte ou recicle o produto danificado ou não utilizado conforme regulamentações de gestão de resíduos.
7. As crianças devem usar este produto sob a supervisão de adulto.
8. Mantenha baterias novas e usadas fora do alcance das crianças.
9. A bateria contém uma pequena quantidade de substâncias nocivas; não descarte aleatoriamente. Descarte ou recicle o produto danificado ou não utilizado conforme regulamentações de gestão de resíduos.

Não desmonte o produto ou a bateria. Se houver suspeita de problemas com o produto, entre em contato com a plataforma de compra para solicitar assistência pós-venda.

NL

Bedankt voor uw keuze voor SmallRig-producten.

Belangrijke herinnering

1. Lees deze gebruiksaanwijzing zorgvuldig door voordat u dit product gebruikt.
2. Let op alle waarschuwingen en volg alle instructies in de gebruiksaanwijzing.
3. De laadtoestand (SoC) van de batterij is ≤ 30% van de nominalecapaciteit op het moment dat het product de fabriek verlaat.
4. Ongeoorloofde demontage van de ingebouwde niet-verwijderbare lithiumbatterij is ten strengste verboden; Demontage van de externe lithiumbatterij is niet toegestaan.
5. Na langdurige opslag zonder gebruik wordt aanbevolen om de batterij eens in de 6 maanden op te laden en te ontladen voor onderhoud om ongeveer 60% van de laadcapaciteit te herstellen,waardoor de levensduur van de batterij verlengd kan worden.
6. De batterij van dit product bevat enkele schadelijke stoffen, dusgooi deze niet zomaar weg. Recycle de beschadigde of ongebruikte producten in overeenstemming met de regelgeving voor afval.
7. Kinderen mogen het alleen onder begeleiding van een volwassene gebruiken.
8. Houd nieuwe en gebruikte batterijen buiten het bereik van kinderen.
9. De batterij van dit product bevat enkele schadelijke stoffen, dus gooi deze niet zomaar weg. Recycle de beschadigde of ongebruikte producten in overeenstemming met de regelgeving voor afval.

Demonteer het product of de batterij niet. Als er een probleem is met het product, neem dan contact op met de verkoper voor hulp.

SE

Tack för att du väljer SmallRig-produkter.

Viktig påminnelse

1. Läs denna bruksanvisning noggrant innan du använder produkten.
2. Var uppmärksam på varningstexterna och följ alla instruktioner i bruksanvisningen.
3. Batteriets laddningsstatus (SoC) är ≤ 30% av den nominella kapaciteten vid den tidpunkt då det lämnar fabriken.
4. Inbyggt icke-urtagbart litiumbatteri, obehörig demontering är strängt förbjuden; externt litiumbatteri, ingen demontering är tillåten.
5. Efter en längre tids förvaring utan användning rekommenderas att batteriet laddas upp och ur var 6:e månad för underhåll och för att återställa ca 60% av den laddade kapaciteten och därmed förlänga batteriets livslängd.
6. Släng inte produkten i soporna då batteriet innehåller skadliga ämnen. Återvinn skadade eller oanvända produkter i enlighet med bestämmelserna för avfallshantering.
7. Barn bör använda den under överinseende av en vuxen.
8. Förvara nya och förbrukade batterier utom räckhåll för barn.
9. Släng inte produkten i soporna då batteriet innehåller skadliga ämnen. Återvinn skadade eller oanvända produkter i enlighet med bestämmelserna för avfallshantering.

Plocka inte isär produkten eller batteriet. Om det uppstår problem med produkten, vänligen kontakta återförsäljaren för hjälp.

KR

SmallRig 제품을 구매해 주셔서 감사합니다.

TIP :

1. 본 제품을 사용하기 전에 사용 설명서를 잘 읽어보시기 바랍니다.
2. 모든 경고에 주의하고 사용 설명서의 모든 지침을 따르십시오.
3. 출하 시 배터리의 하전량(SoC)은 정격 설계 용량의 30% 이하입니다.
4. 내장된 비분리형 리튬 배터리는 허가 없이 분해하는 것이 엄격하게 금지되어 있으며, 외장형 리튬 배터리는 분해하는 것이 금지되어 있습니다.
5. 배터리를 장기간 사용하지 않을 때는 6개월 이내에 유지보수를 위해 충방전을 실시하고 충전된 용량의 약 60%로 복원하여 배터리의 사용 수명을 연장해야 합니다.
6. 배터리 내부에 유해물질이 있으니 함부로 버리지 말아주시기 바랍니다. 파손되거나 더 이상 사용하지 않는 제품은 폐기물 관리 규정에 따라 재활용해 주시기 바랍니다.
7. 어린이들은 어른들의 지도 하에 이용해 주시기 바랍니다.
8. 새 배터리와 구형 배터리를 어린이에게 가까이 두지 마십시오.
9. 배터리 내부에 유해물질이 있으니 함부로 버리지 말아주시기 바랍니다. 파손되거나 더 이상 사용하지 않는 제품은 폐기물 관리규정에 따라 재활용해 주시기 바랍니다.

제품을 분해하거나 배터리를 교체하지 마십시오. 제품에 이상이 있는 것으로 의심되면 구매 플랫폼에 연락하여 A/S처리를 요청하 시기 바랍니다.

Product Introduction

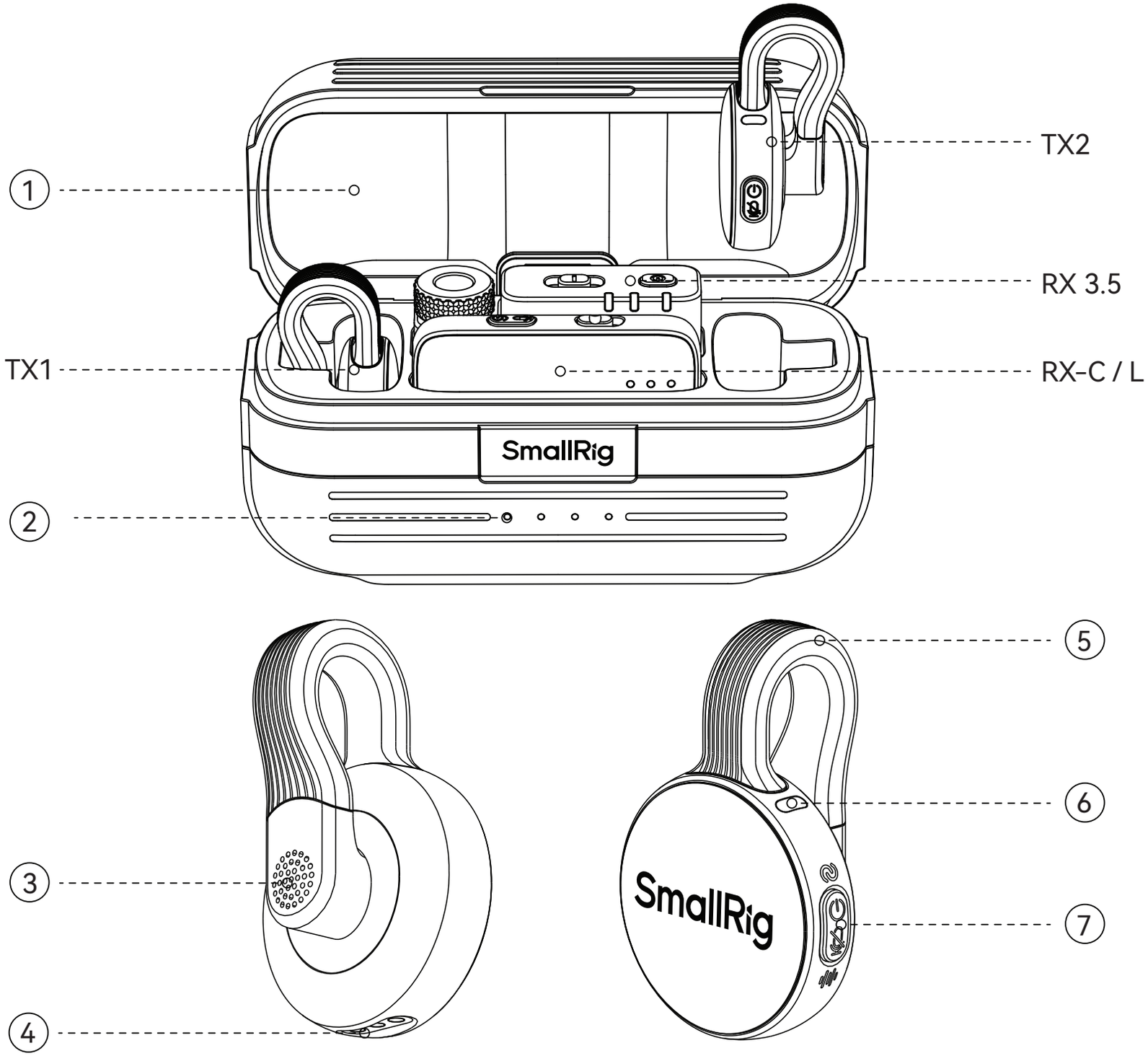

EN Operation Guide

① Charging Case: Provides charging for the transmitter and receiver, and storage for the product.

② Battery Indicator Light: Equipped with 4 white LED beads.
1 LED bead steady on: 20% remaining battery level;
2 LED beads steady on: 50% remaining battery level;
3 LED beads steady on: 75% remaining battery level;
4 LED beads steady on: 100% remaining battery level;
Fully charged: 4 LED beads steady on;
Low battery: 1 LED bead fast flashing;
Charging in progress: 4 LED beads in cyclic running-light flashing.

③ Transmitter (TX): Built-in omnidirectional microphone.

④ Charging Contacts: The charging case charges the transmitter via these contacts.

⑤ Titanium Metal Clip: Can clip the microphone to clothes.

⑥ LED Status Indicator (TX):
Blue fast flashing: Pairing mode;
Blue slow flashing: Reconnecting mode;
Blue steady on: Connection successful;
Green steady on: Noise reduction enabled (during operation);
Green steady on: Fully charged (during charging);
Red steady on: Mute mode (during operation);
Red slow flashing: Charging in progress;
Red fast flashing: Low battery level.

⑦ Multi-Function Button (MTB) for TX:
Long press for 3 seconds to power on/off (blue slow flashing);
Long press for 6 seconds in power-off state to enter pairing mode (blue fast flashing);
Single press: Enable/disable noise reduction mode (green on/off);
Double press: Enable/disable mute mode (red on/off).

⑧ USB-C Plug: Compatible with mobile phones and tablets with USB-C ports.

⑨ LED Status Indicators (RX):
Two left/right indicators: Show status of TX1 / TX2 respectively;
Two left/right indicators: Blue slow flashing: Reconnecting mode;
Blue fast flashing: Pairing mode; Blue steady on: Connection successful;
Green steady on: Noise reduction enabled;
Red steady on: Mute mode;
During gain adjustment, the three indicators show the gain levels.
1 red light on: Gain Level 1;
2 red lights on simultaneously: Gain Level 2;
3 red lights on simultaneously: Gain Level 3.

Product Introduction

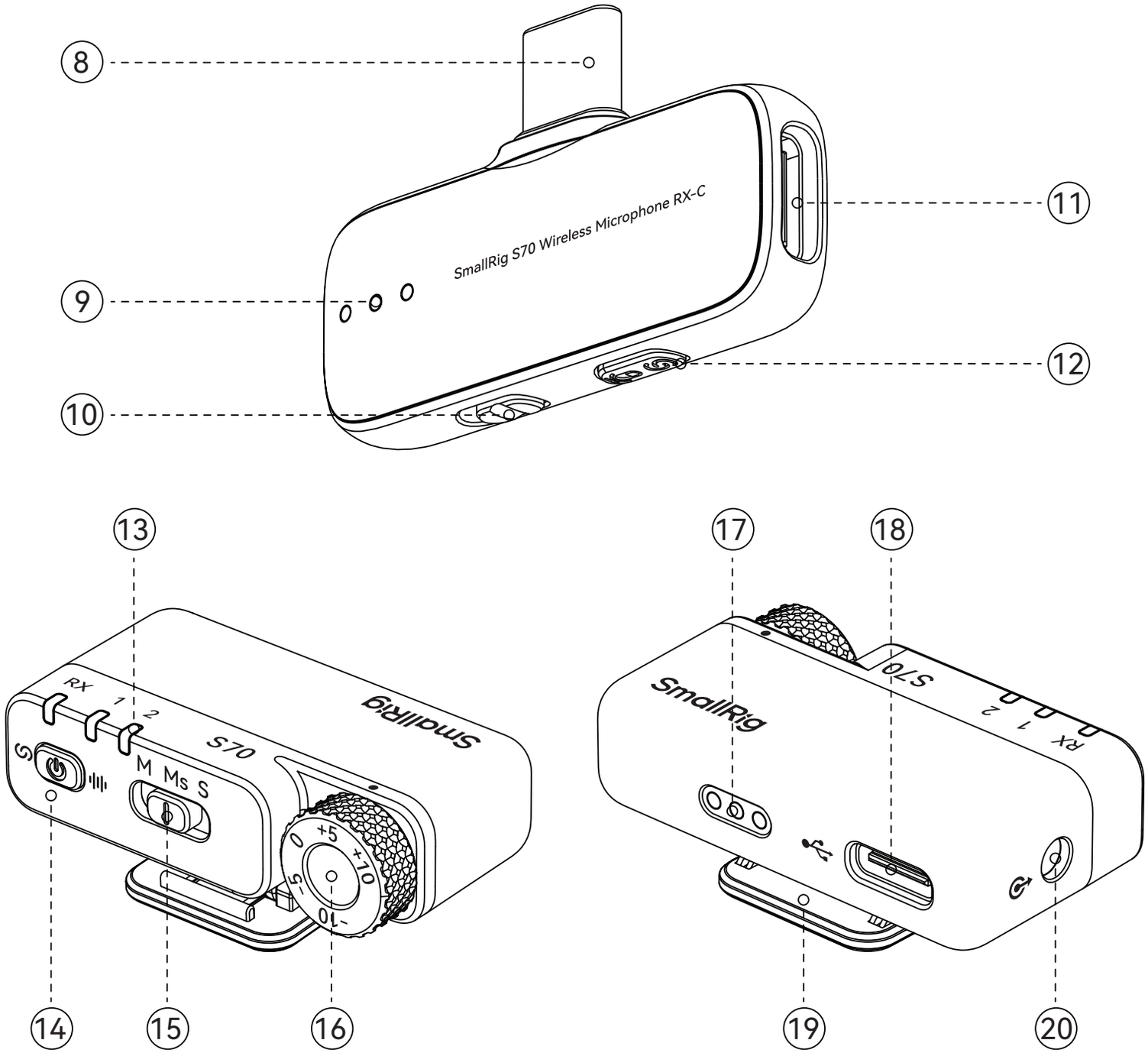

⑩ Recording Mode Toggle Switch: M: Mono Mode; S: Stereo Mode.

⑪ USB-C Female Port: Can supply power to mobile phones by connecting a USB-C power source (supports "charge-while-use").

⑫ Multi-Function Button (MTB) for RX:
Long press for 6 seconds to enter pairing mode;
Single press: Switch between 3 recording volume levels.

⑬ LED Status Indicators:
The one labeled "RX" is the RX status indicator.
Green steady on: Power-on state (in use);
Green steady on: Fully charged (during charging);
Green slow flashing: Charging in progress (during charging);
Green fast flashing: Low battery level (during charging);
Indicators 1 & 2 (TX status indicators):
Blue slow flashing: Reconnecting mode;
Blue fast flashing: Pairing mode; Blue steady on: Connection successful;
Red-blue alternating flashing: Firmware updating.

⑭ Multi-Function Button (MTB) for RX:
Power On/Off: Long press the RX MTB for 3 seconds (RX indicator blue slow flashing);
Pairing Mode: Long press the RX MTB for 6 seconds in power-off state (RX indicator blue fast flashing);
Noise Reduction Mode: Single press the RX MTB to enable/disable (Indicators 1 & 2 green on/off);
Mute Mode: Double press the RX MTB to enable/disable (Indicators 1 & 2 red on/off).

⑮ Recording Mode Lever: M for Mono Mode / Ms for Safe Track Mode / S for Stereo Mode

⑯ Gain Knob: 5-level gain adjustment, ±5 dB per level.

⑰ Charging Contacts: The charging case charges the transmitter via these contacts.

⑱ USB-C Port: Charges the RX battery / Supports wired UAC interface.

⑲ Cold Shoe Plate: Connects to the camera's cold shoe mount / hot shoe mount.

⑳ 3.5 mm Audio Port: Connects to the camera via a 3.5 mm audio cable.

EN Compatible with Mobile Phones

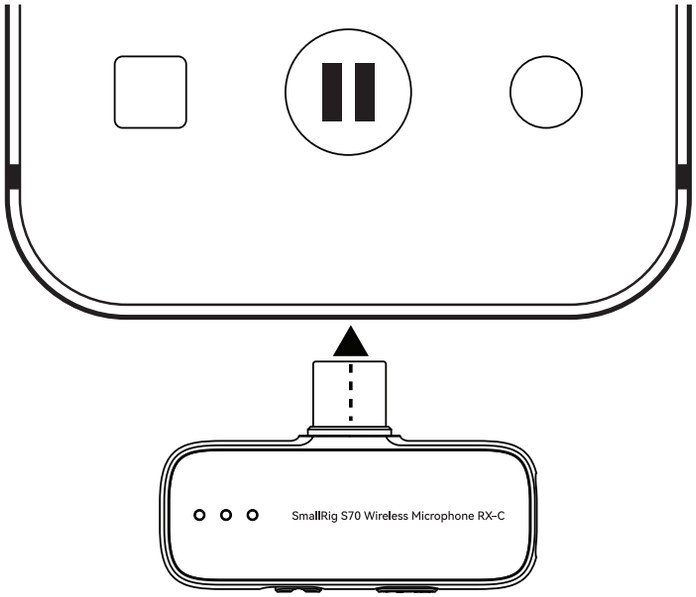

1 Remove the mobile phone receiver and connect it to the charging port of the mobile phone (or tablet).

2 Take out the transmitter; it will power on automatically (blue slow flashing, indicates reconnecting mode). Wait 3 to 5 seconds for automatic reconnection.

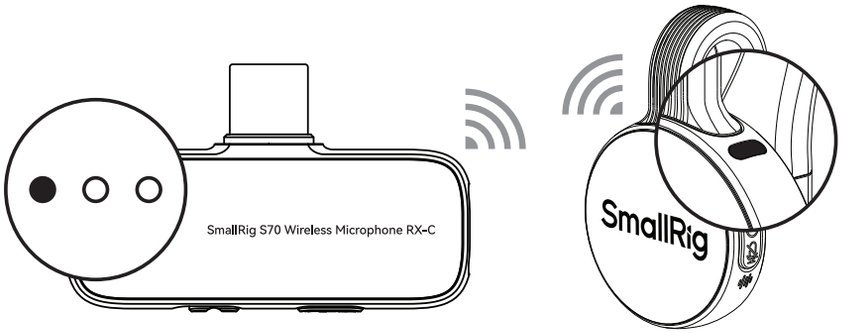

3 Once reconnected successfully, the blue lights of the transmitter and receiver will stay steady on. You can now record audio via the transmitter.

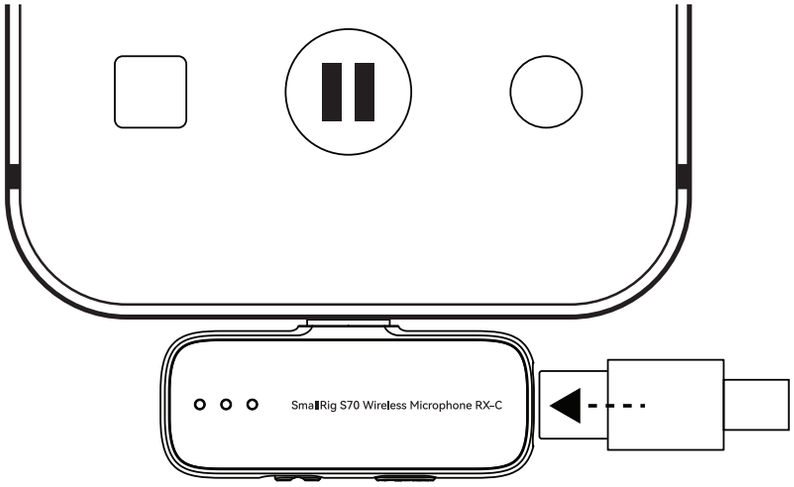

4 Connect a charging cable to the receiver to charge the mobile phone (supports "charge-while-use").

EN Compatible with Cameras

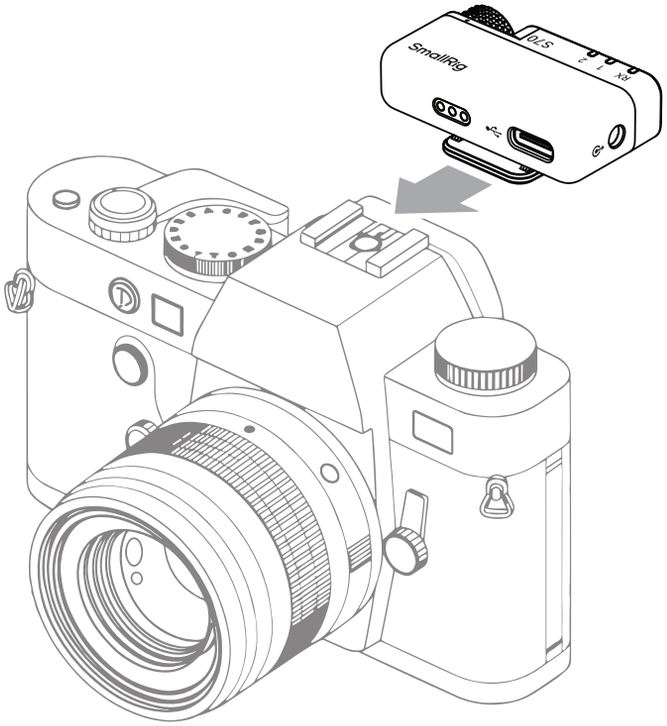

1 Remove the camera receiver; it will power on automatically. Connect it to the camera's cold shoe mount / hot shoe mount.

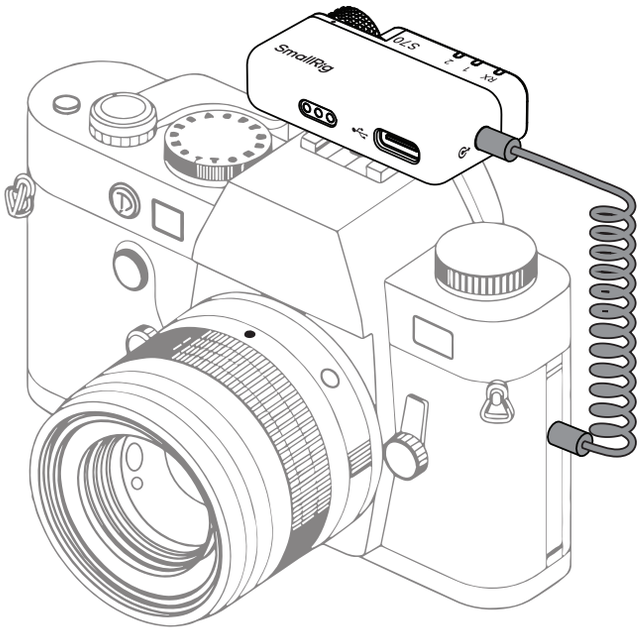

2 Connect the receiver and camera via a 3.5 mm TRS-to-TRS cable.

3 Take out the transmitter; it will power on automatically (blue slow flashing, indicates reconnecting mode). Wait 3 to 5 seconds for automatic reconnection.

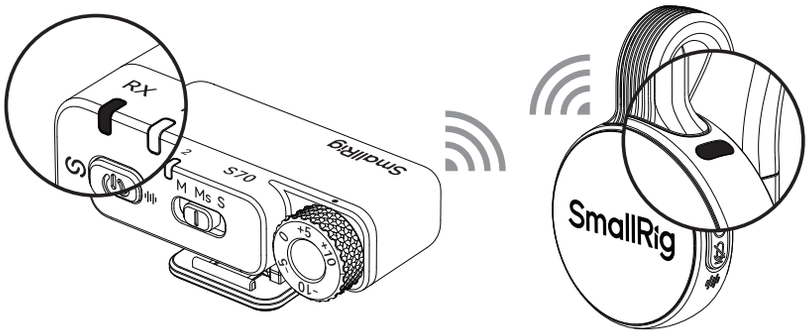

4 Once reconnected successfully, the blue lights of the transmitter and receiver will stay steady on. You can now record audio via the transmitter.

EN Compatible with Computers

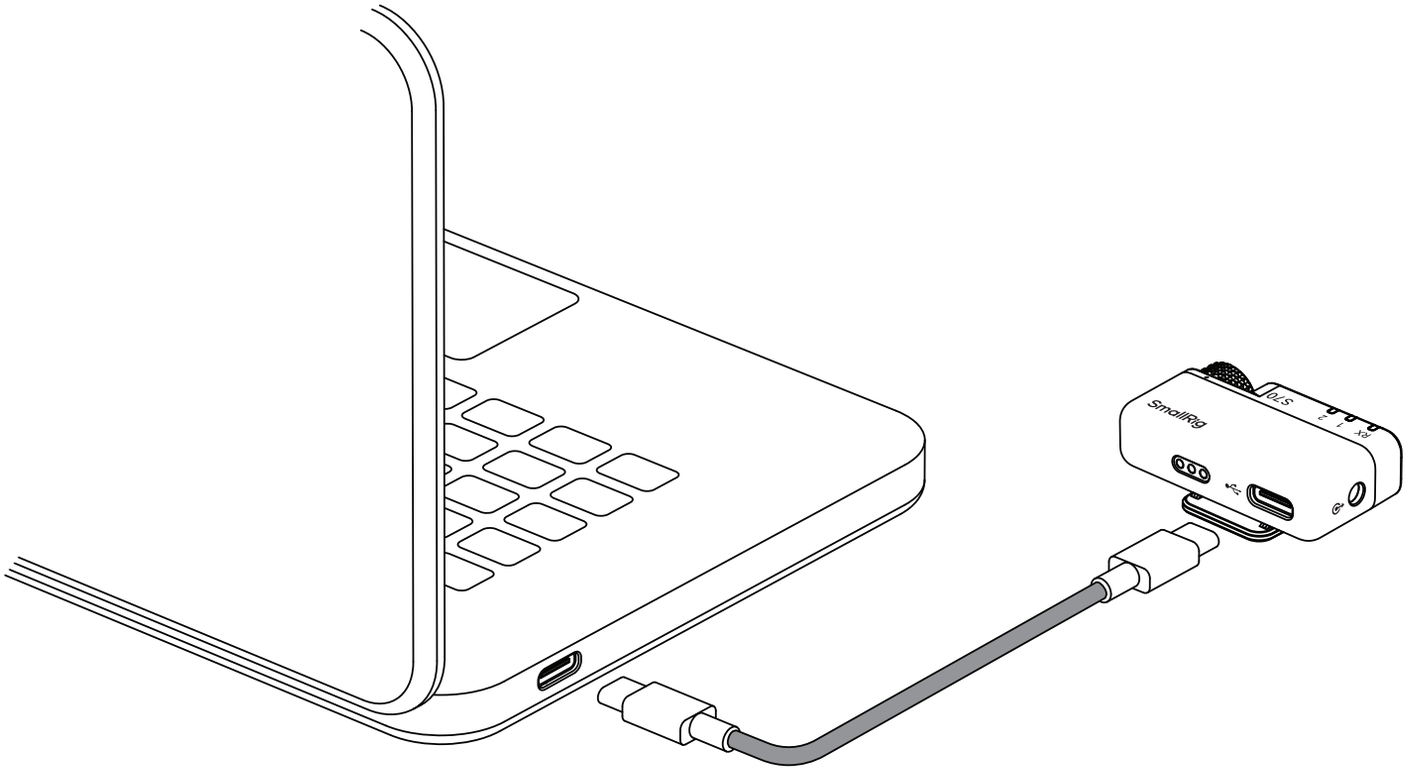

1 Remove the camera receiver; it will power on automatically. Connect it to the computer via a USB-C-to-USB-C cable.

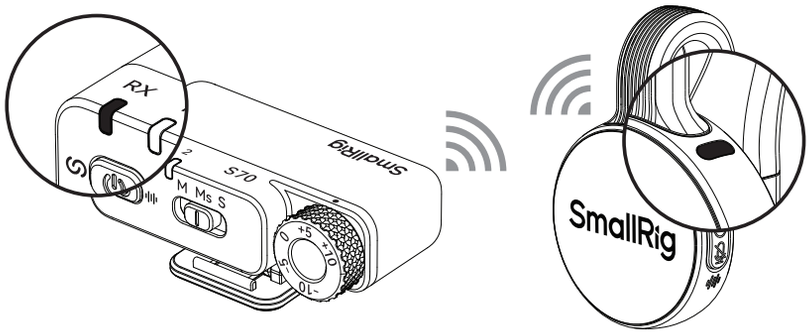

2 Take out the transmitter; it will power on automatically (blue slow flashing, indicates reconnecting mode). Wait 3 to 5 seconds for automatic reconnection.

3 Once reconnected successfully, the blue lights of the transmitter and receiver will stay steady on. You can now record audio via the transmitter.

EN Wearing Method

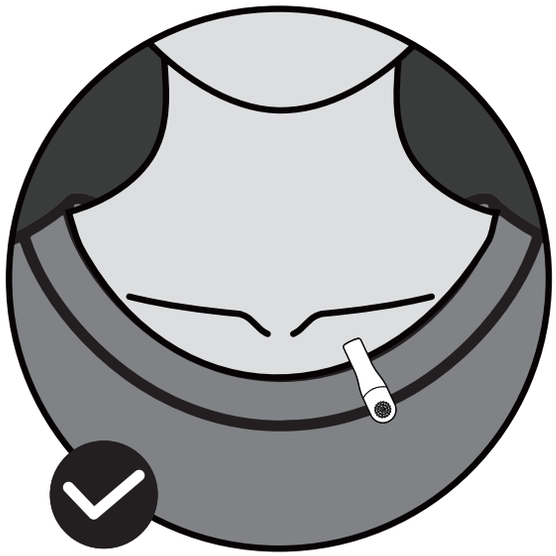

Correct Wearing Method:
Microphone pickup port facing outward.

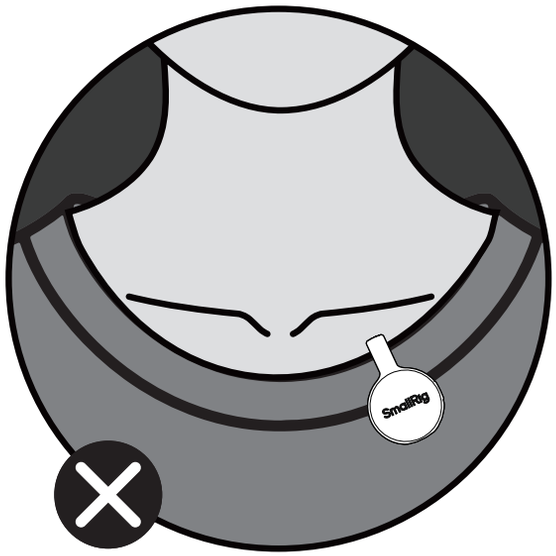

Incorrect Wearing Method:
Logo facing outward.

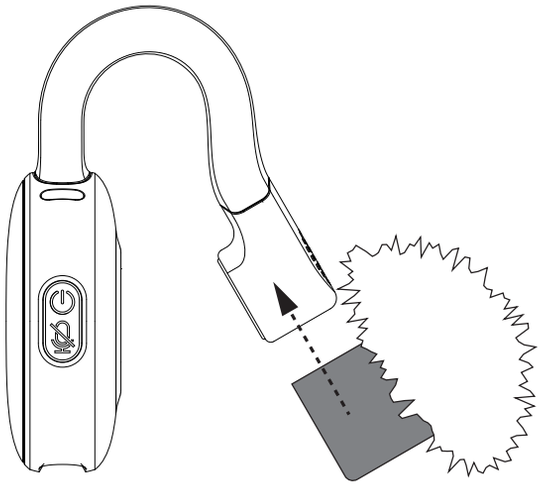

Windshield Muff Installation:
Slip the silicone cover of the windshield muff over the microphone head.

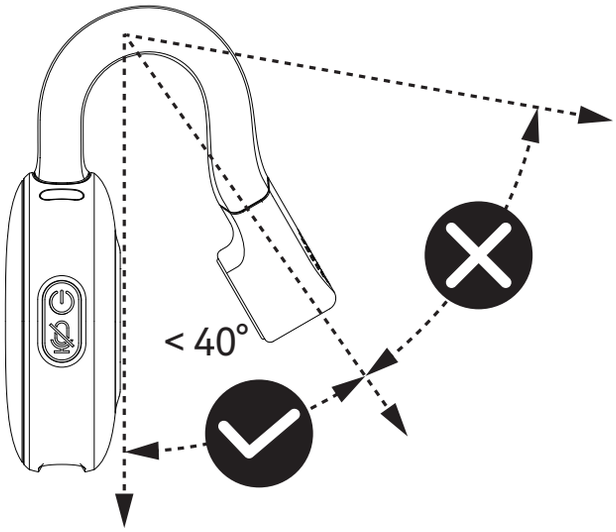

The titanium wire shall not be stretched beyond 40°, to avoid irreversible damage to the product.

EN Product Parameters

Operating Power	45.5mW
Standby Power Consumption	38.5μW
Frequency Band	2400 to 2483.5MHz
Frequency Response Range	20Hz to 20kHz
Sample Rate / Bit Depth	48kHz / 24bit
One-Click DSP Noise Reduction	Supported / 3-level adjustment in APP
Charge-While-Use	Supported
Camera Sync Power On/Off	Supported / Disabled by default, enabled in APP
Auto Limiter (Anti-Popping)	Supported / Enabled by default, disabled in APP
Battery Parameters (Charging Case)	3.8V / 1,950mAh / 7.41Wh (for 5714 / 5715 / 5716) 3.7V / 1,000mAh / 3.7Wh (for 5717)
Battery Parameters (Transmitter)	3.87V / 85mAh / 0.32895Wh
Battery Parameters (Camera Receiver)	3.87V / 110mAh / 0.426Wh
Charging Temperature	0°C (32°F) to 45°C (113°F)
Operating Temperature	-10°C (14°F) to 45 °C (113°F)

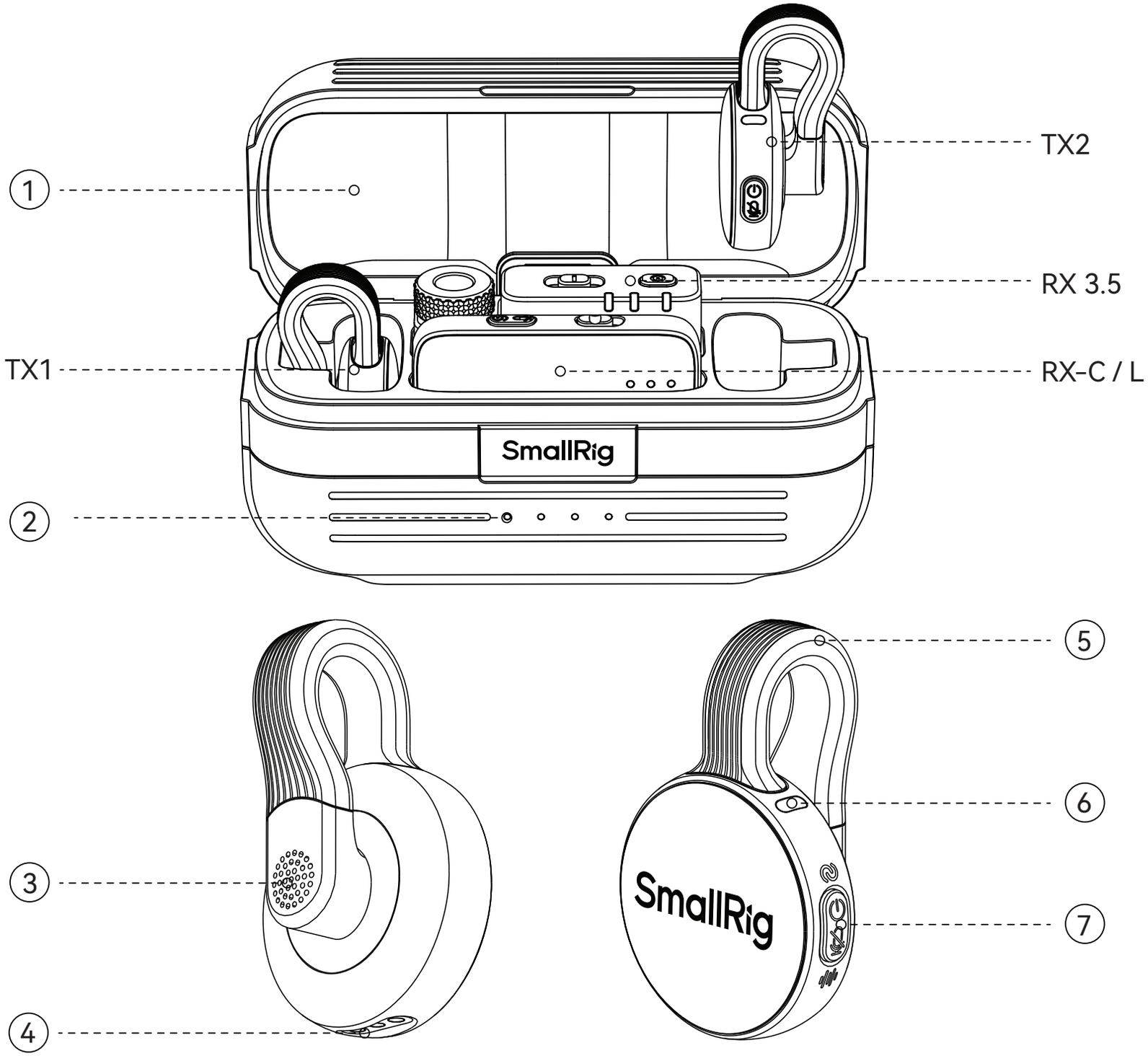
TX2
RX 3.5
TX1
RX-C / L
SmallRig
1
2
3
4
5
6
7
SmallRig

① 充电盒:提供发射器和接收器充电及产品收纳功能

② 电量指示灯:包含4颗白色LED灯珠。
1颗LED灯珠常亮:20%剩余电量;
2颗LED灯珠常亮:50%剩余电量;
3颗LED灯珠常亮:75%剩余电量;
4颗LED灯珠常亮:100%剩余电量;
充满电情况:4颗指示灯常亮;
低电情况:1颗指示灯快闪;
充电中:4颗指示灯跑马灯循环闪烁。

③ 发射器(TX):内置全指向型麦克风。

④ 充电触点:充电盒可通过该触点，给发射器进行充电。

⑤ 钛金属背夹:可将麦克风夹持佩戴在服饰上

⑥ LED工作指示灯(TX):
蓝灯快闪表示配对中;
蓝灯慢闪表示回连中;
蓝灯常亮表示连接成功;
绿灯常亮表示降噪开启(工作时);
绿灯常亮表示满电（充电时）;
红灯常亮表示静音状态(工作时);
红灯慢闪表示充电中;
红灯快闪表示低电量;

⑦ TX多功能按键(MTB)
长按3s进行开 / 关机操作，此时蓝灯慢闪;
关机状态下,长按6s进入配对状态，此时蓝灯快闪;
单击进入 / 退出降噪模式,此时绿灯亮/绿灯灭;
双击进入 / 退出静音模式,此时红灯亮/红灯灭。

⑧ USB-C插头：可兼容USB-C接口的手机平板使用。

⑨ LED工作指示灯（RX）:
左右两颗分别展示TX1 / TX2的工作状态。
左右两颗指示灯蓝灯慢闪表示回连中;
蓝灯快闪表示配对中;
蓝灯常亮表示连接成功;
绿灯常亮表示降噪开启;
红灯常亮表示静音状态;
调节增益时，三颗指示灯展示增益档位。
1颗红灯亮表示增益一档;
2颗红灯同时亮表示增益二档;
3颗红灯同时亮表示增益三档。

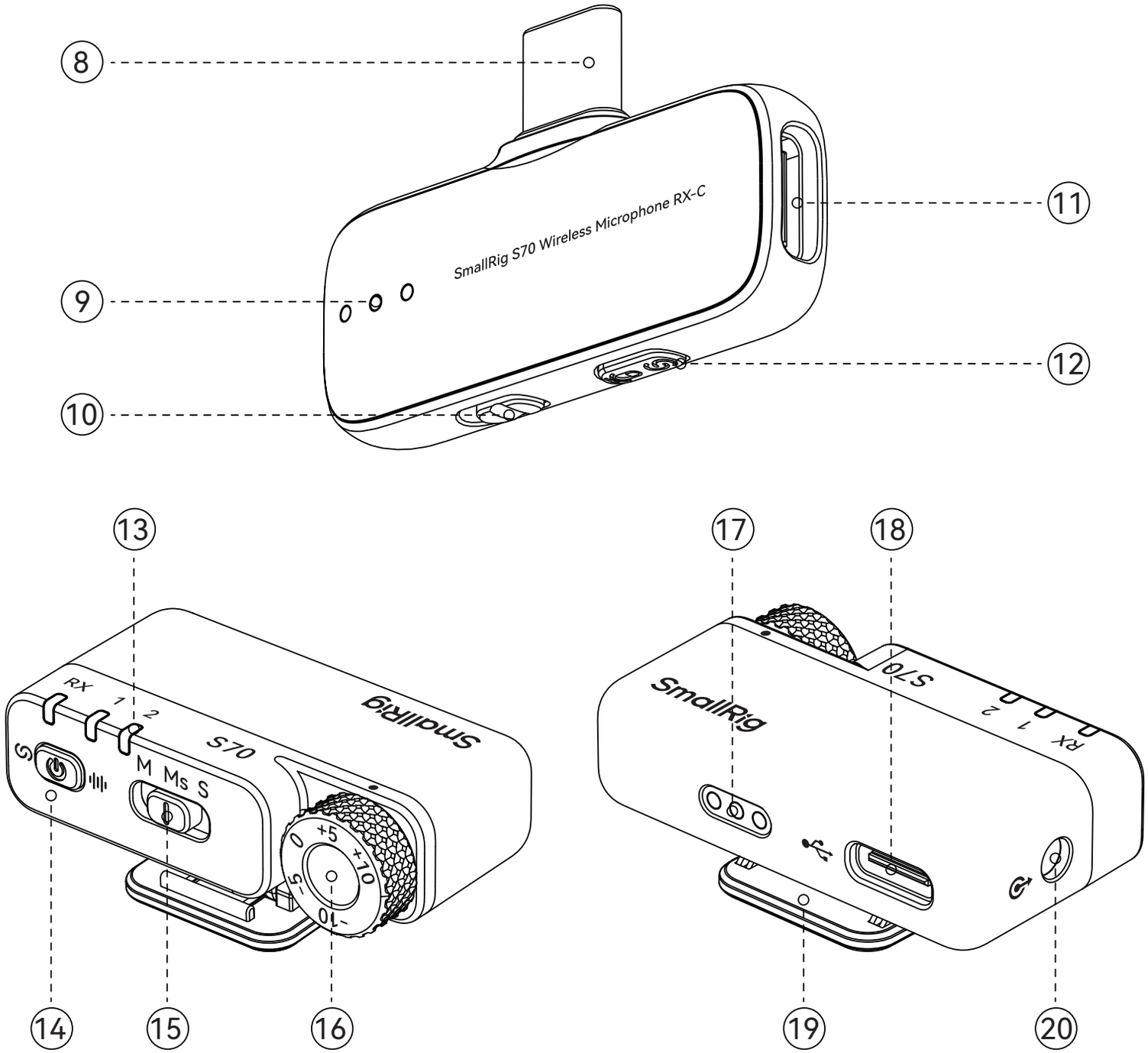
8
9
10
11
12
SmallRig S70 Wireless Microphone RX-C
13
14
15
16
17
18
19
20
RX
1
2
M
Ms
S
SmallRig
S70
+5
0
+10
-5
-10

⑩ 录音模式拨动开关：M档为单声道模式；S档为立体声模式。

⑪ USB-C母座：通过接入USB-C电源，可给手机供电，实现边充边用。

⑫ RX多功能按键（MTB）：
长按6s进入配对状态;
单击切换三档录制音量。

⑬ LED工作指示灯：
RX为RX状态指示灯。
绿灯常亮表示开机状态（使用时）；
绿灯常亮表示满电(充电时)
绿灯慢闪表示充电中（充电时）；
绿灯快闪表示低电量（充电时）；
1和2为TX状态指示灯。
蓝灯慢闪表示回连中;
蓝灯快闪表示配对中;
蓝灯常亮表示连接成功;
指示灯红蓝交替闪烁表示升级中。

⑭ RX多功能按键(MTB)
长按3s进行开/关机操作,此时RX指示灯蓝灯慢闪;
关机状态下,长按6s进入配对状态,此时RX指示灯蓝灯快闪;
单击进入 / 退出降噪模式,此时1和2指示灯绿灯亮 / 绿灯灭;

⑮ 录音模式拨杆：M为单声道模式/Ms为安全音轨模式/S为立体声模式

⑯ 增益旋钮：提供5档增益调节，每一档+/-5db音量。

⑰ 充电触点:充电盒可通过该触点，给发射器进行充电。

⑱ USB-C接口：对RX电池充电/支持有线UAC接口。

⑲ 冷靴板：与相机冷靴接口/热靴接口连接。

⑳ 3.5mm音频接口：通过3.5mm音频线与相机连接。

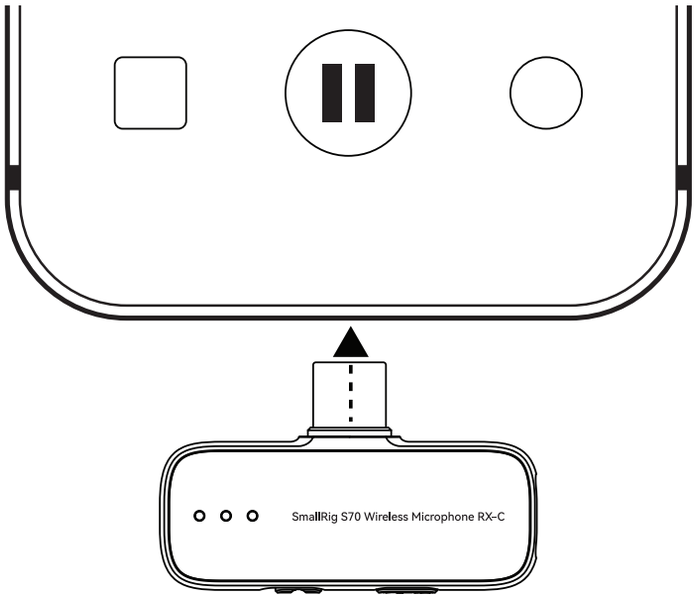

1 取出手机接收器与手机(平板）充电接口连接。

2 取出发射器会自动开机,此时蓝灯会慢闪，表示回连状态,请等待3 ~ 5s自动回连。

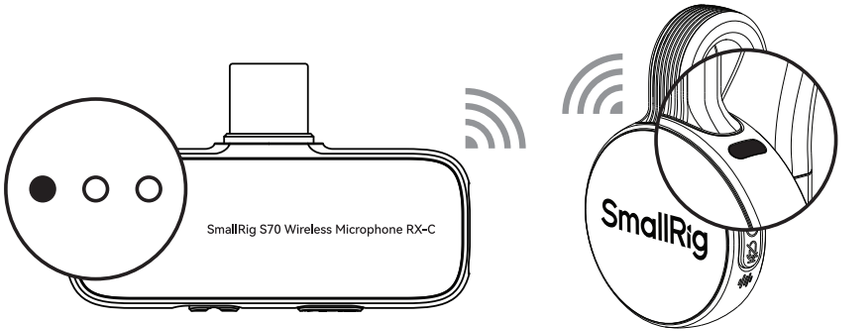

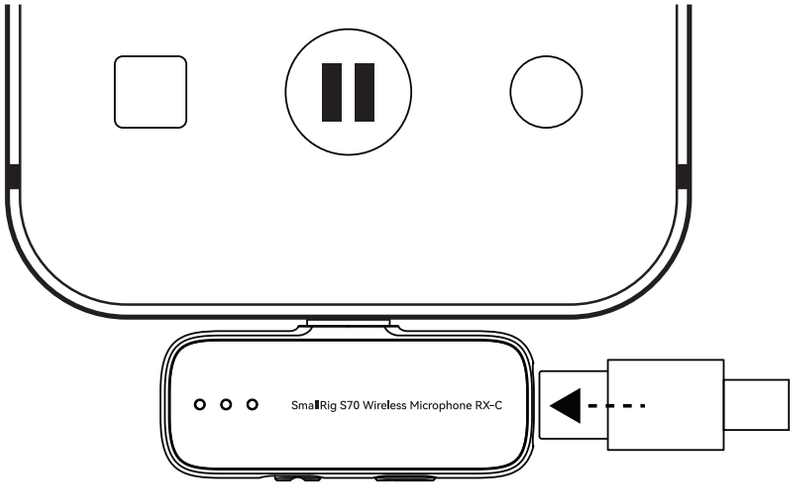

3 回连成功后,发射器和接收器的蓝灯会常亮，此时即可通过发射器进行收音。

4 给接收器接入充电线，可给手机进行充电边充边用。

CN 适配相机

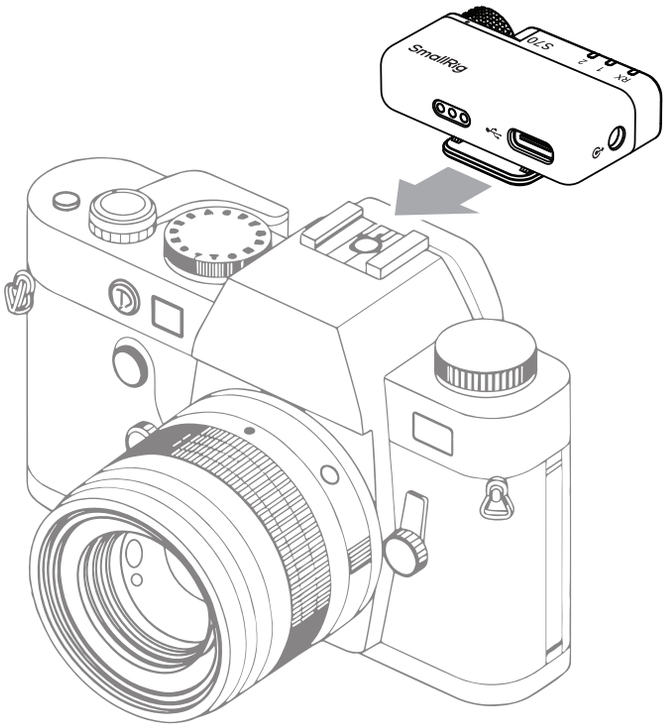

1 取出相机接收器会自动开机，与相机冷靴接口/热靴接口连接。

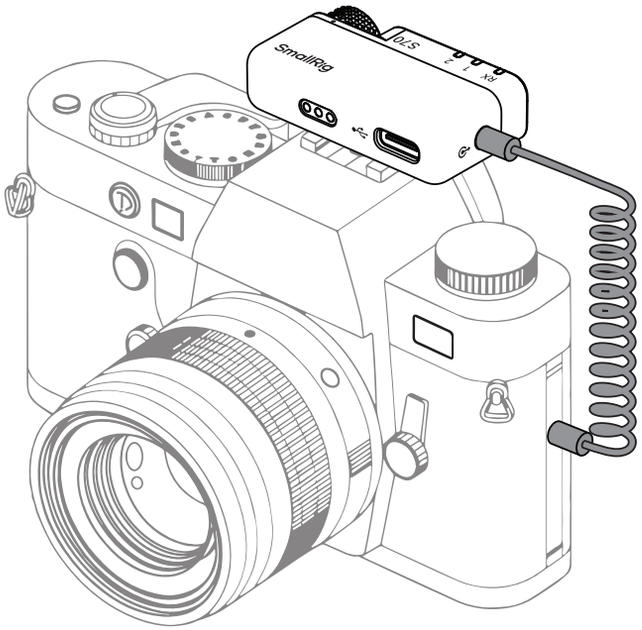

2 通过 3.5mm TRS 转 TRS 线连接接收器和相机。

3 取出发射器会自动开机,此时蓝灯会慢闪，表示回连状态,请等待3 ~ 5s自动回连。

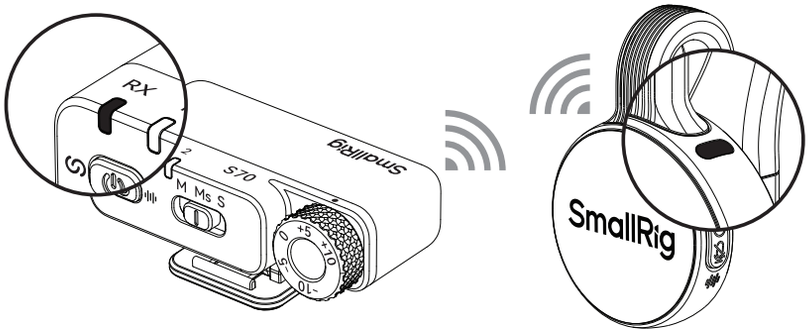

4 回连成功后,发射器和接收器的蓝灯会常亮，此时即可通过发射器进行收音。

CN 适配电脑

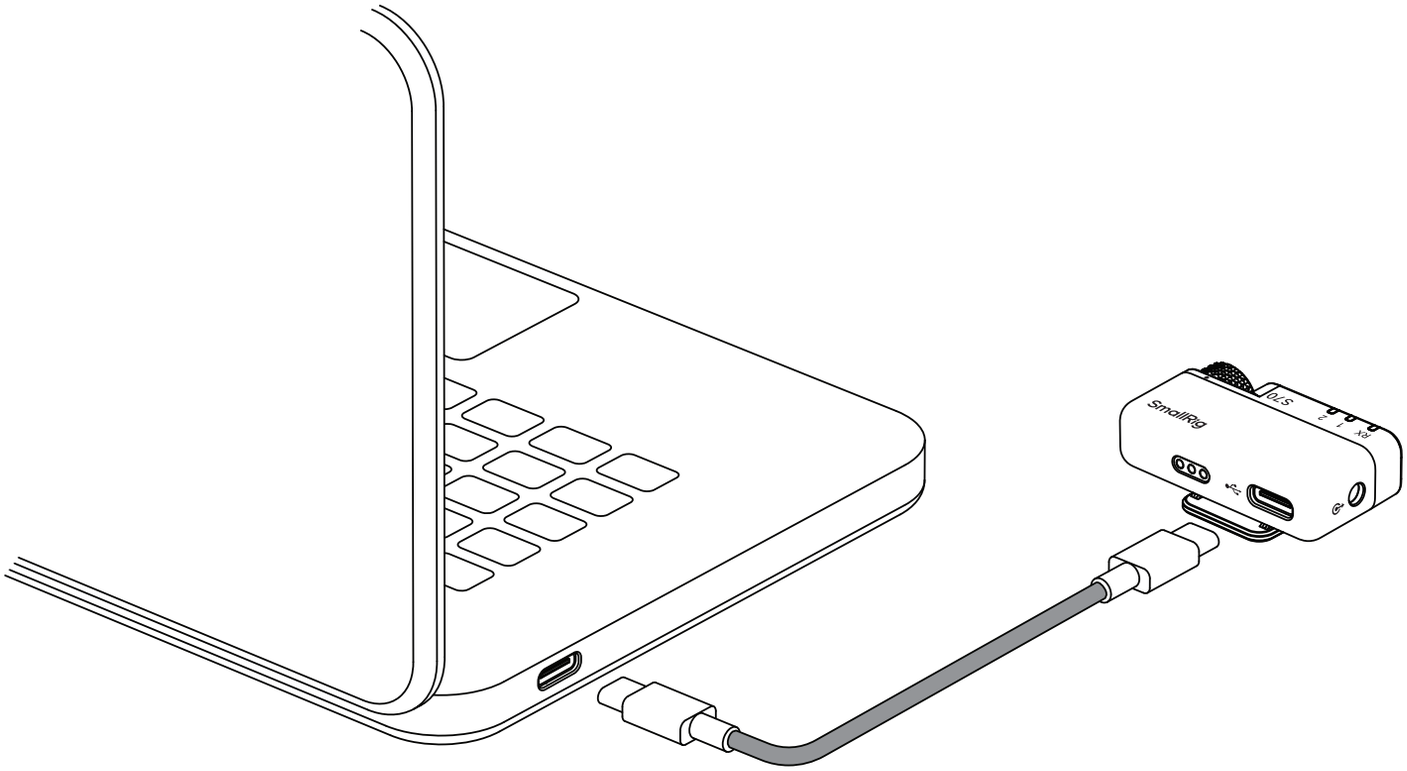

1 取出相机接收器会自动开机，通过USB-C 转 USB-C 线连接接收器和电脑。

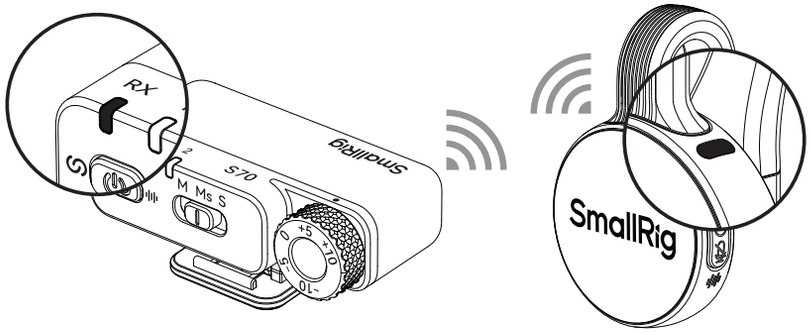

2 取出发射器会自动开机,此时蓝灯会慢闪，表示回连状态,请等待3 ~ 5s自动回连。

3 回连成功后,发射器和接收器的蓝灯会常亮，此时即可通过发射器进行收音。

佩戴方式

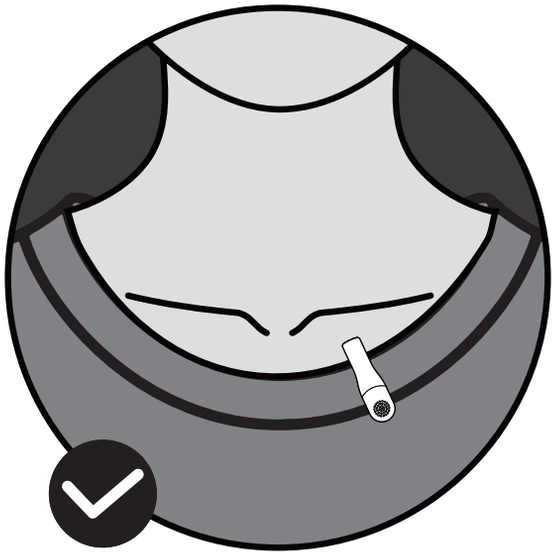

正确佩戴方式：
拾音孔朝外

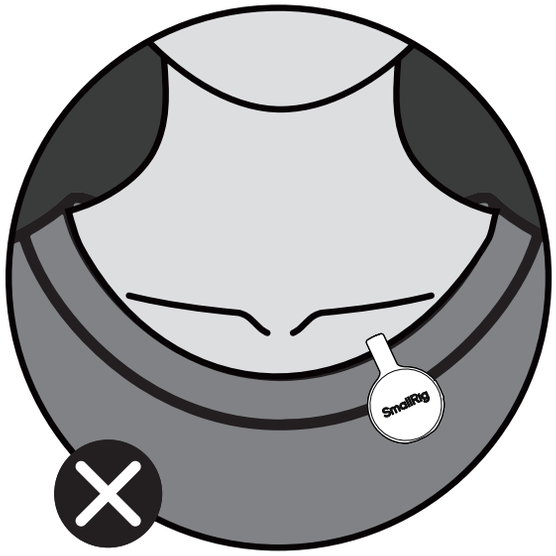

错误佩戴方式：
LOGO朝外

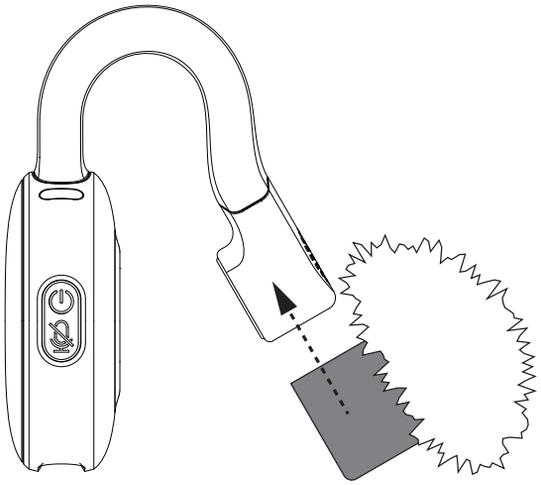

防风毛衣安装：
将防风毛衣硅胶套套入麦克风咪头即可

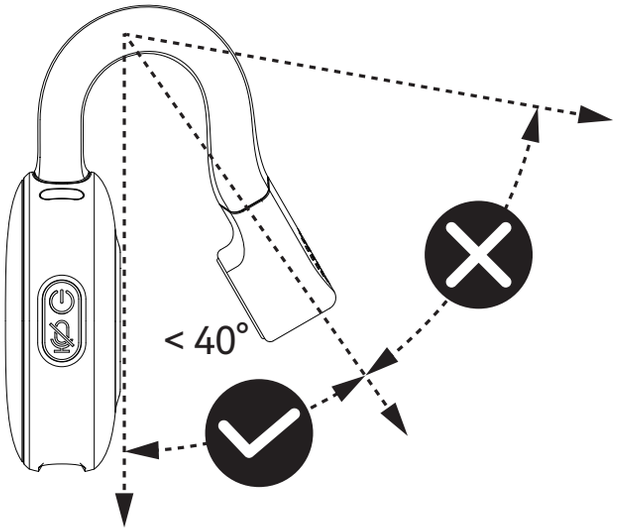

使用过程中，钛丝撑开不得大于40°，
以免对产品造成不可逆的损伤。

CN 产品参数

工作功率	45.5mW
待机功耗	38.5uW
工作频率范围	2400 ~ 2483.5MHz
频率响应范围	20Hz ~ 20kHz
采样率 / 位深	48kHz /24 bit
一键DSP降噪	支持 / APP内三档设置
边充边用	支持
相机同步开关机	支持 / 默认关闭，APP内开启
自动限幅防爆音	支持 / 默认开启，APP内关闭
电池参数(充电盒)	3.8V / 1950mAh / 7.41Wh（5714 / 5715 / 5716） 3.7V / 1000mAh / 3.7Wh (5717)
电池参数(发射器)	3.87V / 85mAh / 0.32895Wh
电池参数(相机接收器)	3.87V / 110mAh / 0.426Wh
充电温度	0℃ ~ 45℃
工作温度	-10℃ ~ 45℃

Produkte

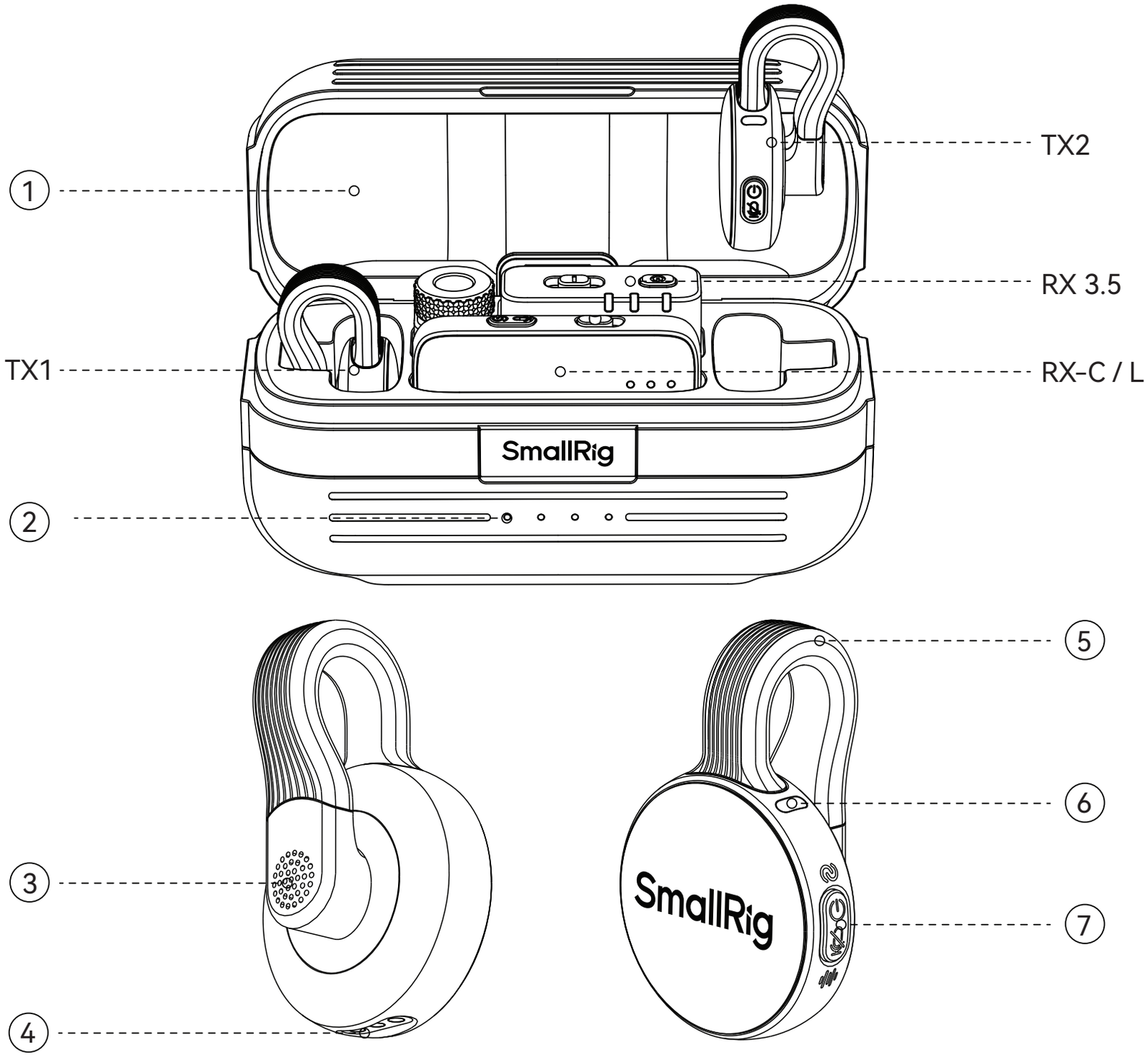

DE Bedienung

① Ladecase: Lädt Sender und Empfänger und dient zur Aufbewahrung.

② Akkustandsanzeige: 4 weiße LEDs.
1 LED leuchtet: 20% Akku;
2 LEDs leuchten: 50% Akku;
3 LEDs leuchten: 75% Akku;
4 LEDs leuchten: 100% Akku;
Voll geladen: alle 4 LEDs leuchten;
Schwacher Akku: 1 LED blinkt schnell;
Beim Laden: alle 4 LEDs blinken nacheinander.

③ Sender (TX): Mit eingebautem Rundstrahl-Mikrofon.

④ Ladekontakte: Das Ladecase lädt den Sender über diese Kontakte.

⑤ Titan-Clip: Zum Befestigen des Mikrofons an der Kleidung.

⑥ LED-Anzeige (TX):
Blaue LED blinkt schnell: Kopplung läuft;
blaue LED blinkt langsam: Verbindung wird hergestellt;
blaue LED leuchtet: verbunden;
grüne LED leuchtet: Rauschfilter an (im Betrieb);
grüne LED leuchtet: voll geladen (beim Laden);
rote LED leuchtet: stumm geschaltet (im Betrieb);
rote LED blinkt langsam: wird geladen;
rote LED blinkt schnell: Akku schwach.

⑦ TX-Multifunktionstaste (MTB):
3 Sek. drücken zum Ein-/Ausschalten, blaue LED blinkt langsam;
ausgeschaltet 6 Sek. drücken für Kopplung, blaue LED blinkt schnell;
1x drücken für Rauschfilter ein/aus, grüne LED an/aus;
2x drücken für Stumm ein/aus, rote LED an/aus.

⑧ USB-C-Stecker: Für USB-C Smartphones und Tablets.

⑨ LED-Anzeige (RX):
Linke und rechte LEDs zeigen Status von TX1 / TX2.
Blaue LED blinkt langsam: Verbindung wird hergestellt;
blaue LED blinkt schnell: Kopplung läuft;
blaue LED leuchtet: verbunden;
grüne LED leuchtet: Rauschfilter an;
rote LED leuchtet: stumm geschaltet;
Bei Lautstärke-Einstellung zeigen drei LEDs die Stufe an:
1 rote LED: Stufe 1;
2 rote LEDs: Stufe 2;
3 rote LEDs: Stufe 3.

Produkte

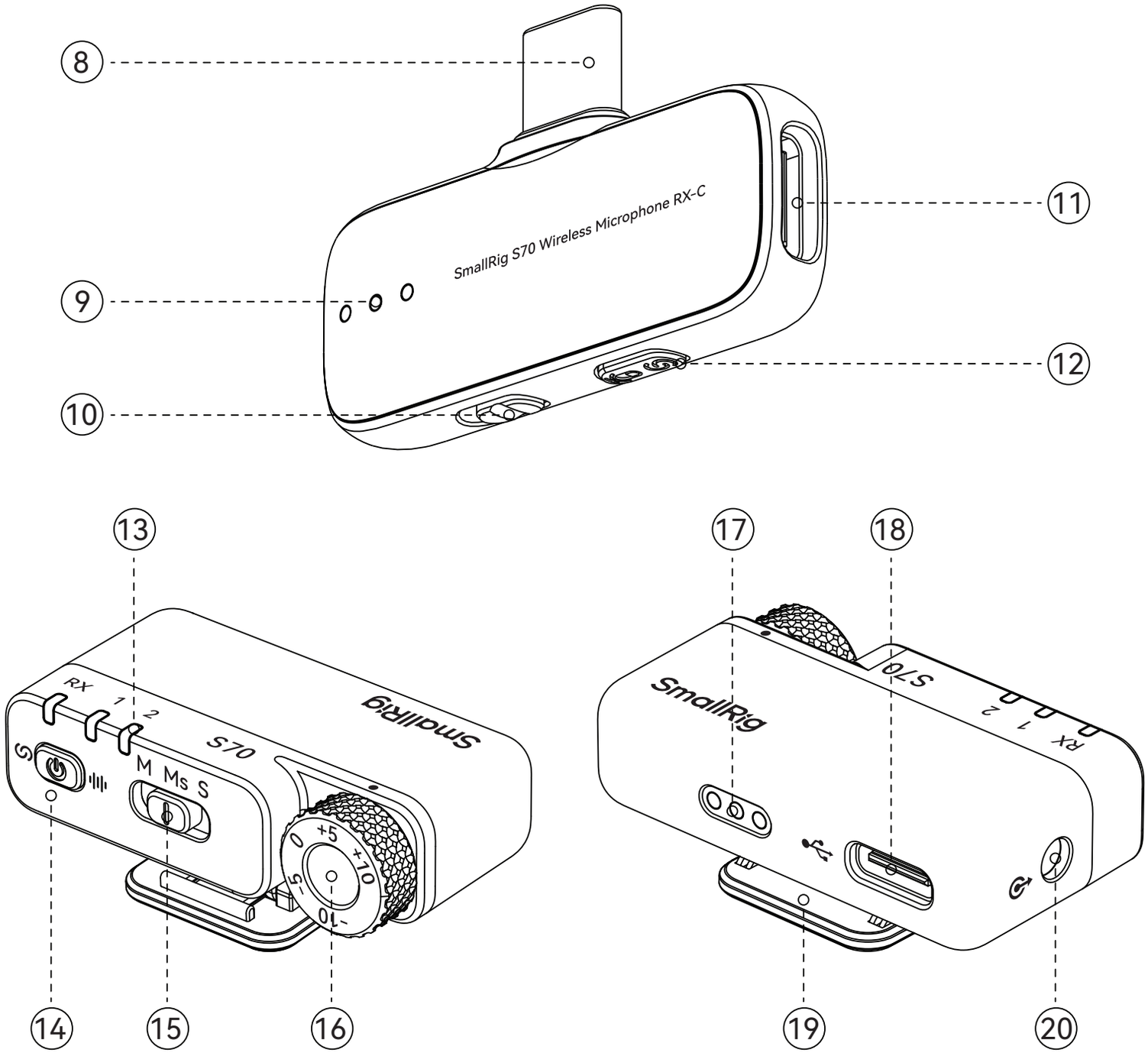
8
9
10
11
12
SmallRig S70 Wireless Microphone RX-C
13
14
15
16
17
18
19
20
RX
1
2
M
Ms
S
S70
SmallRig
+5
0
+10
-5
-10

⑩ Aufnahme-Schalter: M: Mono; S: Stereo.

⑪ USB-C-Buchse: Zum Laden des Smartphones während der Nutzung.

⑫ RX-Multifunktionstaste:
6 Sek. drücken für Kopplung;
1x drücken zum Wechseln der Aufnahmelautstärke (3 Stufen).

⑬ LED-Anzeige:
RX zeigt RX-Status.
Grüne LED leuchtet: eingeschaltet (im Betrieb); grüne LED leuchtet: voll geladen (beim Laden);
grüne LED blinkt langsam: wird geladen (beim Laden); grüne LED blinkt schnell: Akku schwach (beim Laden);
LEDs 1 und 2 zeigen TX-Status.
Blaue LED blinkt langsam: Verbindung wird hergestellt; blaue LED blinkt schnell: Kopplung läuft; blaue LED leuchtet: verbunden; LED blinkt rot-blau: Update läuft.

⑭ RX-Multifunktionstaste:
3 Sek. drücken zum Ein-/Ausschalten, RX-LED blinkt blau langsam;
ausgeschaltet 6 Sek. drücken für Kopplung, RX-LED blinkt blau schnell;
1x drücken für Rauschfilter ein/aus, LEDs 1 und 2 grün an/aus;
2x drücken für Stumm ein/aus, LEDs 1 und 2 rot an/aus.

⑮ Aufnahme-Schalter: M: Mono / Ms: Safety-Track / S: Stereo.

⑯ Lautstärke-Regler: 5 Stufen, je Stufe +/-5 dB.

⑰ Ladekontakte: Das Ladecase lädt den Sender über diese Kontakte.

⑱ USB-C-Anschluss: Zum Laden des RX / USB-Audio-Anschluss (UAC).

⑲ Zubehörschuh-Adapter: Mit Kamera-Zubehörschuh/Blitzschuh anschließen..

⑳ 3,5 mm Audioausgang: Verbindung zur Kamera über 3,5 mm Audiokabel.

DE Smartphone anschließen

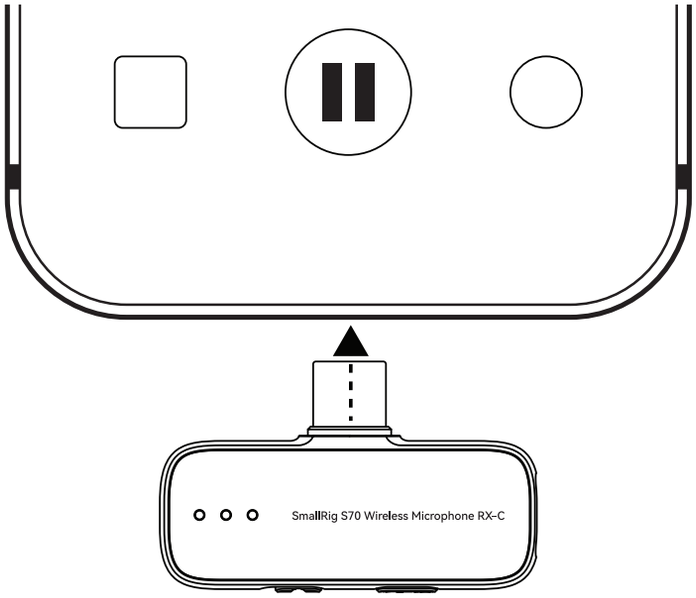

1 Smartphone-Empfänger herausnehmen und an den Ladeanschluss des Smartphones (des Tablets) stecken.

2 Sender herausnehmen und er schaltet sich automatisch ein. Blaue LED blinkt langsam und Verbindung wird hergestellt. Warten Sie 3 bis 5 Sek. für automatische Verbindung.

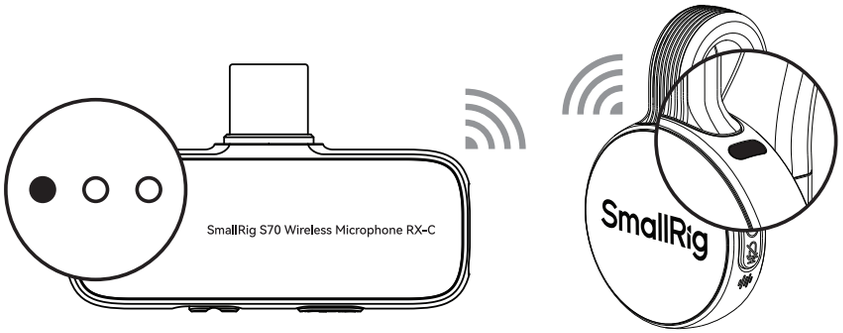

3 Wenn verbunden, leuchten die blauen LEDs von Sender und Empfänger, Aufnahme kann über den Sender beginnen.

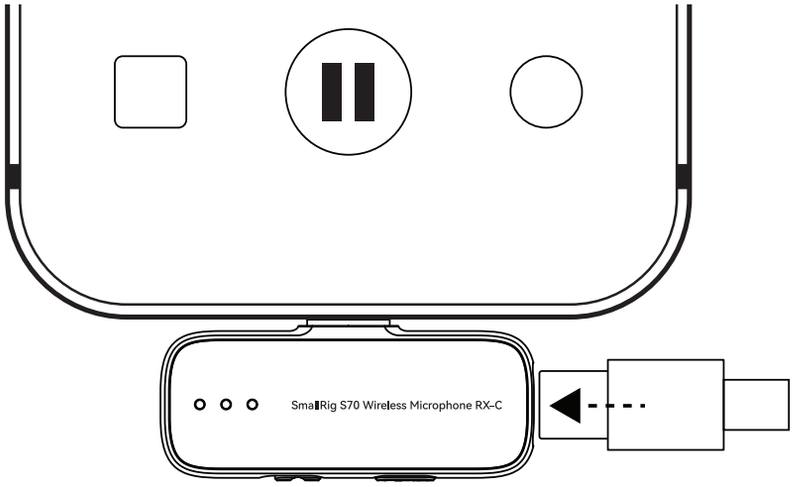

4 Ladekabel an Empfänger anschließen, um das Smartphone während der Nutzung aufzuladen.

DE Kamera anschließen

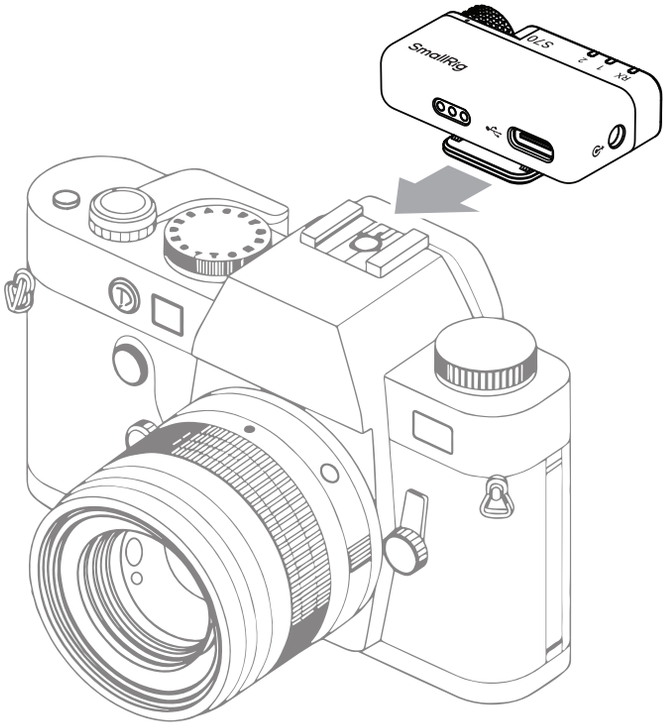

1 Kamera-Empfänger herausnehmen und er schaltet sich automatisch ein, mit Kamera-Zubehörschuh/Blitzschuh anschließen.

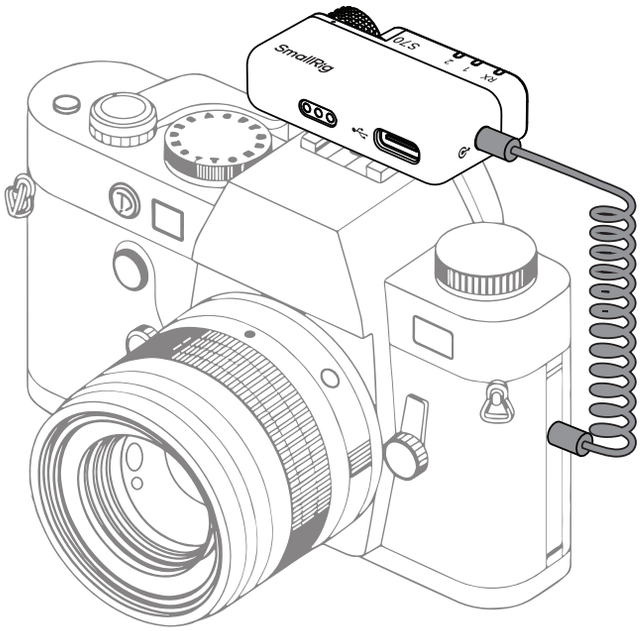

2 Empfänger und Kamera mit 3,5 mm TRS-zu-TRS-Kabel verbinden.

3 Sender herausnehmen und er schaltet sich automatisch ein. Blaue LED blinkt langsam und Verbindung wird hergestellt. Warten Sie 3 bis 5 Sek. für automatische Verbindung.

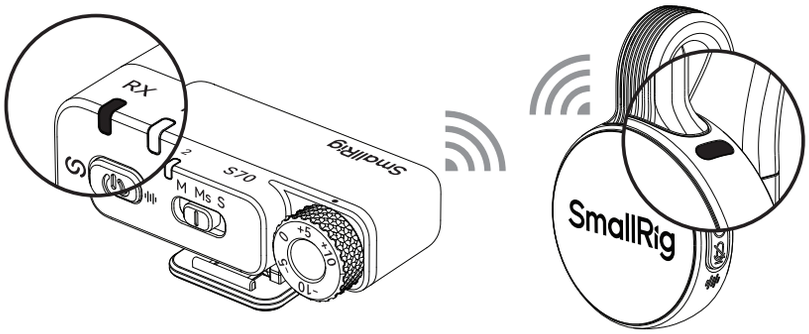

4 Wenn verbunden, leuchten die blauen LEDs von Sender und Empfänger, Aufnahme kann über den Sender beginnen.

DE Computer anschließen

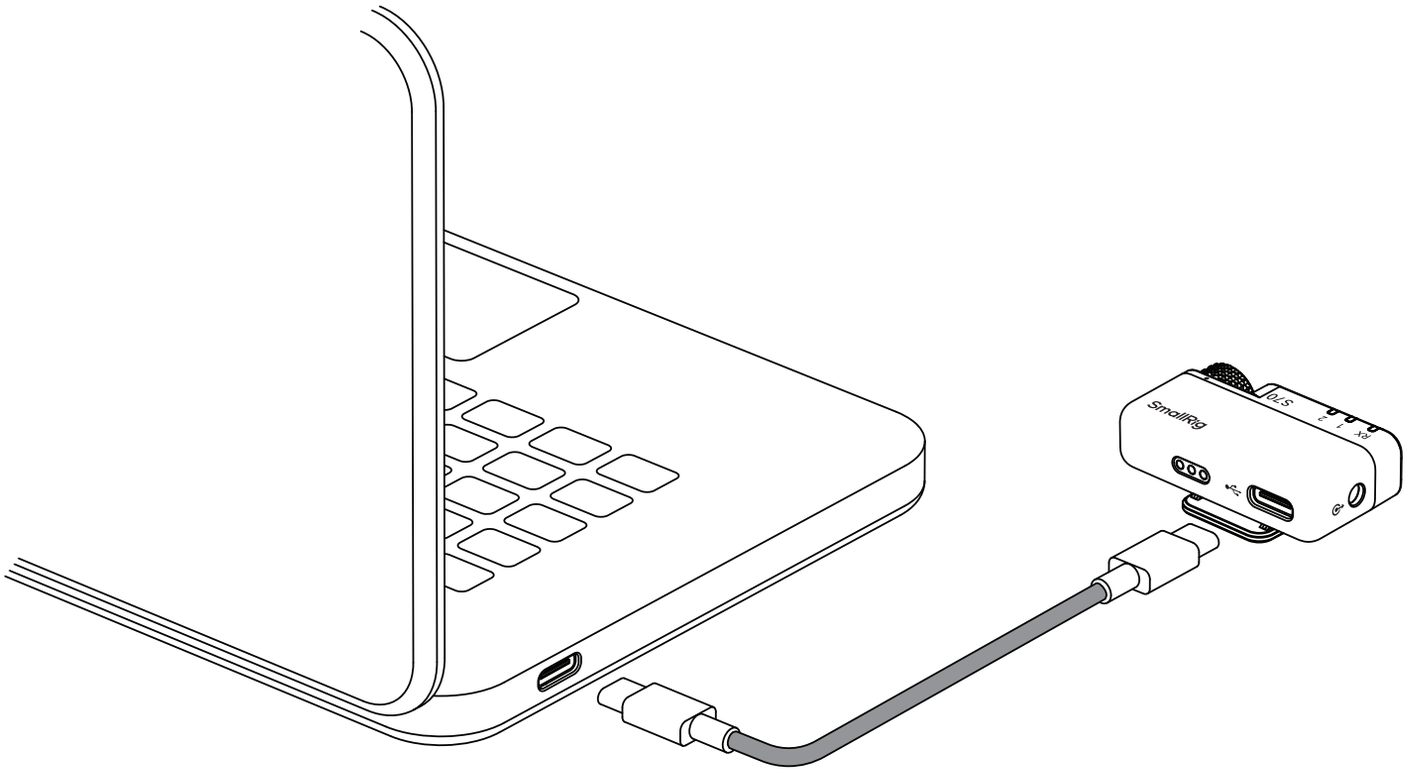

1 Kamera-Empfänger herausnehmen und er schaltet sich automatisch ein, mit USB-C-zu-USB-C-Kabel an Computer anschließen.

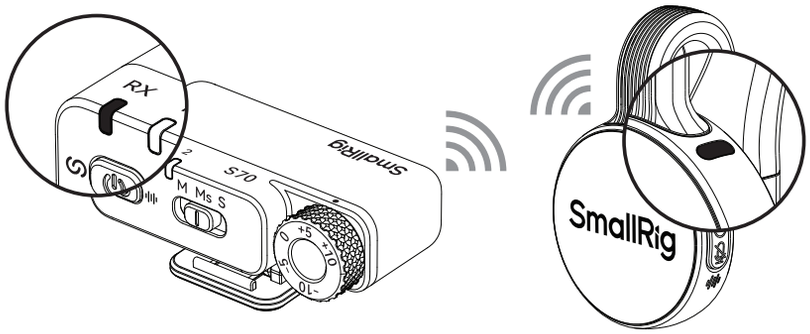

2 Sender herausnehmen und er schaltet sich automatisch ein. Blaue LED blinkt langsam und Verbindung wird hergestellt. Warten Sie 3 bis 5 Sek. für automatische Verbindung.

3 Wenn verbunden, leuchten die blauen LEDs von Sender und Empfänger, Aufnahme kann über den Sender beginnen.

Richtig tragen

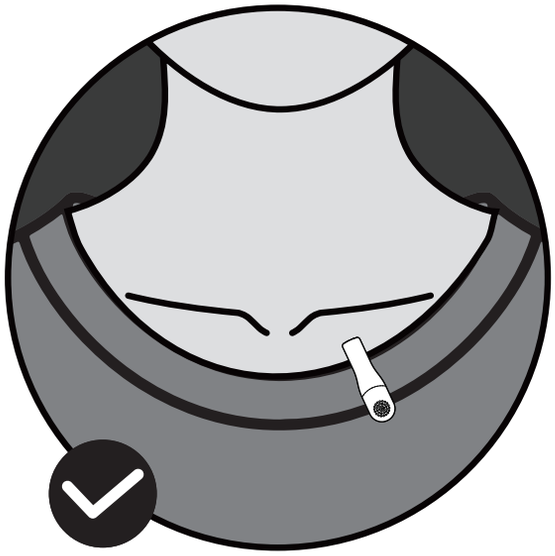

Richtig:
Schallöffnung nach außen

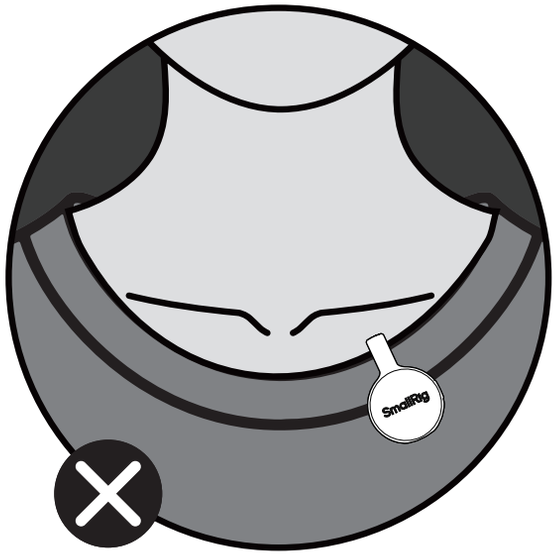

Falsch:
Logo nach außen

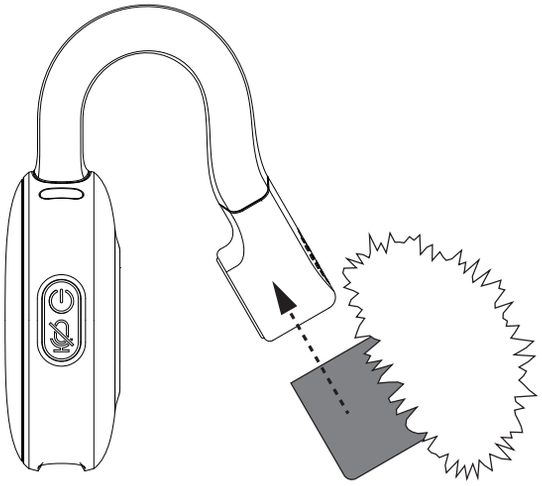

Windschutz montieren:
Windschutz einfach über das Mikrofon stülpen

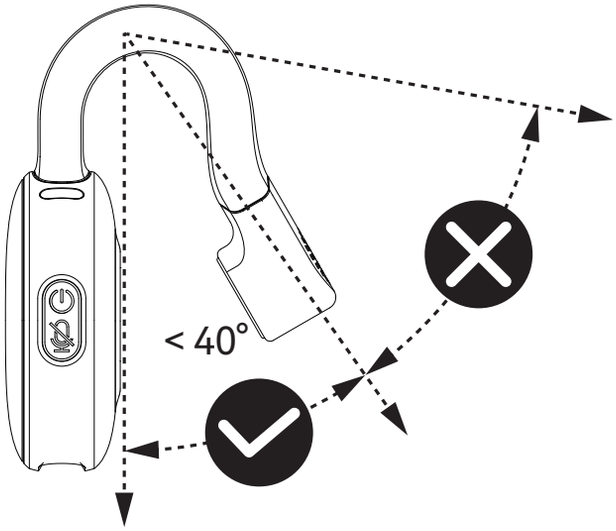

Den Titan-Draht nicht mehr als 40° biegen, um Schäden zu vermeiden.

DE Produktparameter

Leistungsaufnahme	45,5 mW
Standby-Verbrauch	38,5µW
Frequenzband	2400 bis 2483.5MHz
Frequenzbereich	20Hz bis 20kHz
Abtastrate/Bittiefe	48kHz / 24Bit
Ein-Tasten-DSP-Rauschfilter	Ja / 3 Stufen in App
Laden während Nutzung	Ja
Synchrones Ein-/Ausschalten mit Kamera	Ja / standardmäßig aus, in App einschalten
Automatische Lautstärkebegrenzung	Ja / standardmäßig ein, in App ausschalten
Batterieparameter (Ladecase)	3,8V / 1.950mAh / 7,41Wh (5714 / 5715 / 5716) 3,7V / 1.000mAh / 3,7Wh (5717)"
Batterieparameter (Sender)	3,87V / 85mAh / 0,32895Wh
Batterieparameter (Kamera-Empfänger)	3,87V / 110mAh / 0,426Wh
Aufladungstemperatur	von 0°C (32°F) bis 45°C (113°F)
Betriebstemperatur	von -10°C (14°F) bis 45°C (113°F)

Introduction du produit

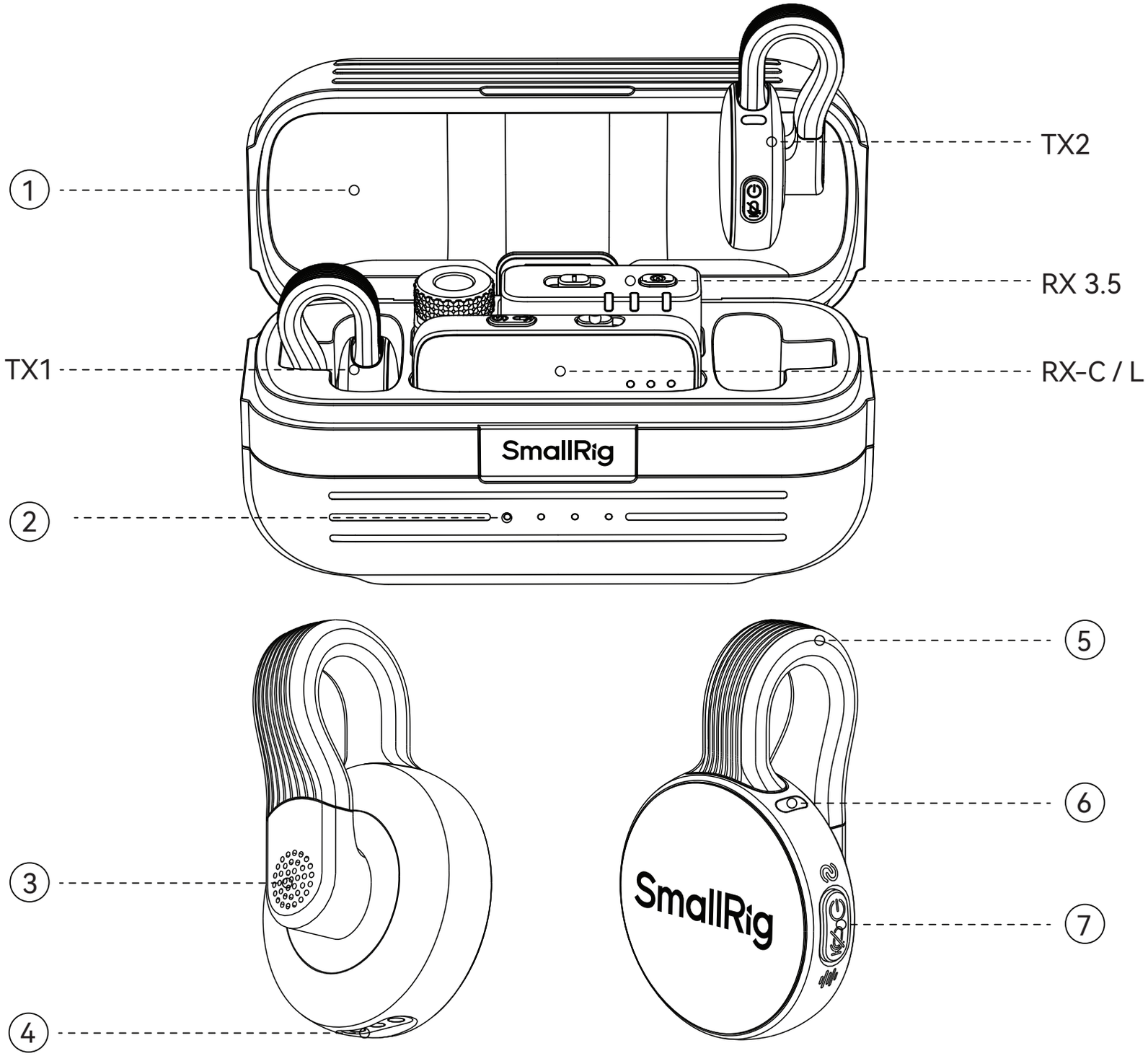

Guide d'utilisation

① Boîtier de charge : permet de recharger l'émetteur et le récepteur et sert de boîtier de rangement du produit.

② Voyants d'indication du niveau de batterie : comprend 4 voyants LED blancs.
1 LED allumée en continu : 20 % de batterie restante ;
2 LED allumées en continu : 50 % de batterie restante ;
3 LED allumées en continu : 75 % de batterie restante ;
4 LED allumées en continu : 100 % de batterie restante ;
Batterie complètement chargée : 4 voyants allumés en continu ;
Batterie faible : 1 voyant clignote rapidement ;
En cours de charge : les 4 voyants clignotent en séquence.

③ Émetteur (TX) : intègre un microphone omnidirectionnel.

④ Contact de charge : permet au boîtier de charge d'alimenter l'émetteur via ce contact.

⑤ Clip dorsal en titane : permet de fixer et de porter le microphone sur un vêtement.

⑥ Voyant LED de fonctionnement (TX) :
Bleu clignotant rapidement : appairage en cours ;
Bleu clignotant lentement : reconnexion en cours ;
Bleu fixe : connexion réussie ;
Vert fixe : réduction du bruit activée (en fonctionnement) ;
Vert fixe : batterie pleine (en charge) ;
Rouge fixe : mode muet (en fonctionnement) ;
Rouge clignotant lentement : en charge ;
Rouge clignotant rapidement : batterie faible.

⑦ Bouton multifonctions du TX (MTB) :
Appui long de 3 secondes : marche/arrêt ;
voyant bleu clignote lentement ;
En mode éteint, appui long de 6 secondes : entrée en mode appairage ;
voyant bleu clignote rapidement ;
Appui simple : activer/désactiver la réduction du bruit ;
voyant vert allumé/éteint ;
Double appui : activer/désactiver le mode muet ;
voyant rouge allumé/éteint.

⑧ Connecteur USB-C : compatible avec les smartphones et tablettes équipés d'un port USB-C.

⑨ Voyants LED de fonctionnement (RX) :
Les deux voyants gauche/droite indiquent respectivement l'état de fonctionnement de TX1 / TX2.
clignotement lent en bleu des deux voyants : reconnexion en cours ; clignotement rapide en bleu : appairage en cours ; bleu fixe : connexion réussie ;
vert fixe : réduction de bruit activée ; rouge fixe : mode muet activé.
Lors du réglage du gain, trois voyants indiquent le niveau de gain.
1 voyant rouge allumé : gain niveau 1 ; 2 voyants rouges allumés : gain niveau 2 ; 3 voyants rouges allumés : gain niveau 3.

Introduction du produit

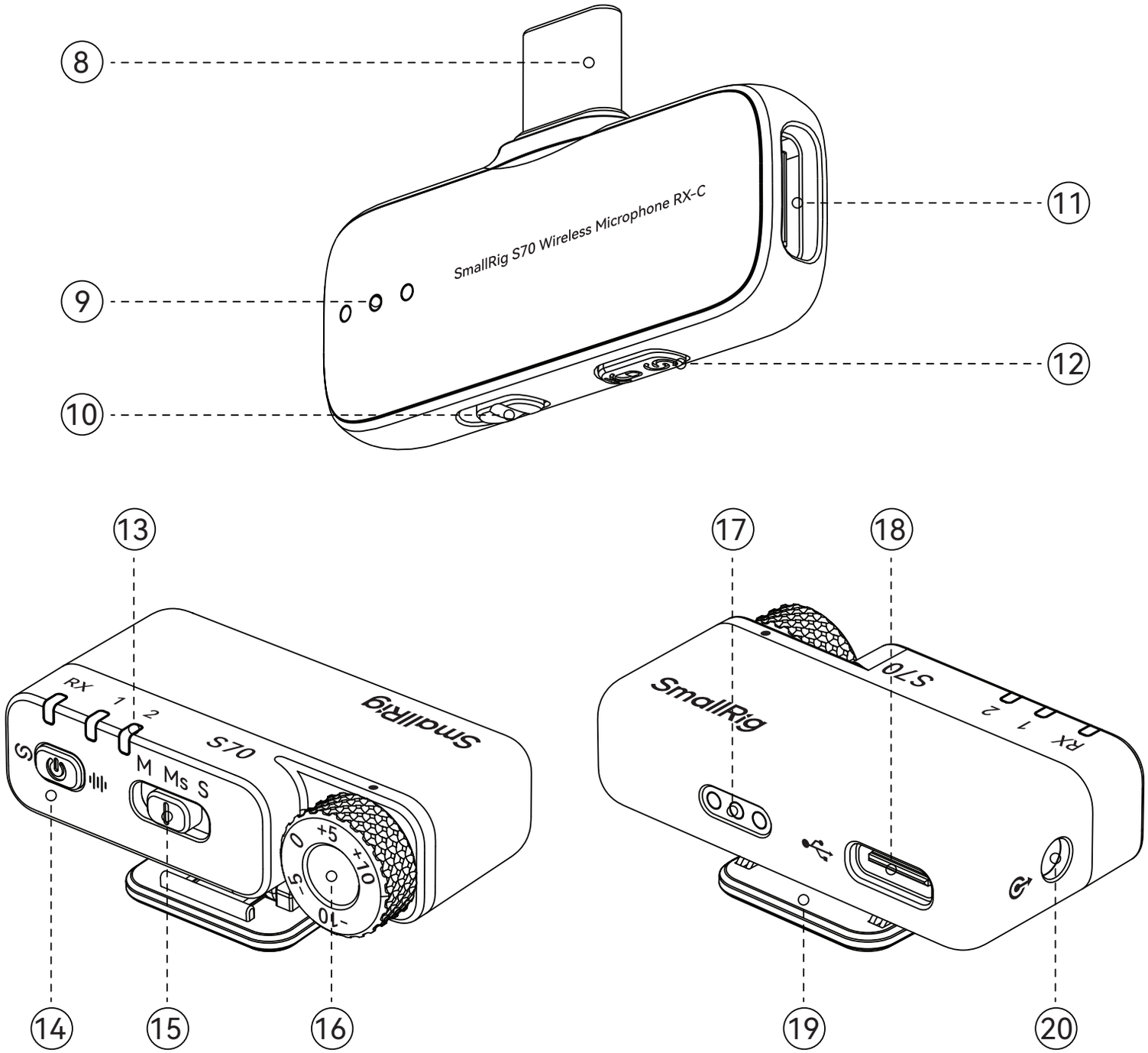

⑩ Interrupteur de mode d’enregistrement : Position M : mode mono ; Position S : mode stéréo.

⑪ Port femelle USB-C : en branchant une alimentation USB-C, il est possible d’alimenter le téléphone pour une utilisation et une recharge simultanées.

⑫ Bouton multifonction RX (MTB) :
Appui long de 6 secondes pour entrer en mode appairage ;
Appui simple pour basculer entre trois niveaux de volume d’enregistrement.

⑬ Voyants LED de fonctionnement :
RX correspond au voyant d’état RX.
Vert fixe : appareil sous tension (en utilisation) ;
vert fixe : batterie pleine (en charge).
Vert clignotement lent : en cours de charge (en charge) ;
Vert clignotement rapide : batterie faible (en charge).
1 et 2 correspondent aux voyants d’état TX.
Bleu clignotement lent : reconnexion en cours ;
Bleu clignotement rapide : appairage en cours ;
Bleu fixe : connexion réussie ;
Rouge et bleu alternés : mise à jour en cours.

⑭ Bouton multifonction RX (MTB) :
Appui long de 3 secondes pour allumer/éteindre l’appareil, le voyant RX bleu clignote lentement ;
Depuis l’état éteint, appui long de 6 secondes pour entrer en mode appairage, le voyant RX bleu clignote rapidement ;
Appui simple pour activer/désactiver le mode réduction de bruit, les voyants 1 et 2 verts sont allumés/éteints ;
Double appui pour activer/désactiver le mode mue, les voyants 1 et 2 rouges sont allumés/éteints.

⑮ Sélecteur de mode d’enregistrement : M : mode mono / Ms : mode piste de sécurité / S : mode stéréo.

⑯ Molette de gain : offre 5 niveaux de réglage du gain, chaque niveau correspondant à ±5 dB de volume.

⑰ Contact de charge : permet au boîtier de charge d’alimenter l’émetteur via ce contact.

⑱ Port USB-C : recharge la batterie du RX / supporte l’interface filaire UAC.

⑲ Griffe froide : permet la connexion avec la griffe froide / griffe chaude d’un appareil photo.

⑳ Port audio 3,5 mm : permet de connecter l’appareil photo via un câble audio 3,5 mm.

FR Adaptation aux téléphones

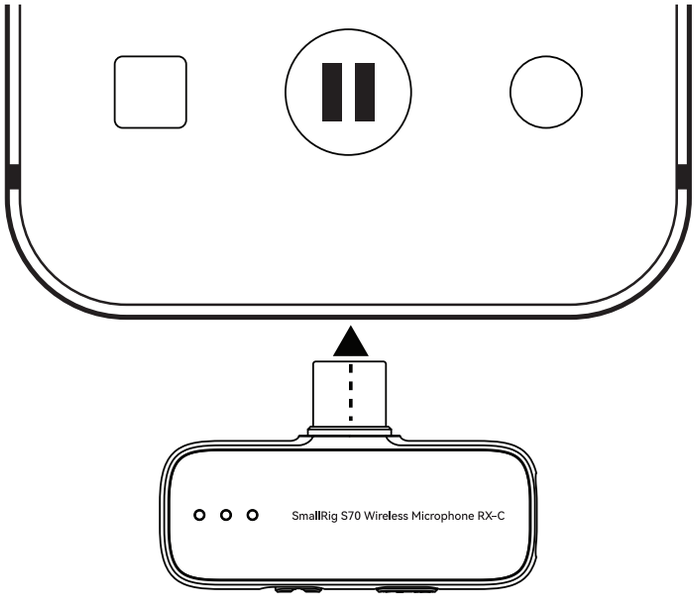

1 Retirez le récepteur pour téléphone et connectez-le au port de charge du téléphone (ou de la tablette).

2 Retirez l'émetteur et il s'allume automatiquement. Le voyant bleu clignote lentement, indiquant l'état de reconnexion. Patientez 3 à 5 secondes pour la reconnexion automatique.

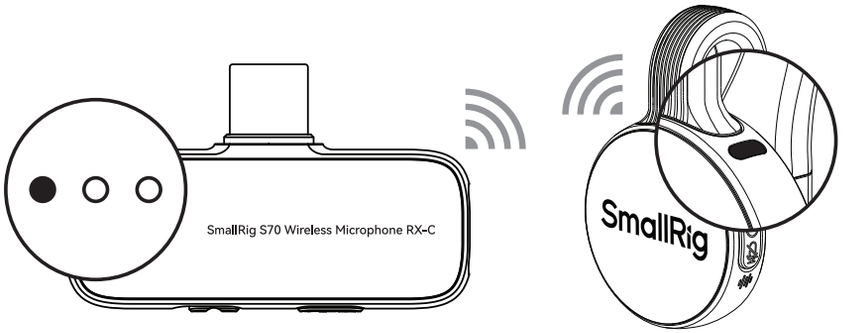

3 Une fois la reconnexion réussie, le voyant bleu de l'émetteur et du récepteur reste fixe. Vous pouvez alors utiliser l'émetteur pour la prise de son.

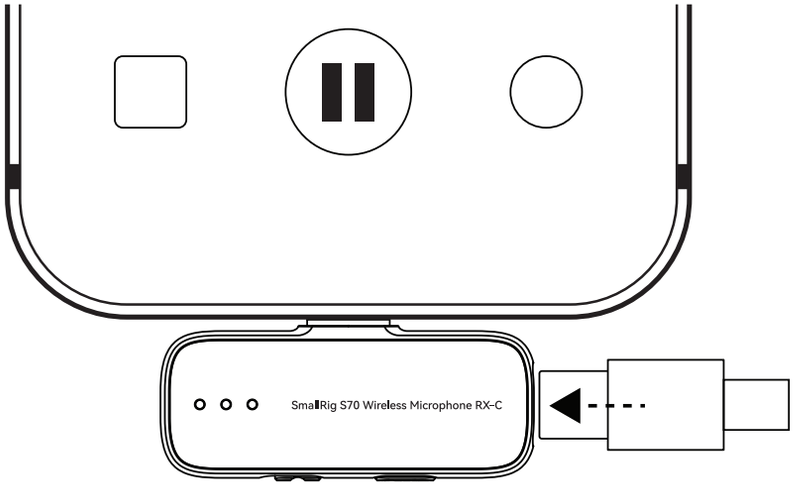

4 En branchant un câble de charge au récepteur, il est possible d'alimenter le téléphone et d'utiliser l'appareil en charge.

FR Adaptation aux appareils photo

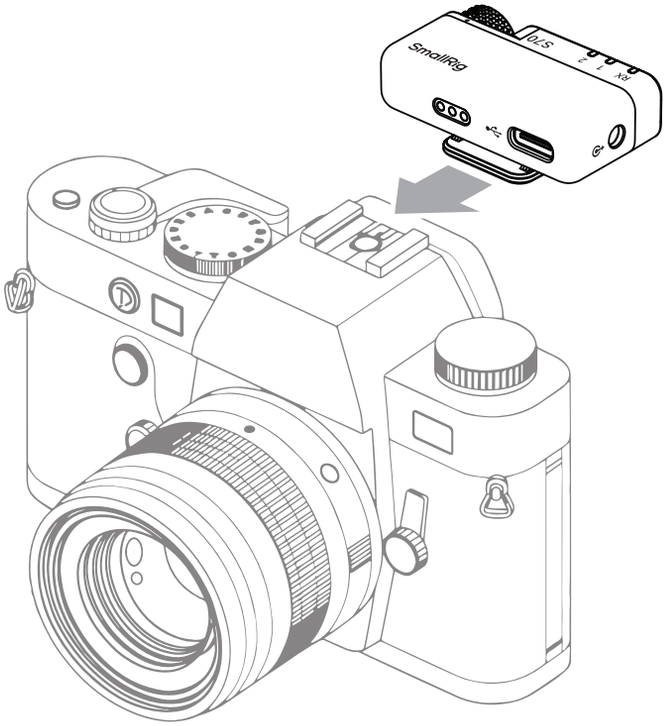

1 Retirez le récepteur pour appareil photo et il s'allume automatiquement. Connectez-le à la griffe froide / griffe chaude de l'appareil photo.

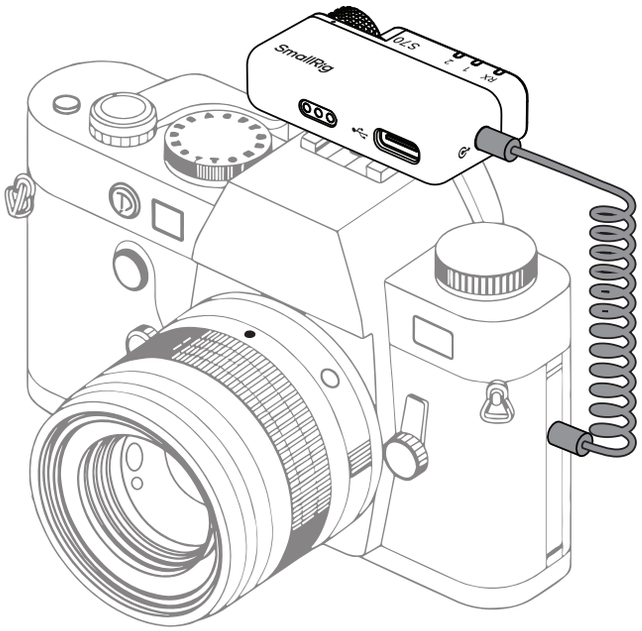

2 Utilisez un câble TRS vers TRS 3,5 mm pour connecter le récepteur à l'appareil photo.

3 Retirez l'émetteur et il s'allume automatiquement. Le voyant bleu clignote lentement, indiquant l'état de reconnexion. Patientez 3 à 5 secondes pour la reconnexion automatique.

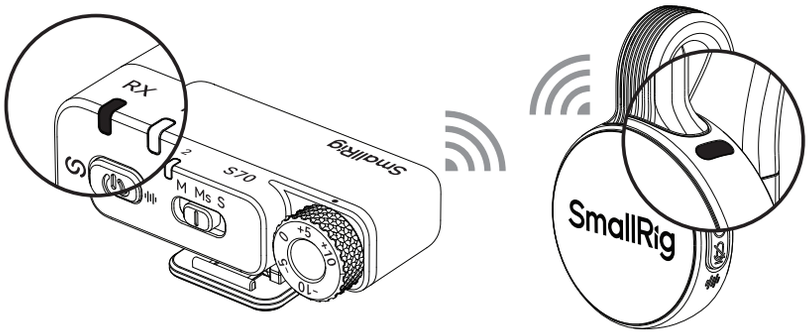

4 Une fois la reconnexion réussie, le voyant bleu de l'émetteur et du récepteur reste fixe. Vous pouvez alors utiliser l'émetteur pour la prise de son.

FR Adaptation aux ordinateurs

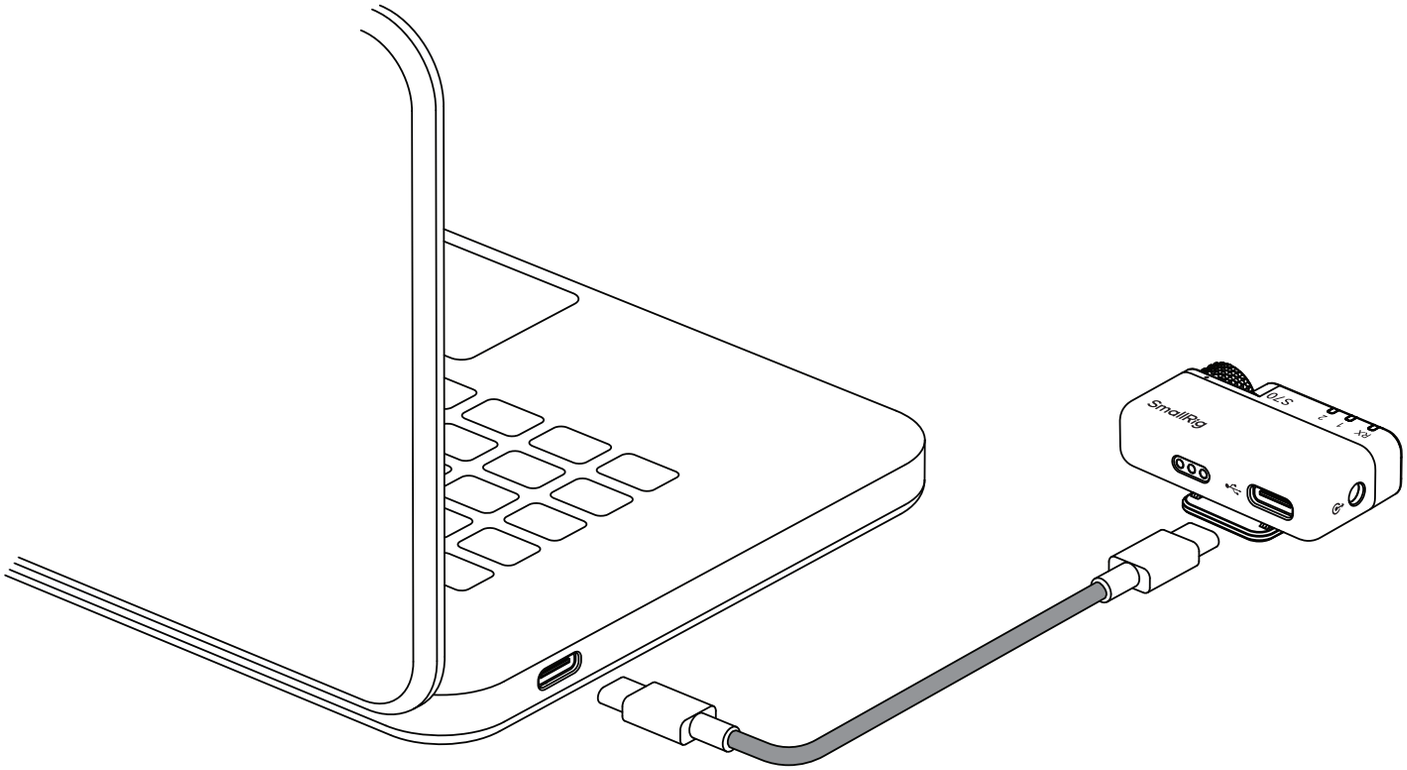

1 Retirez le récepteur pour appareil photo et il s'allume automatiquement. Connectez le récepteur à l'ordinateur via un câble USB-C vers USB-C.

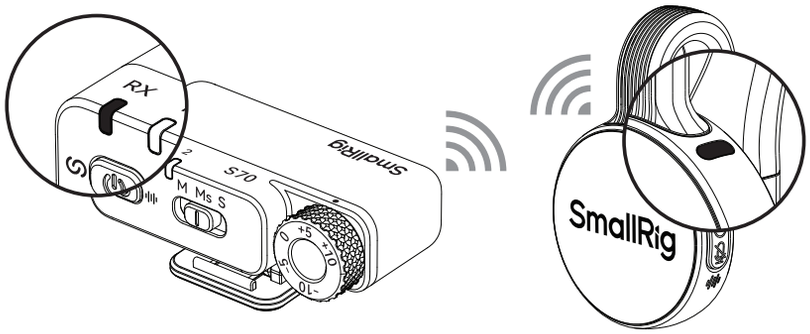

2 Retirez l'émetteur et il s'allume automatiquement. Le voyant bleu clignote lentement, indiquant l'état de reconnexion. Patientez 3 à 5 secondes pour la reconnexion automatique.

3 Une fois la reconnexion réussie, le voyant bleu de l'émetteur et du récepteur reste fixe. Vous pouvez alors utiliser l'émetteur pour la prise de son.

Méthode de port

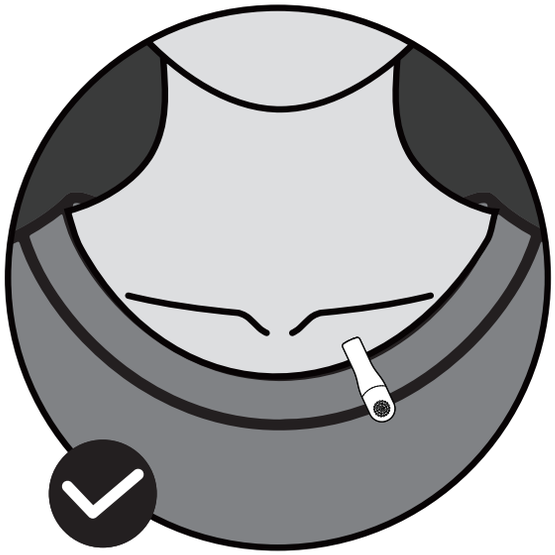

Position correcte :
l'orifice de captation du son orienté vers l'extérieur

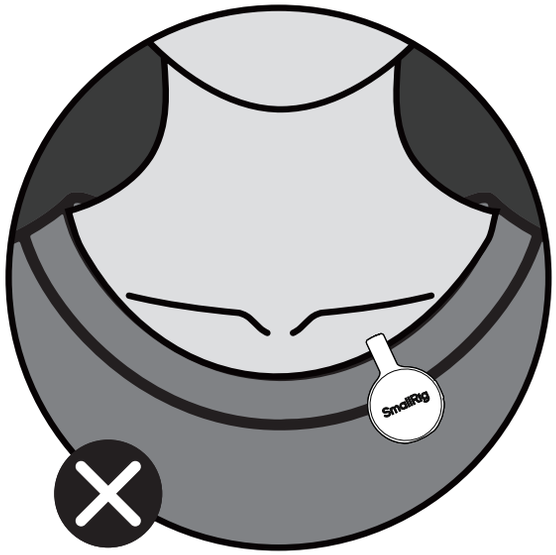

Position incorrecte:
le logo orienté vers l'extérieur

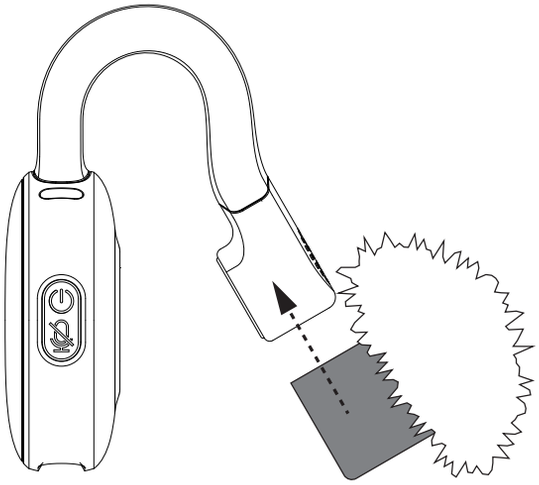

Installation de la bonnette anti-vent :
Enfilez la gaine en silicone de la bonnette anti-vent sur la capsule du micro.

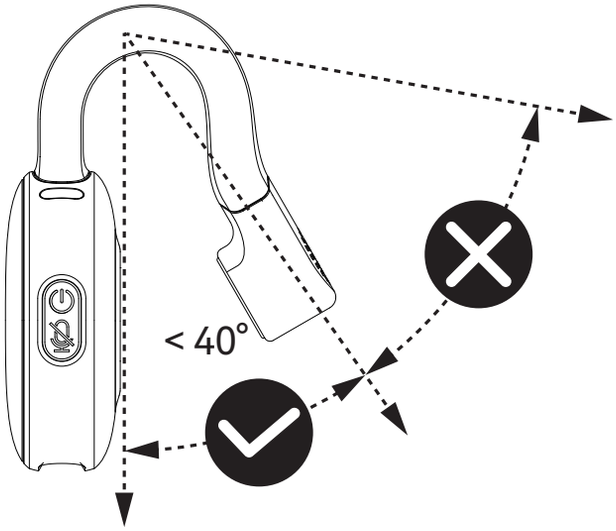

Pendant l'utilisation, l'ouverture du support en fil de titane ne doit pas dépasser 40° afin d'éviter des dommages irréversibles au produit.

FR Paramètres du produit

Puissance de fonctionnement	45,5mW
Consommation en veille	38,5µW
Bande de fréquence	de 2400Hz à 2483.5MHz
Plage de réponse en fréquence	de 20Hz à 20kHz
Taux d'échantillonnage / profondeur de bits	48kHz / 24bit
Réduction de bruit DSP en un clic	Prise en charge / 3 niveaux réglables dans l'application
Utilisation pendant la charge	Prise en charge
Synchronisation marche / arrêt avec l'appareil photo	Prise en charge / désactivé par défaut, activable dans l'application
Limitation automatique du volume pour éviter la saturation	Prise en charge / activé par défaut, désactivable dans l'application
Paramètres de batterie (boîtier de charge)	3,8V / 1.950mAh / 7,41Wh (5714 / 5715 / 5716) 3,7V / 1.000mAh / 3,7Wh (5717)
Paramètres de batterie (émetteur)	3,87V / 85mAh / 0,32895Wh
Paramètres de batterie (récepteur pour appareil photo)	3,87V / 110mAh / 0,426Wh
Température de charge	de -0°C (32°F) à 45°C (113°F)
Température de travail	de -10°C (14°F) à 45°C (113°F)

Descrizione del prodotto

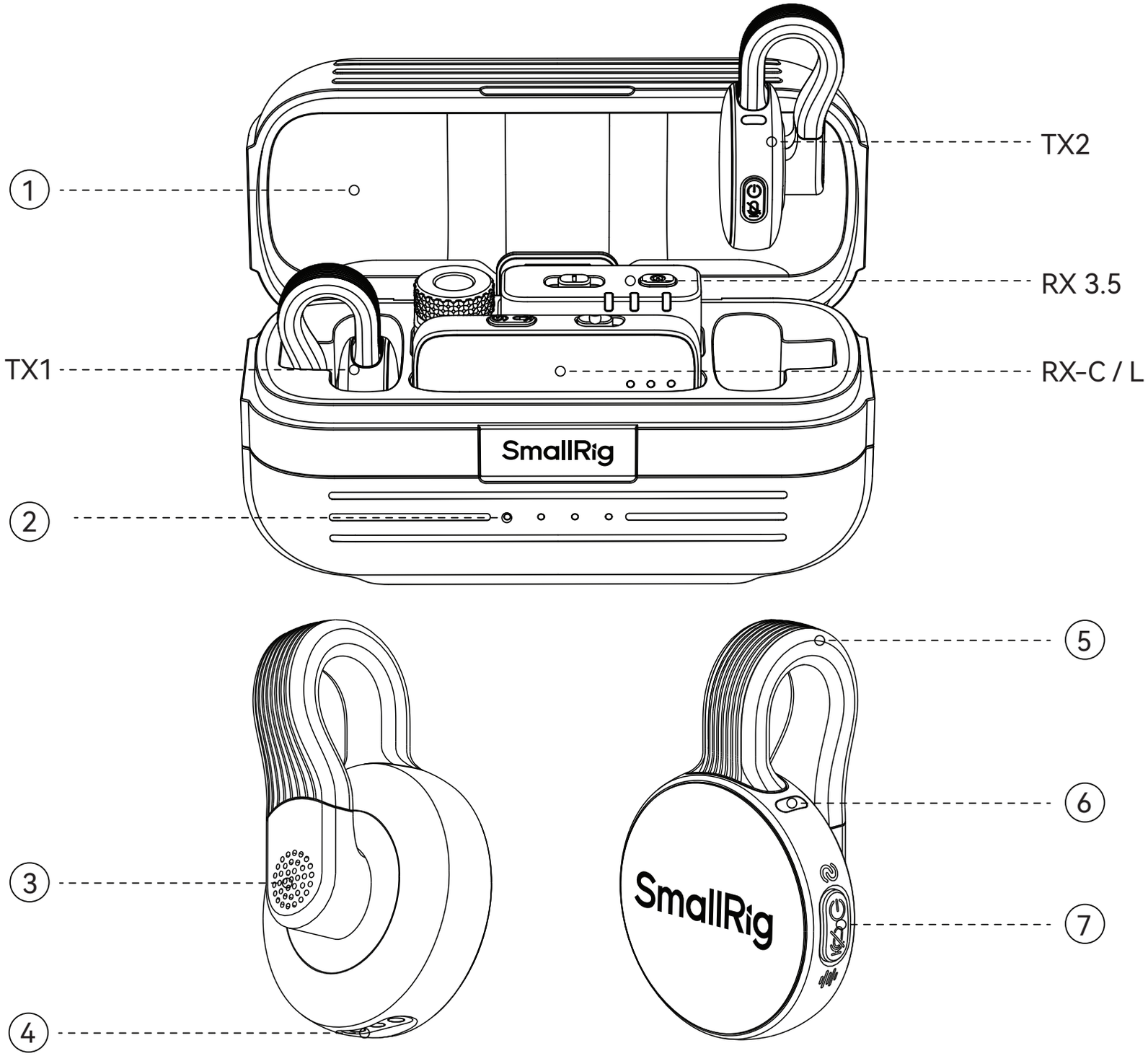

IT Guida operativa

① Scatola di ricarica: fornisce funzioni di trasmettitore, ricevitore, ricarica e archiviazione del prodotto

② Spie della batteria: contiene 4 perline LED bianche.
1 perlina LED è sempre accesa: batteria rimanente al 20%;
2 perline LED sono sempre accese: batteria rimanente al 50%;
3 perline LED sono sempre accese: batteria rimanente al 75%;
4 perline LED sono sempre accese: batteria rimanente al 100%;
Completamente carica: 4 spie luminose sono sempre accese;
Batteria scarica: 1 spia luminosa lampeggia velocemente;
In carica: 4 spie luminose lampeggiano in modo circolare.

③ Trasmettitore (TX): microfono omnidirezionale integrato.

④ Contatti di ricarica: la custodia di ricarica carica il trasmettitore tramite questi contatti.

⑤ Clip posteriore in titanio: aggancia il microfono agli indumenti per indossarlo facilmente.

⑥ Spie di funzionamento a LED (TX):
La luce blu lampeggia rapidamente per spia l'associazione; la luce blu lampeggia lentamente per spia la riconnessione; la luce blu è sempre accesa per spia la connessione riuscita;
La luce verde è sempre accesa per spia la riduzione del rumore attiva (durante il funzionamento);
La luce verde è sempre accesa per spia la piena potenza (durante la ricarica);
La luce rossa è sempre accesa per spia la modalità silenziosa (durante il funzionamento);
La luce rossa lampeggia lentamente per spia la ricarica;
La luce rossa lampeggia velocemente per spia la bassa potenza;

⑦ Pulsante multifunzione TX (MTB)
Tenere premuto per 3 secondi per accendere/spegnere, la luce blu lampeggia lentamente;
Quando è spento, tenere premuto per 6 secondi per entrare in modalità di associazione, la luce blu lampeggia velocemente;
Fare clic una volta per entrare/uscire dalla modalità di riduzione del rumore, la luce verde si accende/spegne;
Fare doppio clic per entrare/uscire dalla modalità silenziosa, la luce rossa si accende/spegne.

⑧ Spina USB-C: compatibile con telefoni cellulari e tablet con interfacce USB-C.

⑨ Spie di funzionamento a LED (RX):
I due indicatori sinistro e destro mostrano rispettivamente lo stato di funzionamento di TX1 / TX2.
Le luci blu sugli spie di direzione sinistro e destro lampeggiano lentamente per spia la riconnessione;
La luce blu lampeggia velocemente per spia l'associazione;
La luce blu è sempre accesa per spia la connessione riuscita;
La luce verde è sempre accesa per spia la riduzione del rumore attiva;
La luce rossa è sempre accesa per spia la modalità silenziosa;
Quando si regola il guadagno, i tre spie mostrano il livello di guadagno.
1 spia rossa accesa indica il primo livello di guadagno;
2 spie rosse accese simultaneamente indicano il secondo livello;
3 spie rosse accese simultaneamente indicano il terzo livello.

Descrizione del prodotto

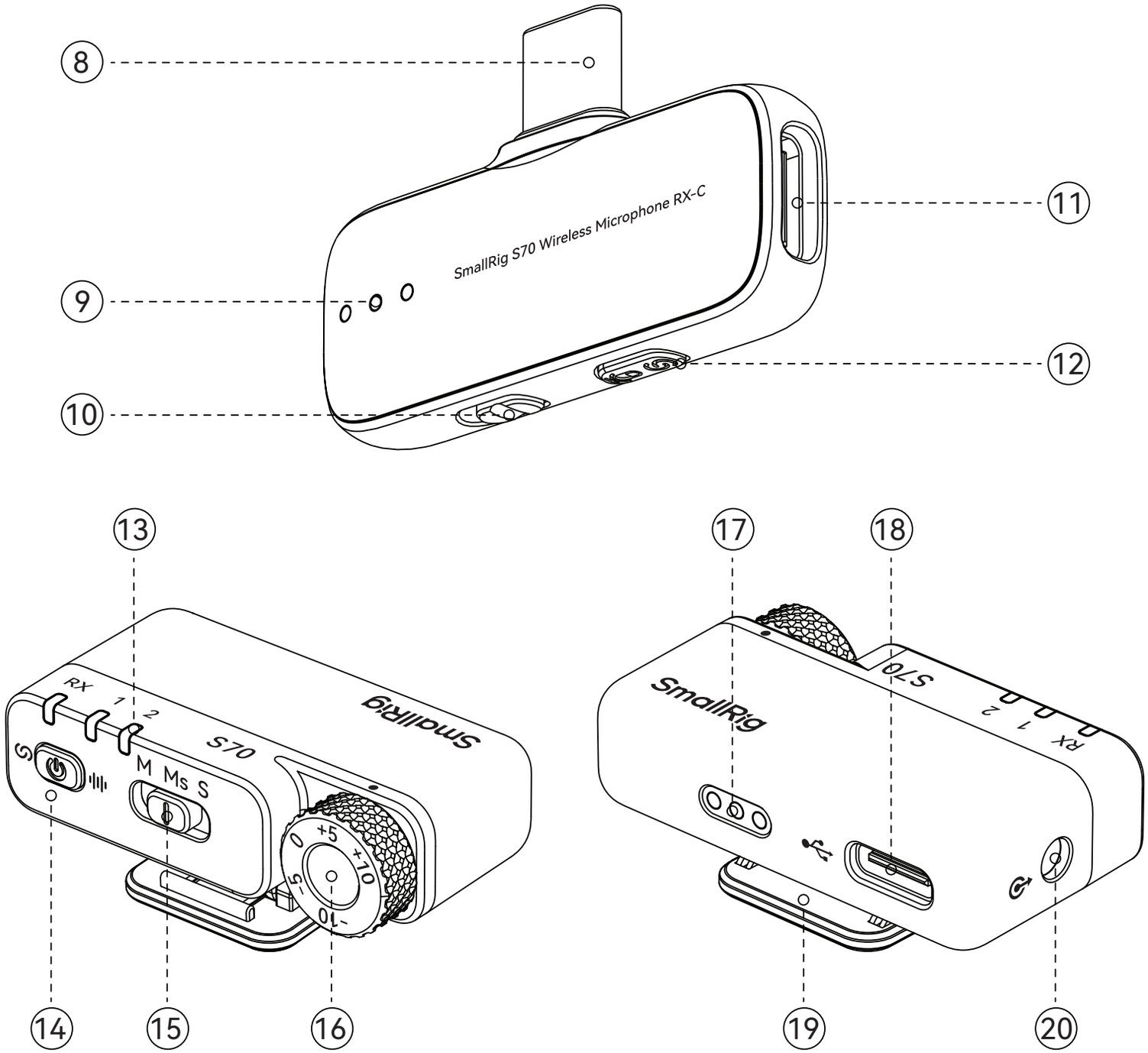

⑩ Interruttore a levetta per la modalità di registrazione: la posizione M è la modalità mono; la posizione S è la modalità stereo.

⑪ Connettore USB-C femmina: collegandolo a un alimentatore USB-C, è possibile alimentare il telefono e utilizzarlo durante la ricarica.

⑫ Pulsante multifunzione RX (MTB):
Tenere premuto per 6 secondi per accedere alla modalità di associazione;
Fare clic per passare da un livello di volume di registrazione all'altro.

⑬ Spia luminosa LED di funzionamento:
RX è la spia luminosa di stato RX.
La luce verde è sempre accesa quando il dispositivo è acceso (quando è in uso);
La luce verde è sempre accesa quando il dispositivo è completamente carico (durante la ricarica);
La luce verde lampeggia lentamente quando il dispositivo è in carica (durante la ricarica);
La luce verde lampeggia velocemente quando il dispositivo è quasi scarico (durante la ricarica);
1 e 2 sono gli indicatori di stato TX.
La luce blu lampeggia lentamente quando il dispositivo si sta riconnettendo;
La luce blu lampeggia velocemente quando il dispositivo è in fase di associazione;
La luce blu è sempre accesa quando il dispositivo è connesso correttamente;
La spia luminosa lampeggia alternativamente in rosso e blu quando il dispositivo è in fase di aggiornamento.

⑭ Pulsante multifunzione RX (MTB)
Tenere premuto per 3 secondi per accendere/spegnere il dispositivo. La spia RX lampeggia lentamente in blu. Quando il dispositivo è spento, tenere premuto per 6 secondi per accedere alla modalità di associazione. La spia RX lampeggia rapidamente in blu.
Fare clic una volta per entrare/uscire dalla modalità di riduzione del rumore. Le spie 1 e 2 diventano verdi/spente.
Fare doppio clic per entrare/uscire dalla modalità silenziosa. Le spie 1 e 2 diventano rosse/spente.

⑮ Leva della modalità di registrazione: M per la modalità mono / Ms per la modalità traccia sicura / S per la modalità stereo

⑯ Manopola del guadagno: fornisce 5 livelli di regolazione del guadagno, ogni livello è pari a +/-5 dB di volume.

⑰ Contatto di ricarica: la scatola di ricarica può caricare il trasmettitore tramite questo contatto.

⑱ Interfaccia USB-C: carica la batteria RX/supporta l'interfaccia UAC cablata.

⑲ Supporto per slitta fredda: si collega all'interfaccia alla slitta a freddo / slitta calda della fotocamera.

⑳ Interfaccia audio da 3,5 mm: collega alla fotocamera tramite un cavo audio da 3,5 mm.

IT Compatibile con i telefoni cellulari

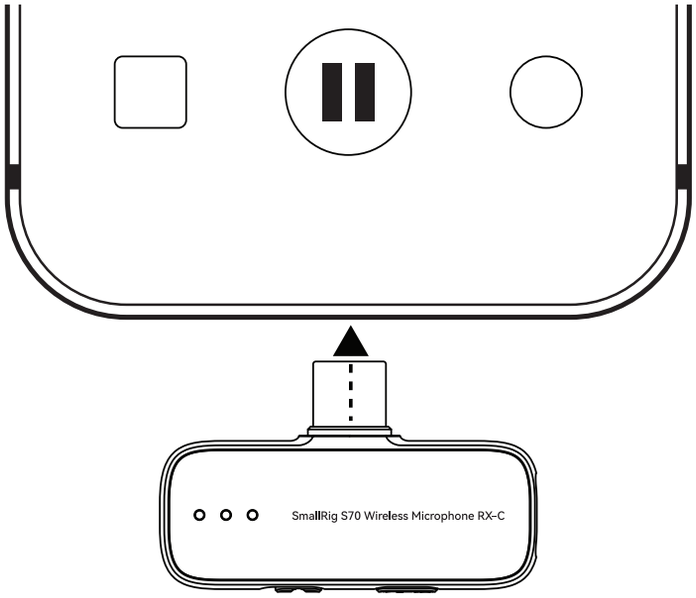

1 Estrarre il ricevitore del telefono cellulare e collegarlo alla porta di ricarica del telefono cellulare (tablet).

2 Estrarre il trasmettitore: si accenderà automaticamente. A questo punto, la luce blu lampeggerà lentamente, indicando lo stato di riconnessione. Attendere 3-5 secondi per la riconnessione automatica.

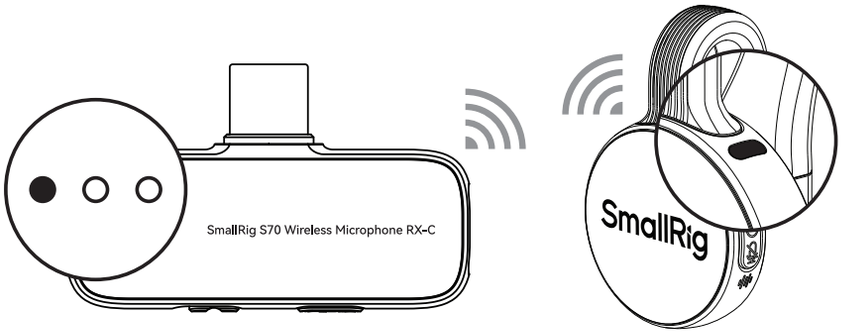

3 Una volta ricollegato correttamente, le luci blu sul trasmettitore e sul ricevitore rimarranno accese. Ora puoi ricevere l'audio tramite il trasmettitore.

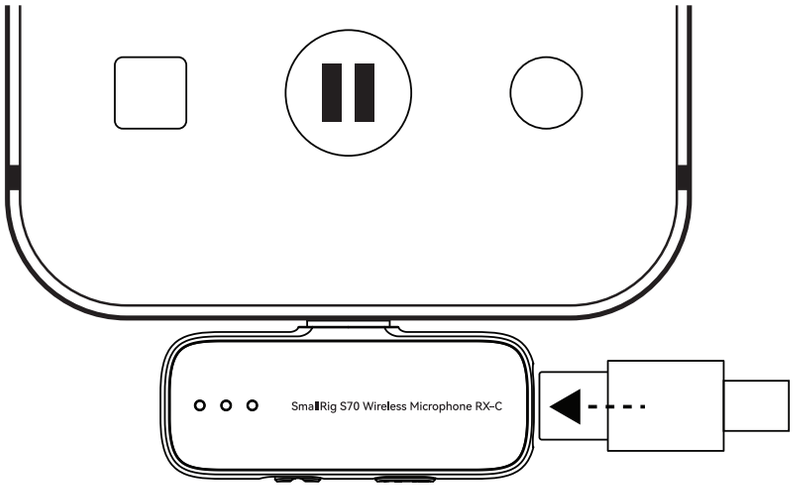

4 Collegare il ricevitore al cavo di ricarica e utilizzare il telefono durante la ricarica.

IT Adattarsi alla telecamera

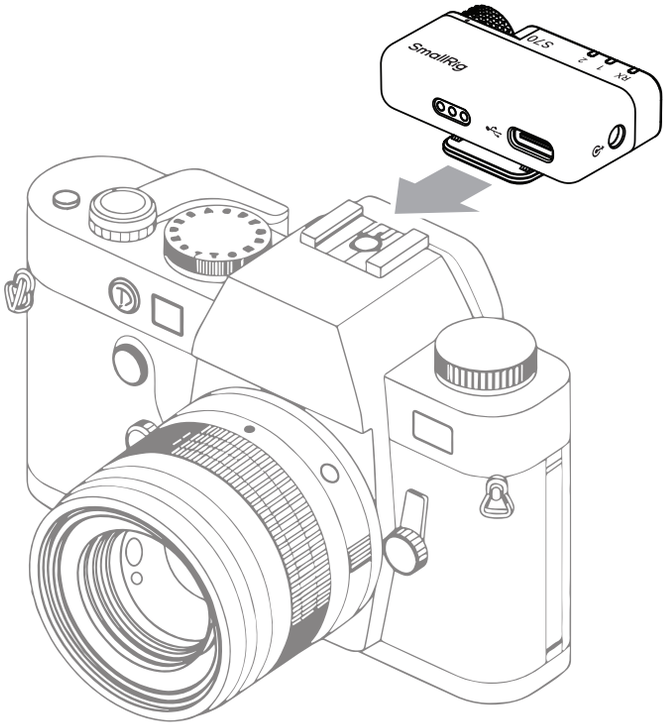

1 Il ricevitore si accenderà automaticamente quando lo rimuovi e lo colleghi all'interfaccia dlla slitta a freddo / slitta calda della fotocamera.

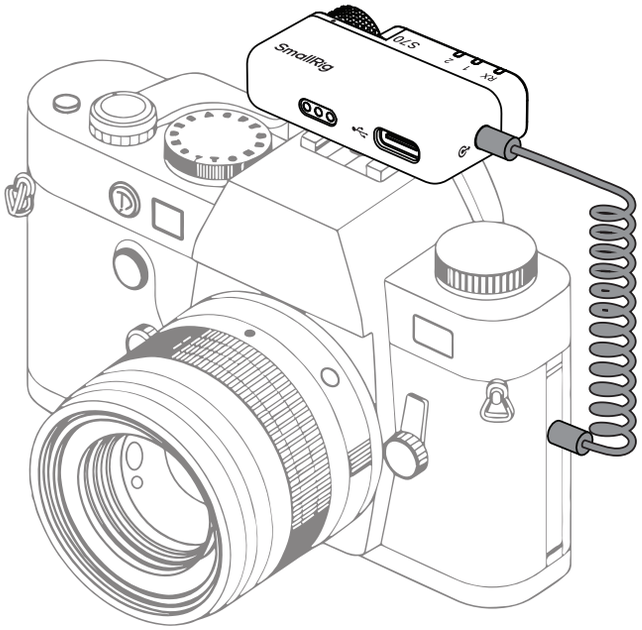

2 Collega il ricevitore e la fotocamera tramite un cavo TRS-TRS da 3,5 mm.

3 Il trasmettitore si accenderà automaticamente una volta estratto. In questo momento, la spia blu lampeggerà lentamente, indicando che è in modalità di riconnessione. Attendere 3-5 secondi per la riconnessione automatica.

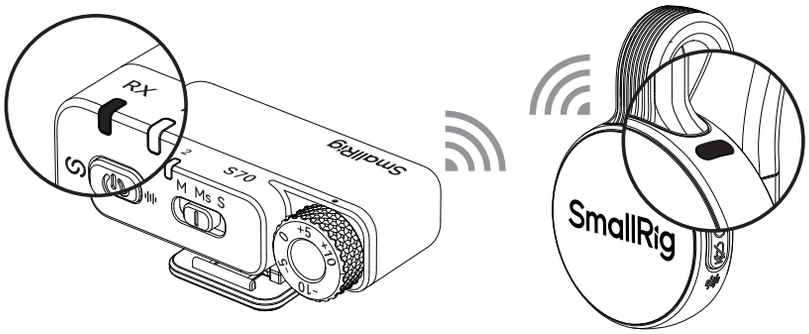

4 Dopo che la connessione è avvenuta con successo, le luci blu del trasmettitore e del ricevitore rimarranno accese in modo fisso e ora potrai ricevere il suono tramite il trasmettitore.

IT Adattarsi al computer

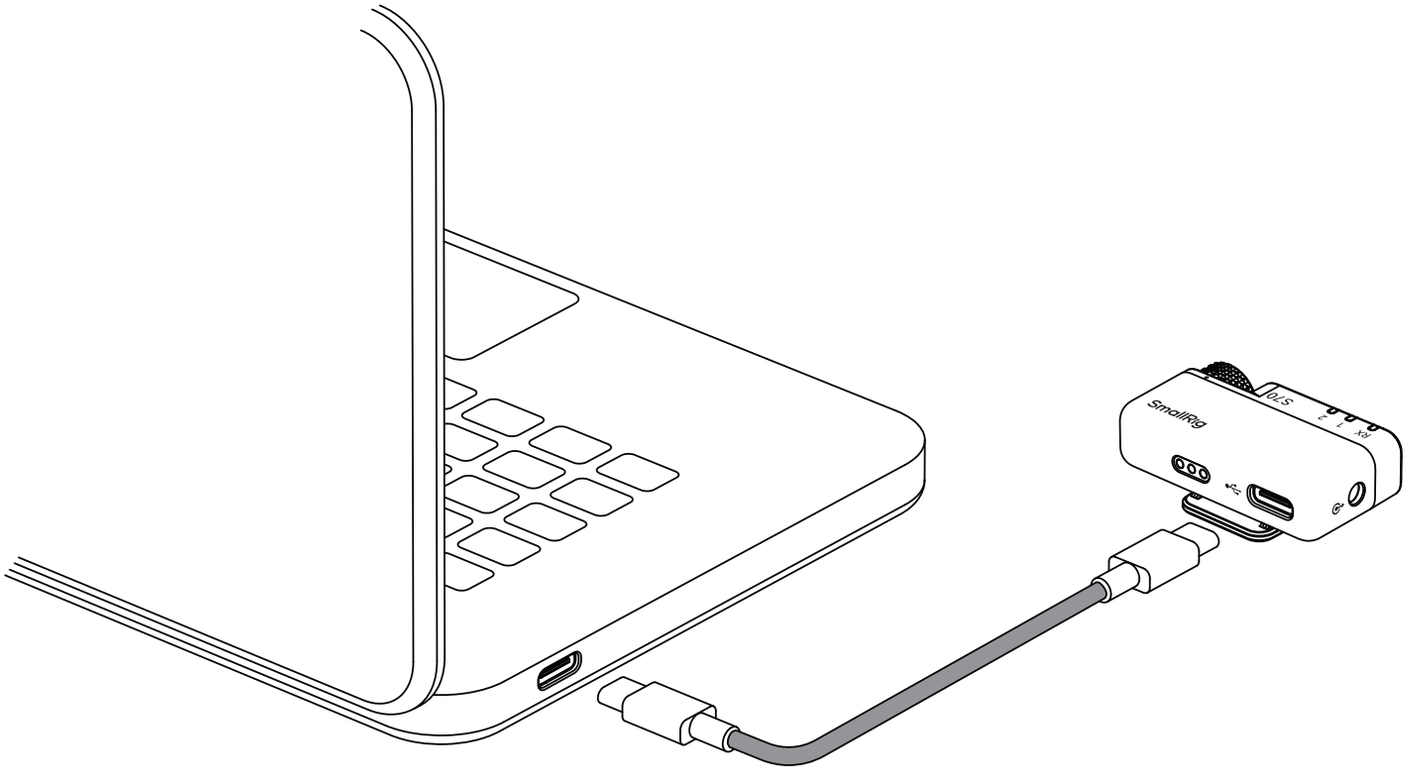

1 Il ricevitore si accenderà automaticamente quando lo rimuovi dalla fotocamera. Collega il ricevitore al computer tramite un cavo USB-C a USB-C.

2 Estrarre il trasmettitore: si accenderà automaticamente. A questo punto, la luce blu lampeggerà lentamente, indicando lo stato di riconnessione. Attendere 3-5 secondi per la riconnessione automatica.

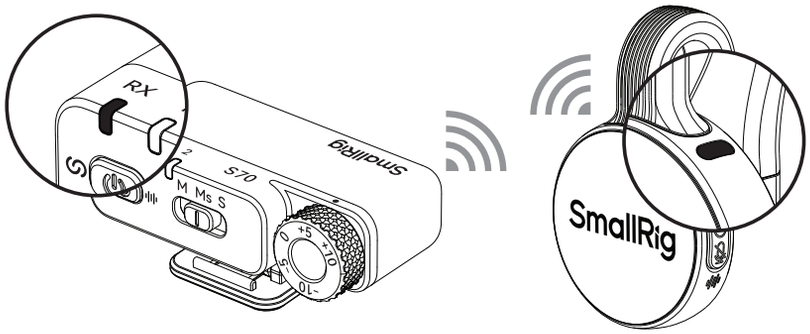

3 Una volta ricollegato correttamente, le luci blu sul trasmettitore e sul ricevitore rimarranno accese. Ora puoi ricevere l'audio tramite il trasmettitore.

Metodo di indossaggio

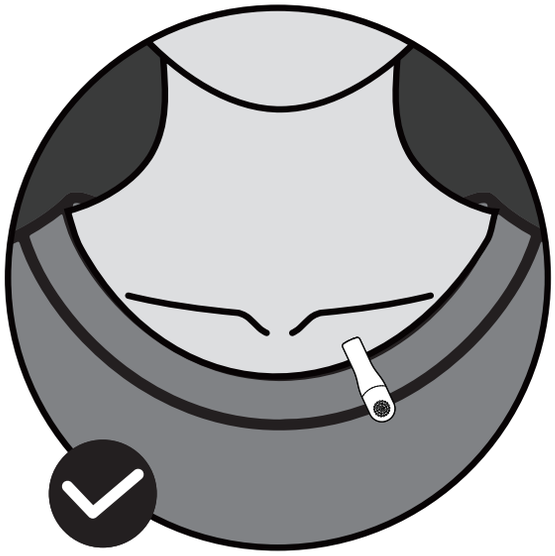

Metodo di indossaggio corretto:
Foro di acquisizione del suono rivolto verso l'esterno

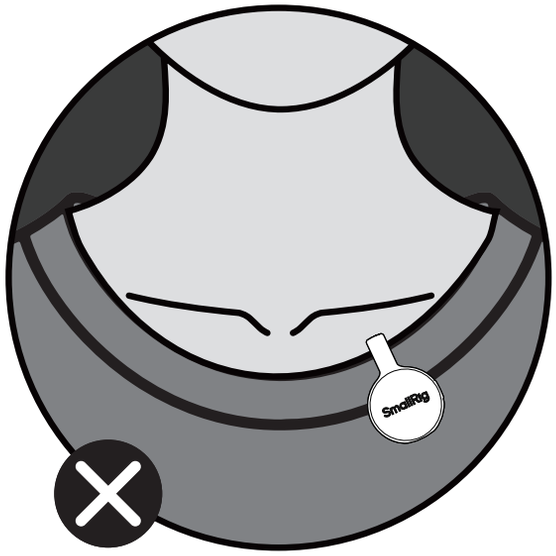

Metodo di indossaggio errato:
Logo rivolto verso l'esterno

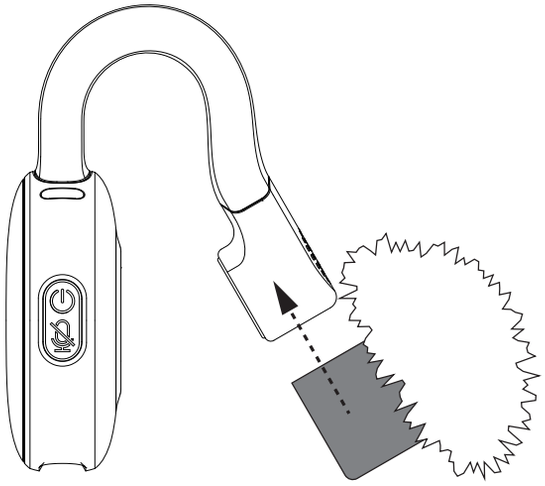

Installazione della gabbia antivento in pile: Montare il guscio in silicone della gabbia antivento sulla capsula del microfono.

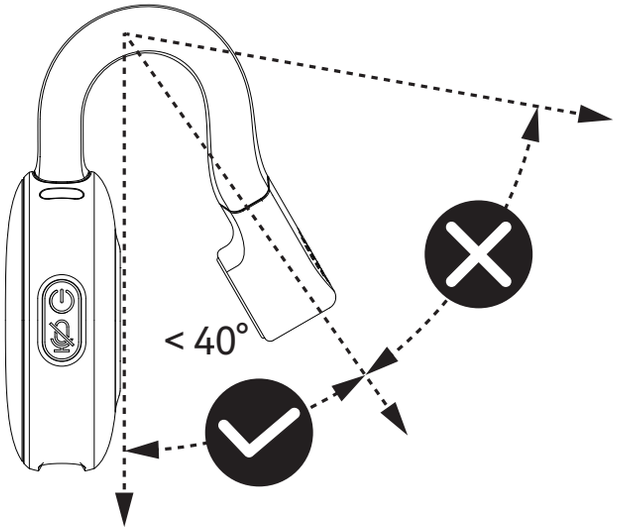

Durante l'uso, il filo di titanio non deve essere teso più di 40 gradi per evitare danni irreversibili al prodotto.

IT Parametri del prodotto

Potenza in funzione	45,5mW
Potenza in standby	38,5uW
Banda di frequenza	2,4GHz
Intervallo di risposta in frequenza	20Hz a 20kHz
Frequenza di campionamento/Profondità di bit	48kHz / 24bit
Riduzione del rumore DSP con un clic	Supporto / Impostazioni a tre velocità nell'app
Ricarica durante l'uso	Supporto
Accensione e spegnimento sincronizzati della telecamera	Supporto / Disattivato per impostazione predefinita, attiva nell'app
Limitazione automatica per il suono anti-pop	Supporto / Attivato per impostazione predefinita, disattiva nell'app
Parametri della batteria (custodia di ricarica)	3,8V / 1.950mAh / 7,41Wh (5714 / 5715 / 5716) 3,7V / 1.000mAh / 3,7Wh (5717)
Parametri della batteria (trasmettitore)	3,87V / 85mAh / 0,32895Wh
Parametri della batteria (ricevitore della fotocamera)	3,87V / 110mAh / 0,426Wh
Temperatura di carica	0°C (32°F) a 45°C (113°F)
Temperatura di lavoro	-10 (14°F) a 45 °C (113°F)

ES Introducción del producto

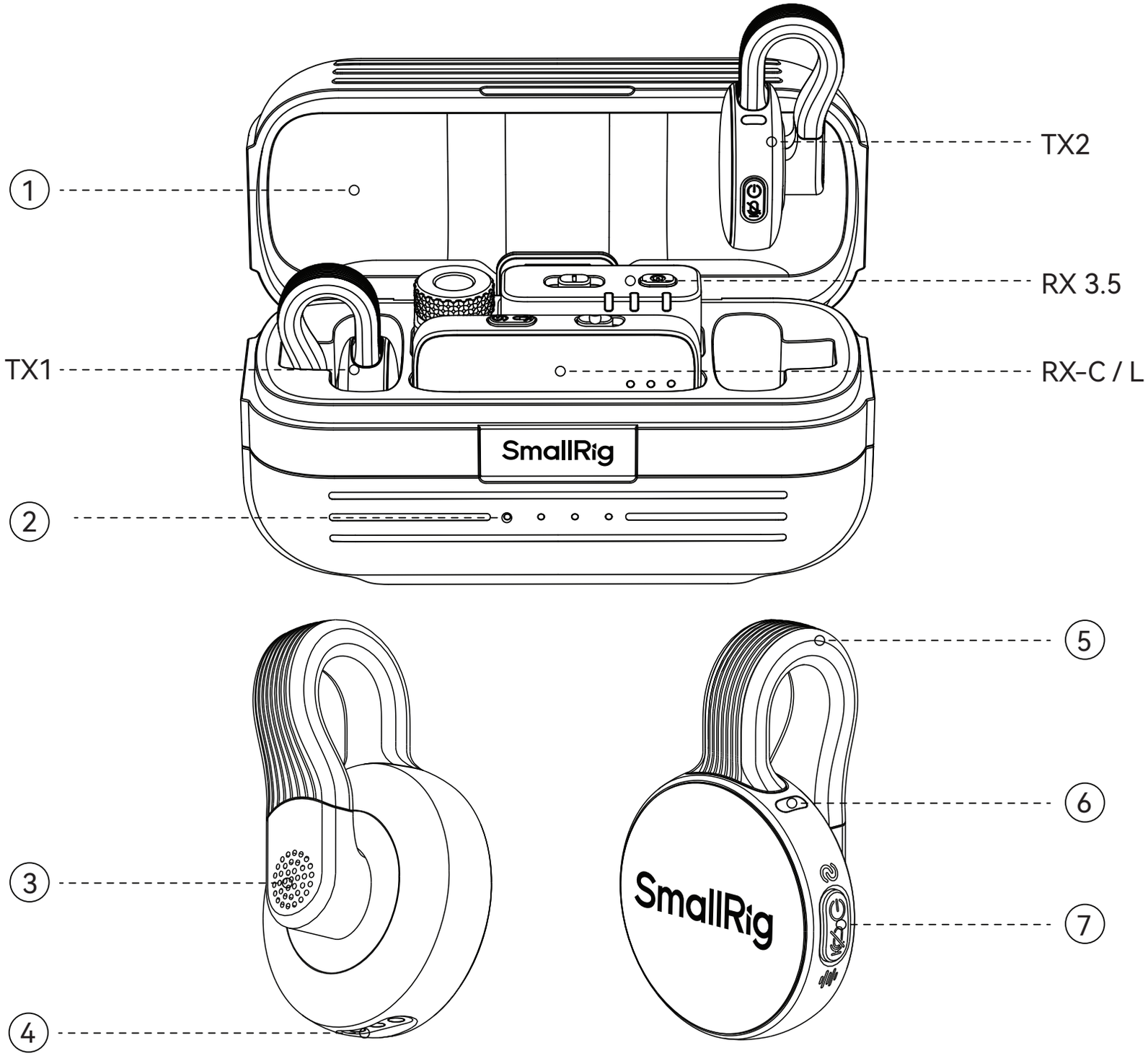

ES Guía de operación

① Estuche de carga: Para cargar el transmisor y el receptor, y para su almacenamiento.

② Indicador de batería: Incluye 4 LED blancos.
1 LED encendido: 20% de batería restante;
2 LED encendidos: 50% de batería restante;
3 LED encendidos: 75% de batería restante;
4 LED encendidos: 100% de batería restante;
Carga completa: Los 4 indicadores permanecen encendidos;
Batería baja: 1 indicador parpadea rápidamente.
Cargando: Los 4 indicadores parpadean en secuencia.

③ Transmisor (TX): Micrófono omnidireccional integrado.

④ Contactos de carga: El estuche de carga puede cargar el transmisor a través de estos contactos.

⑤ Clip de sujeción de titanio: Permite sujetar el micrófono a la ropa.

⑥ Indicador LED de estado (TX):
Parpadeo azul rápido: Emparejamiento en curso;
Parpadeo azul lento: En proceso de reconexión;
Luz azul fija: Conectado con éxito;
Luz verde fija: Cancelación de ruido activada (en uso) / Batería llena (al cargar).
Luz roja fija: Silencio activado (en uso);
Parpadeo rojo lento: Cargando;
Parpadeo rojo rápido: Batería baja.

⑦ Botón multifunción TX (MTB)
Mantener pulsado 3s para encender/apagar (indicador azul parpadea lentamente);
Apagado: Mantener pulsado 6s para modo emparejamiento (indicador azul parpadea rápidamente);
Pulsación simple: Activar/desactivar la cancelación de ruido (indicador verde se enciende/apaga);
Doble pulsación: Activar/desactivar el modo silencio (indicador rojo se enciende/se apaga).

⑧ Conector USB-C: Compatible con teléfonos y tabletas con puerto USB-C.

⑨ Indicador LED de estado (RX):
Los indicadores izquierdo y derecho muestran el estado de TX1 / TX2, respectivamente.
Parpadeo azul lento: En proceso de reconexión;
Parpadeo azul rápido: Emparejamiento en curso;
Luz azul fija: Conectado con éxito;
Luz verde fija: Cancelación de ruido activada;
Luz roja fija: Silencio activado;
Al ajustar la ganancia, los tres indicadores muestran el nivel.
1 luz roja (Nivel 1);
2 luces rojas (Nivel 2);
3 luces rojas (Nivel 3).

Introducción del producto

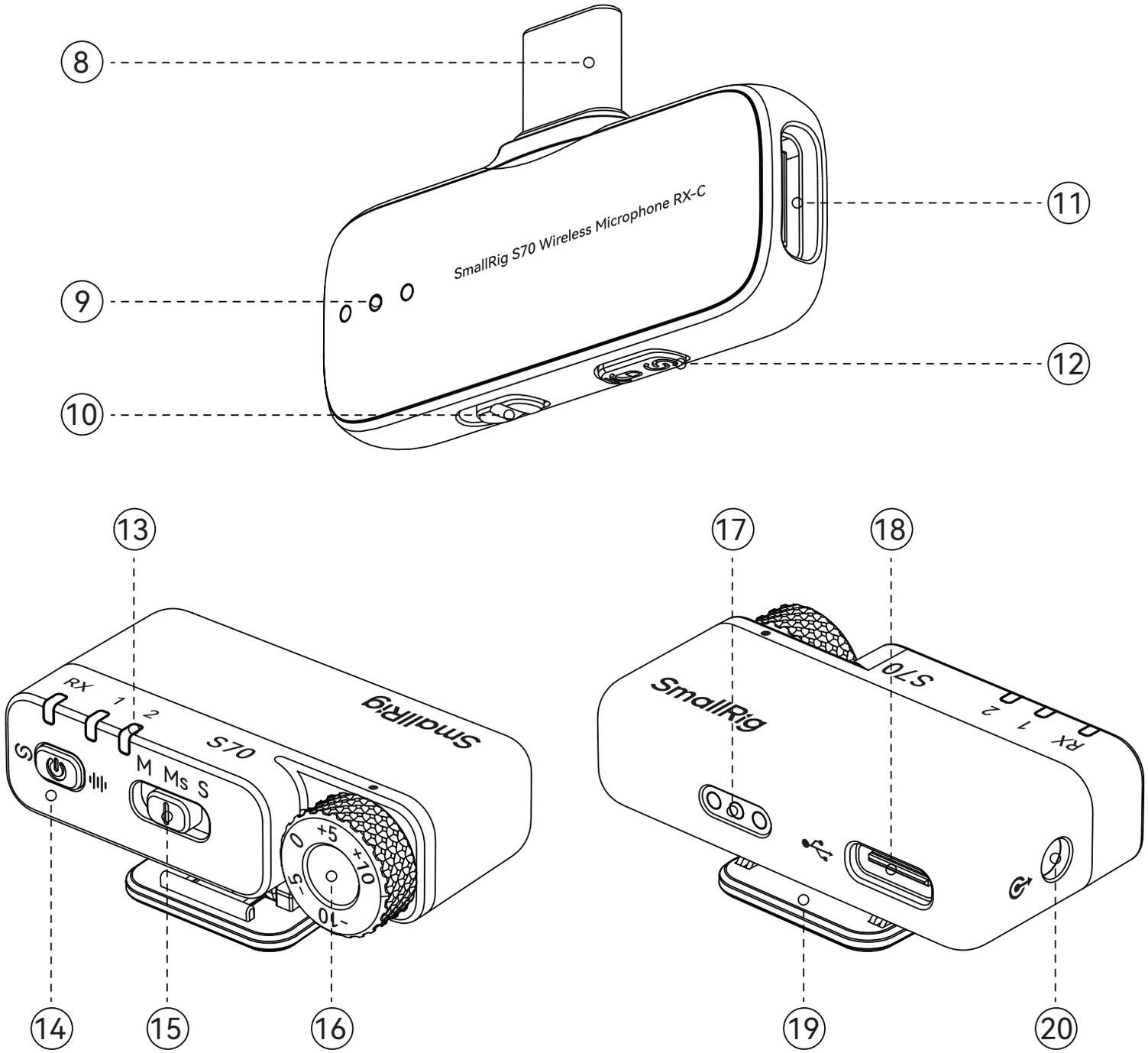

⑩ Selector de modo de grabación: Posición M (Mono); Posición S (Estéreo).

⑪ Puerto USB-C (Hembra): Permite conectar una fuente de alimentación USB-C para cargar el teléfono durante su uso.

⑫ Botón multifunción RX (MTB):
Mantener pulsado 6s para modo emparejamiento;
Pulsación simple: Cambiar entre los tres niveles de volumen de grabación.

⑬ Indicador LED de estado:
RX: Indicador de estado del receptor.
Luz verde fija: Encendido (en uso) / Batería llena (cargando).
Parpadeo verde lento: Cargando;
Parpadeo verde rápido: Batería baja;
1 y 2: Indicadores de estado del transmisor (TX).
Parpadeo azul lento: Reconexión;
Parpadeo azul rápido: Emparejamiento;
Luz azul fija: Conectado;
Parpadeo rojo/azul alterno: Actualizando firmware.

⑭ Botón multifunción RX (MTB)
Mantener pulsado 3s para encender/apagar (indicador RX parpadea azul lentamente);
Apagado: Mantener pulsado 6s para modo emparejamiento (indicador RX parpadea azul rápidamente);
Pulsación simple: Activar/desactivar cancelación de ruido (indicadores 1 y 2: verde enciende/apaga);
Doble pulsación: Activar/desactivar silencio (indicadores 1 y 2: rojo enciende/apaga).

⑮ Palanca de modo de grabación: M (Mono) / Ms (Pista de Seguridad) / S (Estéreo).

⑯ Perilla de ganancia: 5 niveles de ajuste de ganancia, +/-5 dB por nivel.

⑰ Contactos de carga: El estuche de carga puede cargar el transmisor a través de estos contactos.

⑱ Puerto USB-C: Para cargar la batería del RX / compatible con interfaz UAC por cable.

⑲ Placa de zapata fría: Para conectar a la zapata fría o caliente de la cámara.

⑳ Conector de audio de 3,5 mm: Conectar a la cámara mediante cable de audio de 3,5 mm.

ES Adaptación para teléfono

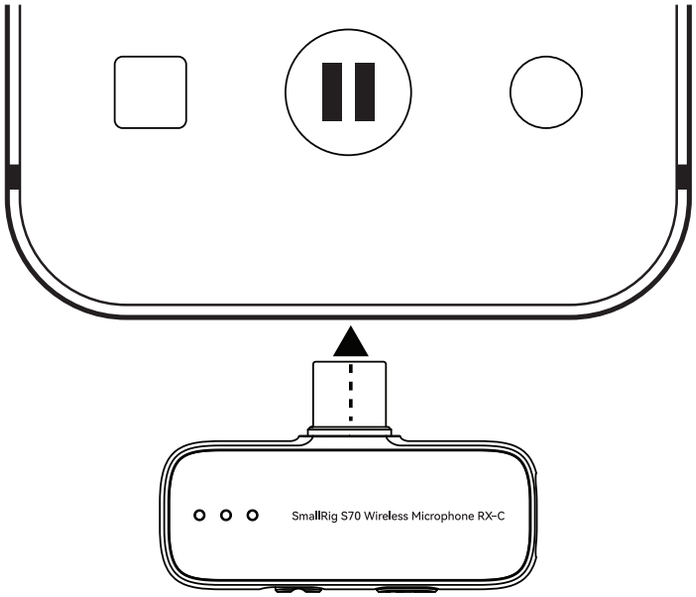

1 Conecte el receptor para teléfono al puerto de carga del teléfono (o tableta).

2 El transmisor se encenderá automáticamente al sacarlo (luz azul parpadeando lentamente, modo de reconexión). Espere de 3 a 5 segundos a la reconexión automática.

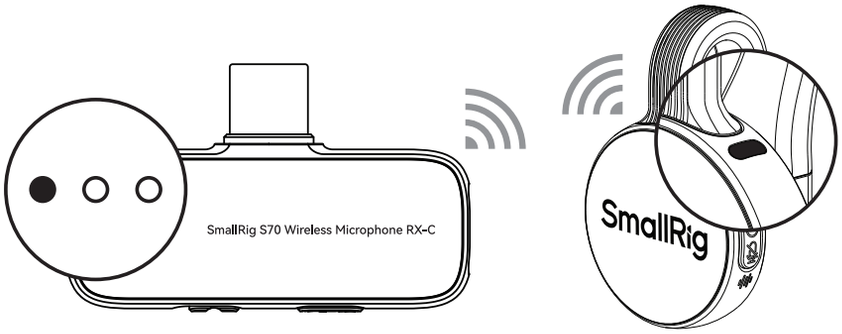

3 Tras la reconexión exitosa, las luces azules del transmisor y receptor estarán fijas. Listo para grabar.

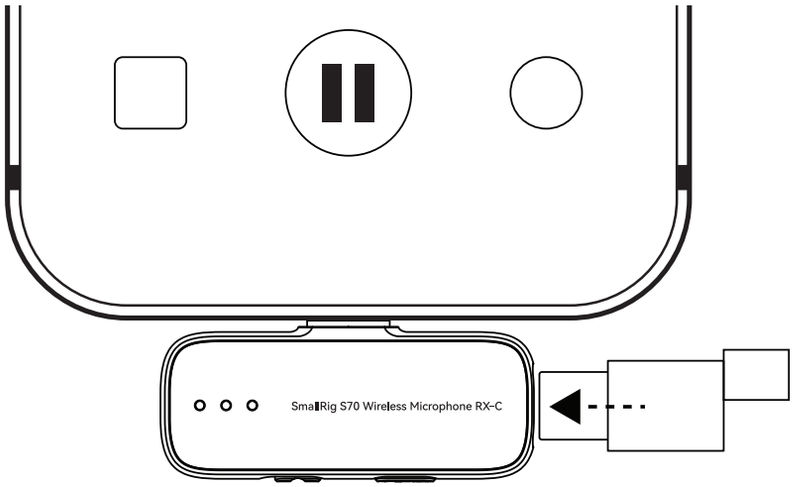

4 Conecte un cable de carga al receptor para cargar el teléfono durante su uso.

ES Adaptación para cámara

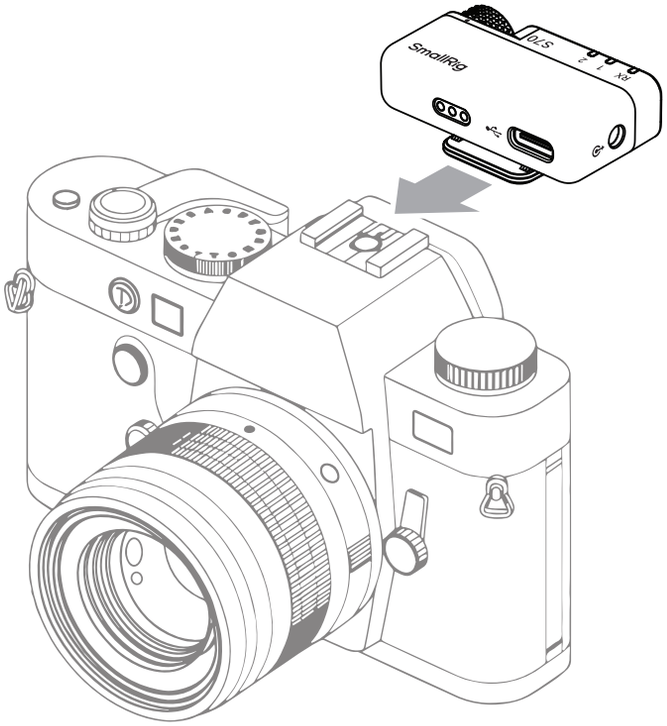

1 Saque el receptor para cámara (se encenderá automáticamente) y conéctelo a la zapata fría/caliente de la cámara.

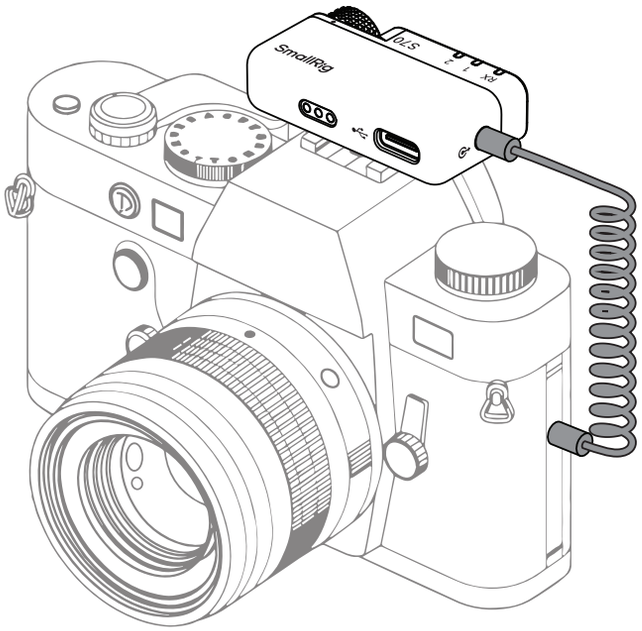

2 Conecte el receptor a la cámara con un cable de audio de 3,5 mm TRS a TRS.

3 El transmisor se encenderá automáticamente al sacarlo (luz azul parpadeando lentamente, modo de reconexión). Espere de 3 a 5 segundos a la reconexión automática.

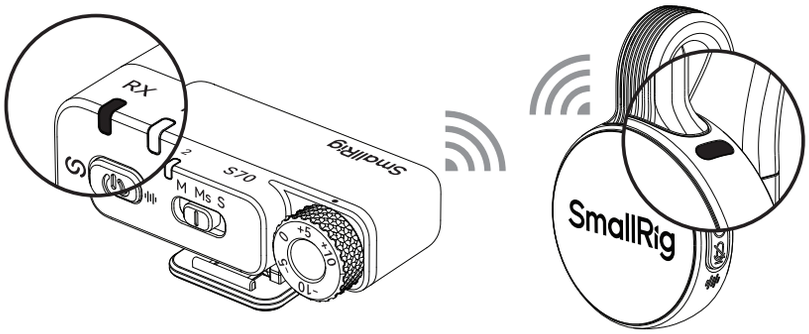

4 Tras la reconexión exitosa, las luces azules del transmisor y receptor estarán fijas. Listo para grabar.

ES Adaptación para ordenador

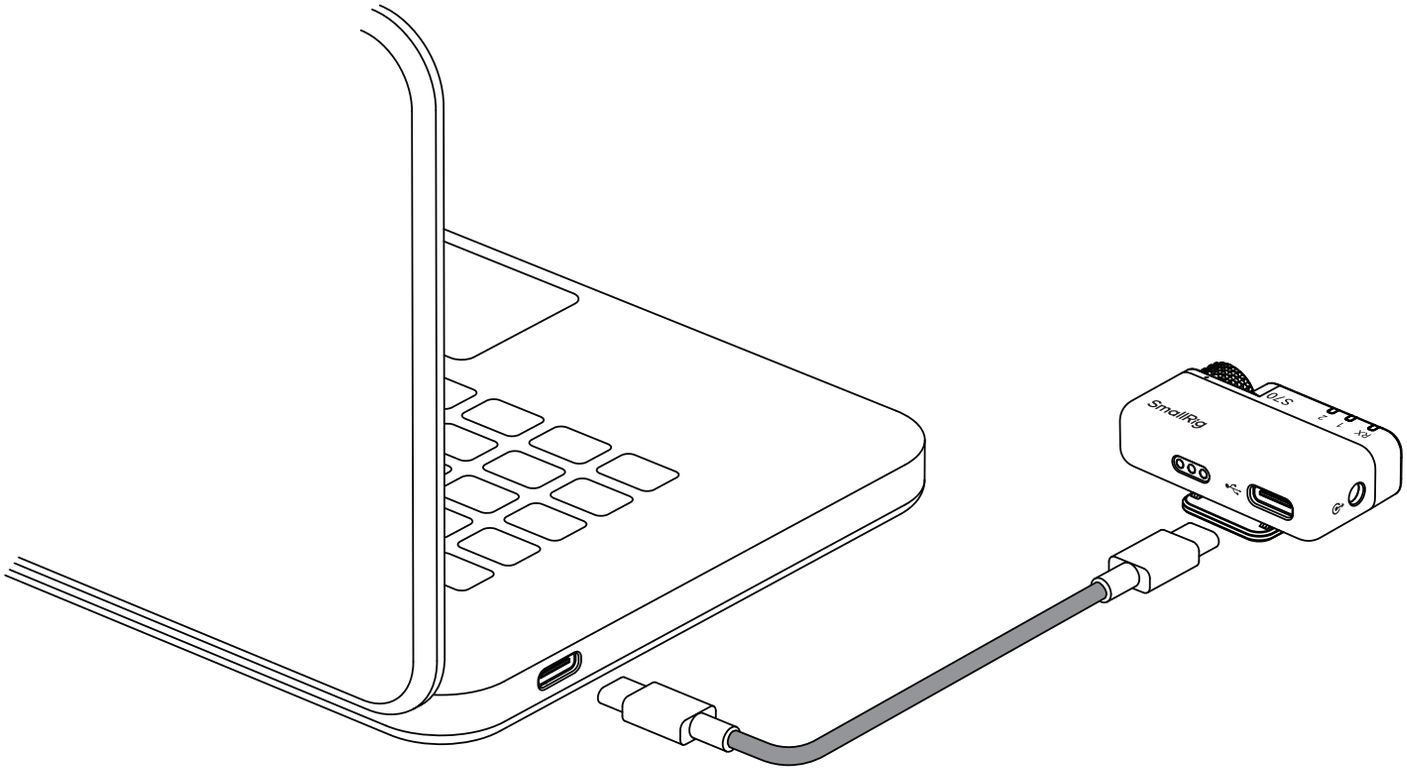

1 Saque el receptor para cámara (se encenderá automáticamente) y conéctelo al ordenador con un cable USB-C a USB-C.

2 El transmisor se encenderá automáticamente al sacarlo (luz azul parpadeando lentamente, modo de reconexión). Espere de 3 a 5 segundos a la reconexión automática.

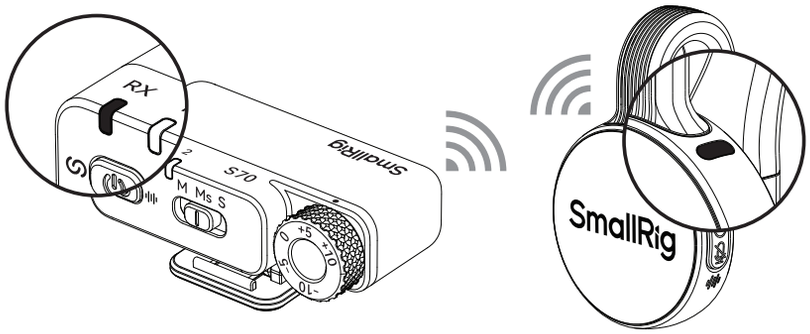

3 Tras la reconexión exitosa, las luces azules del transmisor y receptor estarán fijas. Listo para grabar.

Formas de colocación

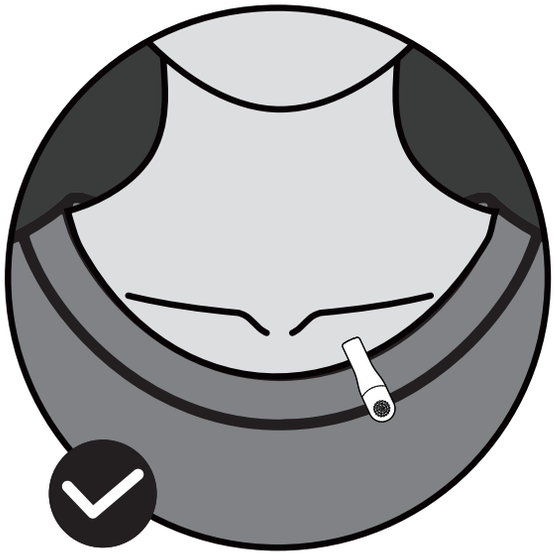

Forma correcta:
La rejilla del micrófono hacia afuera.

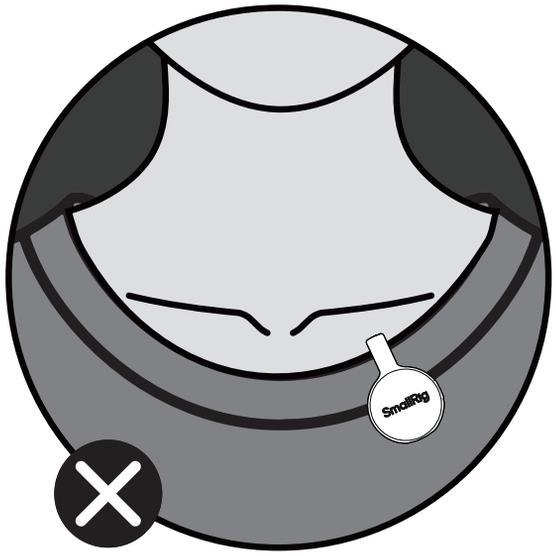

Forma incorrecta:
El LOGO hacia afuera.

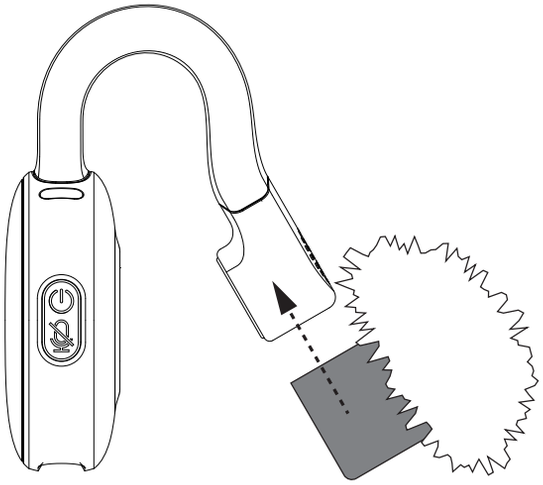

Instalación de la funda antiviento:
Deslice la funda de silicona de la funda antiviento sobre la cápsula del micrófono.

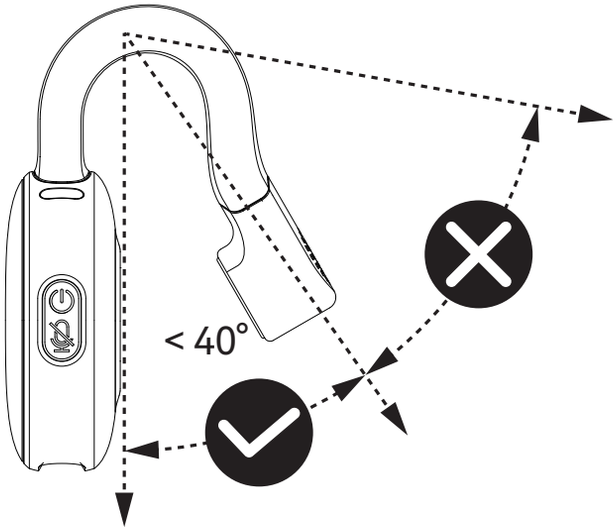

Durante el uso, no doble las patillas de titanio más de 40° para evitar daños permanentes.

ES Parámetros del producto

Potencia de trabajo	45,5mW
Consumo en espera	38,5μW
Banda de frecuencia	2,4GHz
Rango de respuesta en frecuencia	de 20Hz a 20kHz
Frecuencia de muestreo / Profundidad de bits	48kHz / 24bit
Cancelación de ruido DSP con un botón	Sí / 3 niveles configurable en la App
Uso mientras se carga	Sí
Encendido/Apagado sincronizado con la cámara	Sí / Desactivado por defecto, se activa en la App
Limitador automático antipicos	Sí / Activado por defecto, se desactiva en la App
Parámetros de la batería (Estuche de carga)	3,8V / 1.950mAh / 7,41Wh (Modelos 5714 / 5715 / 5716) 3,7V / 1.000mAh / 3,7Wh (Modelo 5717)
Parámetros de la batería (Transmisor)	3,87V / 85mAh / 0,32895Wh
Parámetros de la batería (Receptor para cámara)	3,87V / 110mAh / 0,426Wh
Temperatura de carga	0°C a 45°C (32°F a 113°F)
Temperatura de funcionamiento	-10°Ca 45°C (14°F a 113°F)

PT Apresentação do produto

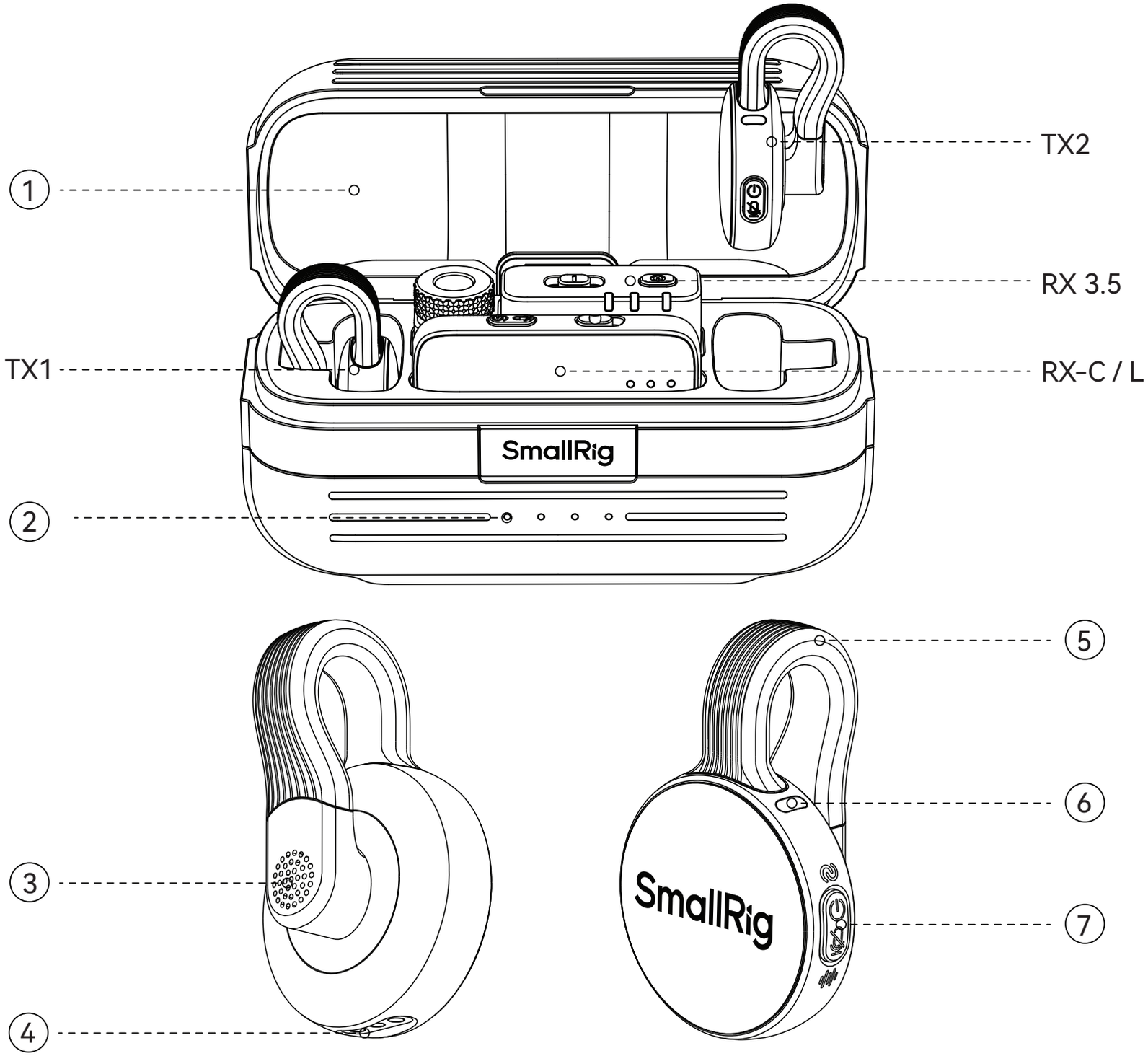

1. Estojo de carregamento: permite carregar o transmissor e o recetor e serve também para arrumação.
2. Indicador de carga: composto por 4 LEDs brancos.
   1 LED aceso: 20% de carga;
   2 LEDs acesos: 50%;
   3 LEDs acesos: 75%;
   4 LEDs acesos: 100%;
   Carga completa: 4 LEDs acesos fixos;
   Bateria fraca: 1 LED a piscar rápido;
   Em carregamento: 4 LEDs a piscar em sequência.
3. Transmissor (TX): microfone omnidirecional integrado.
4. Contactos de carregamento: permitem carregar o transmissor através do estojo de carregamento.
5. Mola traseira em titânio: para prender o microfone à roupa.
6. Indicador LED de estado (TX):
   Azul a piscar rápido: emparelhamento;
   Azul a piscar lento: reconexão;
   Azul fixo: ligado;
   Verde fixo: redução de ruído ativa (em uso) / carga completa (em carregamento);
   Vermelho fixo: modo silêncio (em uso);
   Vermelho a piscar lento: em carregamento;
   Vermelho a piscar rápido: bateria fraca.
7. Botão multifuncional (TX – MTB):
   Pressão longa 3 s: ligar/desligar (LED azul a piscar lento);
   Com o aparelho desligado, pressão longa 6 s: modo de emparelhamento (LED azul a piscar rápido);
   Pressão única: ativar/desativar redução de ruído (LED verde liga/desliga);
   Duplo clique: ativar/desativar modo silêncio (LED vermelho liga/desliga).
8. Conetor USB-C: compatível com smartphones e tablets com porta USB-C.
9. Indicador LED de estado (RX):
   Dois LEDs (esquerdo/direito) indicam o estado de TX1 / TX2;
   Azul a piscar lento: reconexão;
   Azul a piscar rápido: emparelhamento;
   Azul fixo: ligação estabelecida;
   Verde fixo: redução de ruído ativa;
   Vermelho fixo: modo silêncio;
   Durante ajuste de ganho, três LEDs indicam o nível:
   1 LED vermelho: ganho nível 1;
   2 LEDs vermelhos: ganho nível 2;
   3 LEDs vermelhos: ganho nível 3.

PT Apresentação do produto

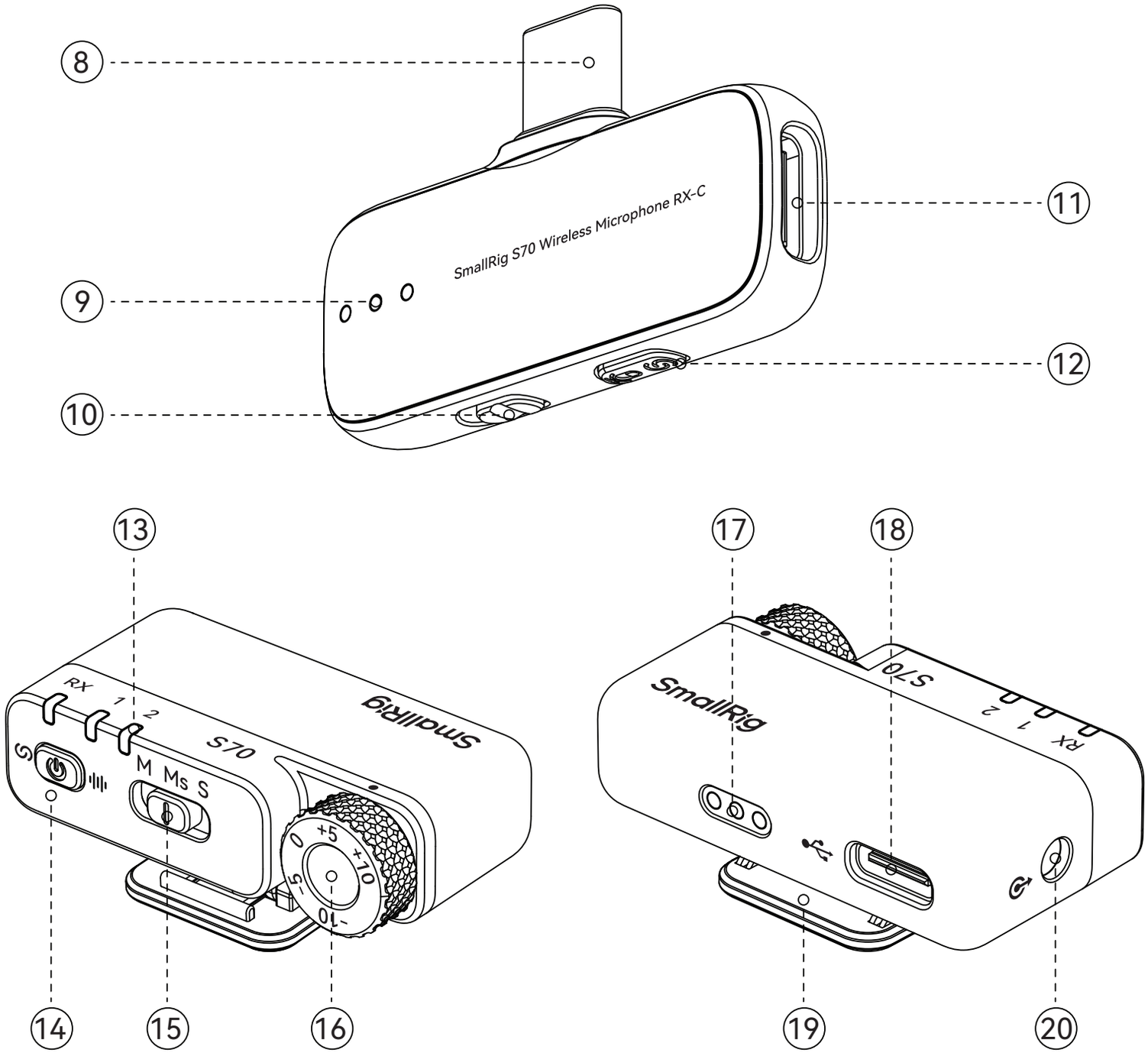

⑩ Interruptor de modo de gravação: posição M – mono; posição S – estéreo.

⑪ Conetor USB-C fêmea: ao ligar-se a uma fonte de alimentação USB-C, fornece energia ao telemóvel, permitindo carregar e utilizar em simultâneo.

⑫ Botão multifuncional (RX – MTB):
Pressão longa 6 s: emparelhamento;
Pressão única: alternar entre três níveis de volume de gravação.

⑬ Indicador LED de estado:
RX – indicador do estado do RX.
Verde fixo: ligado (em funcionamento) / carga completa (em carregamento);
Verde a piscar lentamente: em carregamento; Verde a piscar rapidamente: bateria fraca.
Indicadores 1 e 2 – estado do TX.
Azul a piscar lentamente: reconexão; Azul a piscar rapidamente: emparelhamento; Azul fixo: ligação estabelecida; Azul e vermelho a piscar alternadamente: atualização de firmware.

⑭ Botão multifuncional (RX – MTB):
Pressão longa 3 s: ligar/desligar (LED RX azul a piscar lentamente);
Com o aparelho desligado, pressão longa 6 s: emparelhamento (LED RX azul a piscar rapidamente);
Pressão única: ativar/desativar a redução de ruído (LEDs 1 e 2 verdes ligam/desligam);
Duplo clique: ativar/desativar o modo silêncio (LEDs 1 e 2 vermelhos ligam/desligam).

⑮ Seletor de modo de gravação: posição M – mono / posição Ms – faixa de segurança / posição S – estéreo.

⑯ Botão de ganho: 5 níveis de regulação, cada um de ±5 dB.

⑰ Contactos de carregamento: permitem carregar o transmissor através do estojo de carregamento.

⑱ Porta USB-C: carrega a bateria do RX / suporta ligação UAC com cabo.

⑲ Sapata fria: compatível com o encaixe de sapata fria/quente da câmara.

⑳ Entrada de áudio de 3,5 mm: ligação à câmara através de cabo de 3,5 mm.

PT Compatibilidade com smartphone

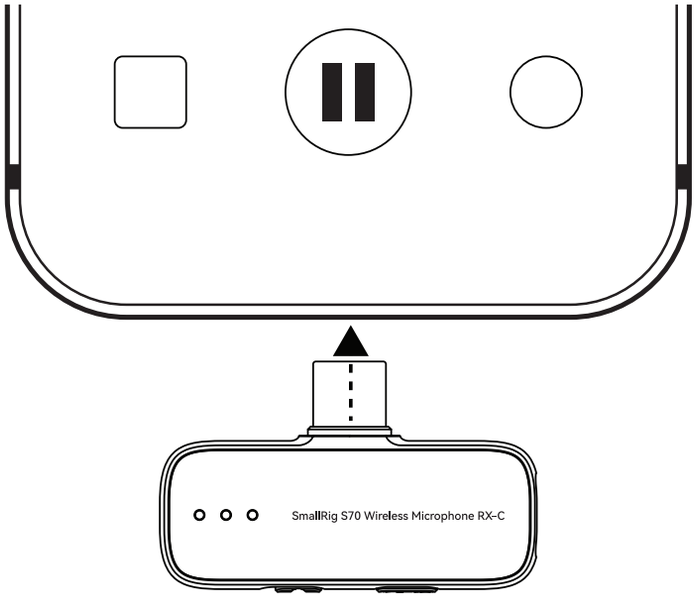

1 Retire o recetor e ligue-o à porta de carregamento do smartphone ou tablet.

2 Ao retirar o transmissor, este liga-se automaticamente; o LED azul pisca lentamente, indicando estado de reconexão. Aguarde 3–5 s até à ligação automática.

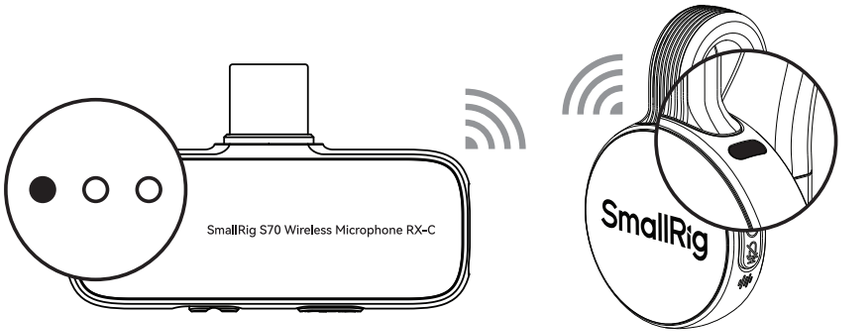

3 Após a reconexão bem-sucedida, os LEDs azuis do transmissor e do recetor permanecem acesos, permitindo a gravação de áudio pelo transmissor.

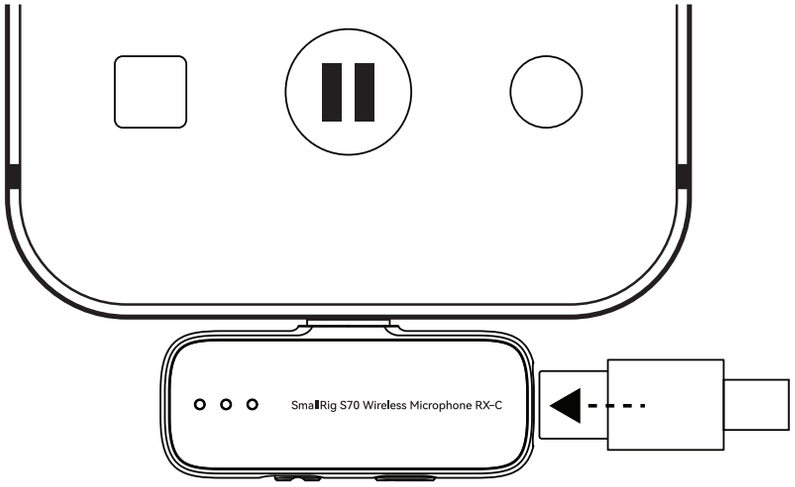

4 Ao ligar um cabo de carregamento ao recetor, o smartphone pode ser carregado enquanto utilizado.

PT Compatibilidade com câmaras fotográficas

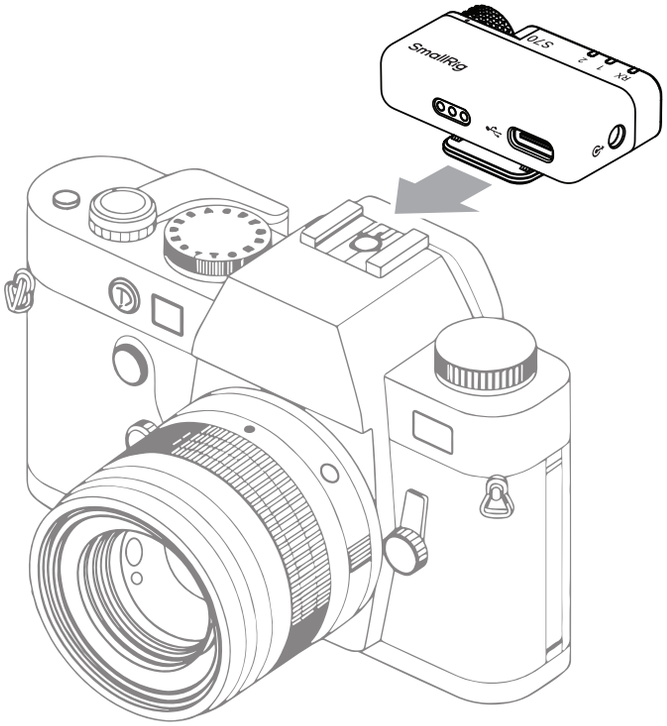

1 Ao retirar o recetor, este liga-se automaticamente; fixe-o ao encaixe de sapata fria/quente da câmara.

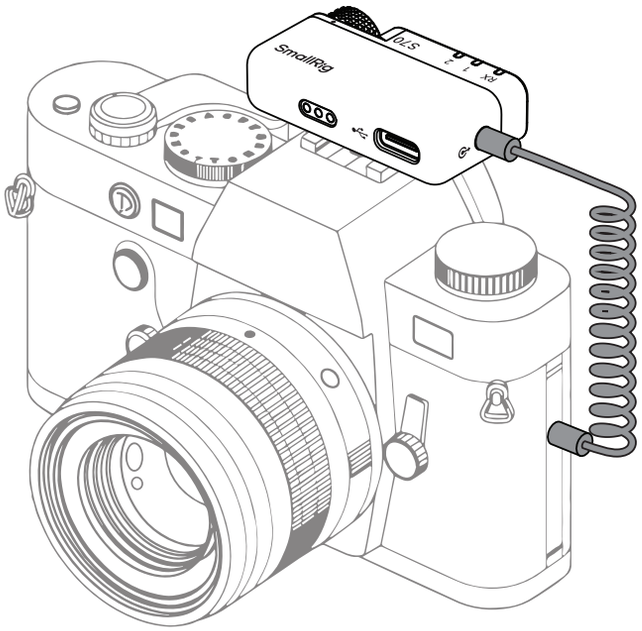

2 Ligue o recetor à câmara através de um cabo TRS-TRS de 3,5 mm.

3 Ao retirar o transmissor, este liga-se automaticamente; o LED azul pisca lentamente, indicando estado de reconexão. Aguarde 3–5 s para reconectar automaticamente.

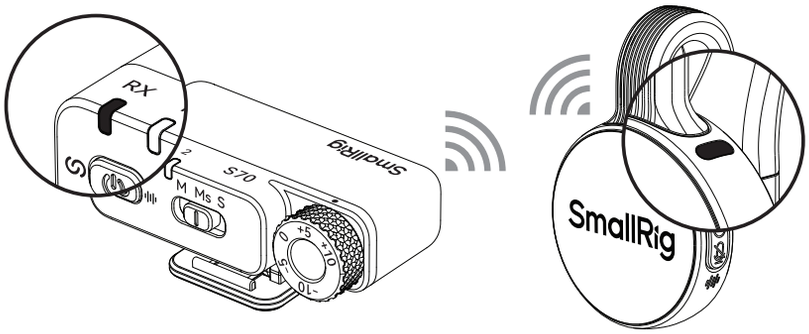

4 Após a reconexão bem-sucedida, os LEDs azuis do transmissor e do recetor permanecem acesos, permitindo a gravação de áudio através do transmissor.

PT Compatibilidade com PC

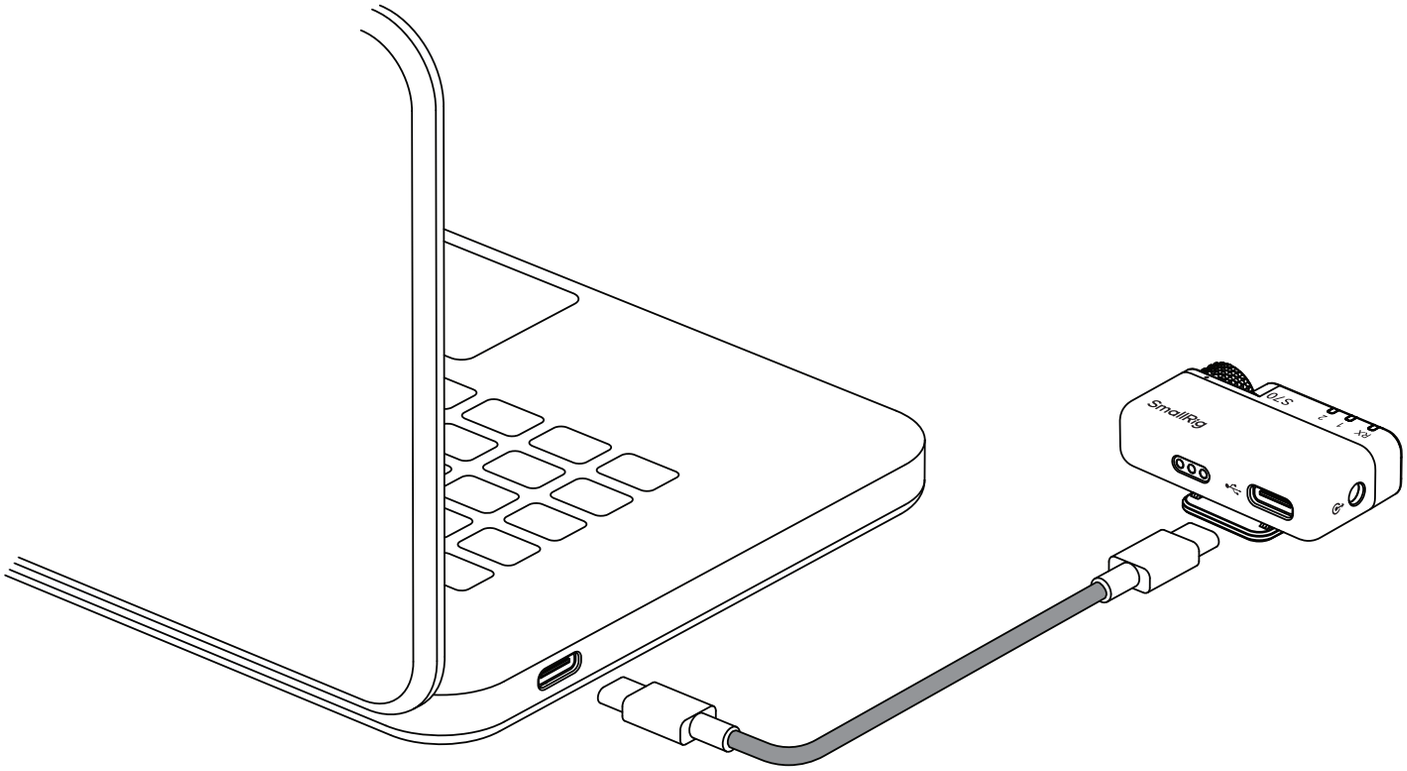

1 Ao retirar o recetor, este liga-se automaticamente; ligue-o ao PC através de um cabo USB-C para USB-C.

2 Ao retirar o transmissor, este liga-se automaticamente; o LED azul pisca lentamente, indicando estado de reconexão. Aguarde 3–5 s até à ligação automática.

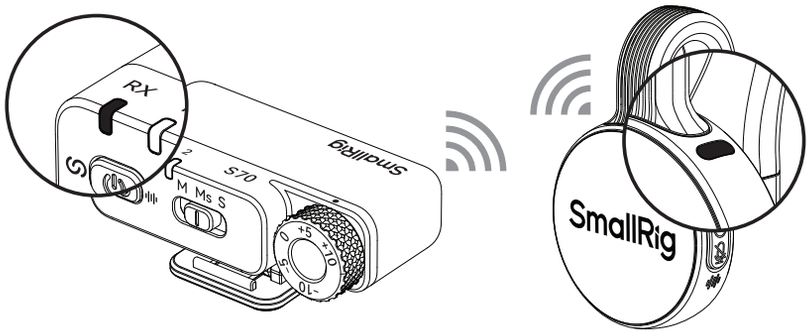

3 Após a reconexão bem-sucedida, os LEDs azuis do transmissor e do recetor permanecem acesos, permitindo a gravação de áudio pelo transmissor.

PT Modo de utilização

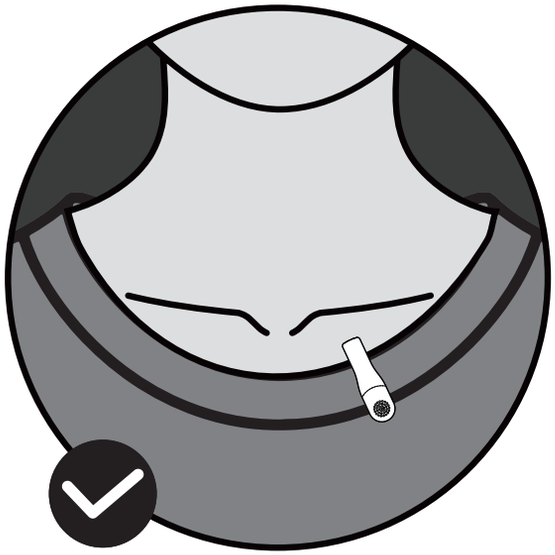

Modo de utilização correto:
orifício do microfone voltado para o exterior

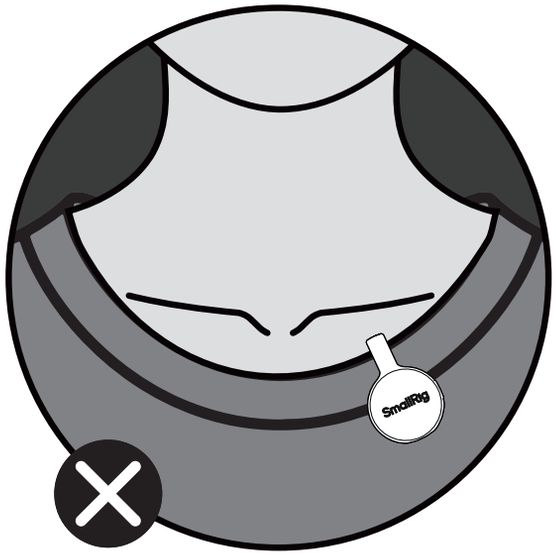

Modo incorreto de uso:
logótipo voltado para fora

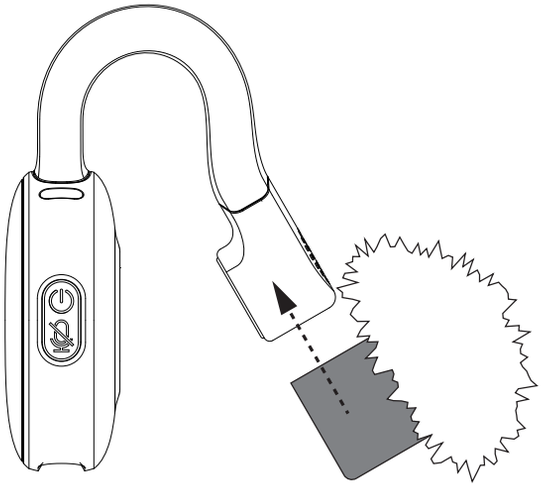

Instalação da proteção corta-vento:
Encaixe a proteção corta-vento em silicone sobre a cápsula do microfone.

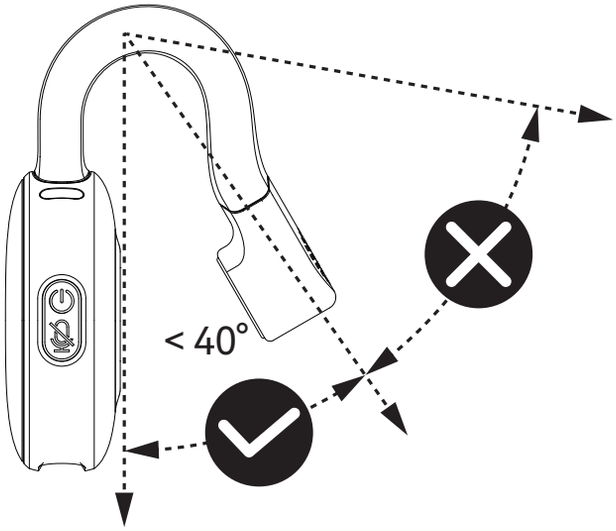

Durante o uso, a estrutura em titânio não deve abrir mais de 40°, para evitar danos irreversíveis ao produto.

PT Especificações do produto

Potência de funcionamento	45,5mW
Consumo em modo de espera	38,5uW
Banda de frequência	2,4GHz
Resposta de frequência	de 20Hz a 20kHz
Taxa de amostragem / profundidade de bits	48kHz / 24bit
DSP de redução de ruído com um só toque	Suportado / três níveis ajustáveis na aplicação
Carregamento e uso simultâneos	Suportado
Ligar/desligar em sincronia com a câmara	Suportado / desligado por padrão, ativável na aplicação
Limitador automático de pico sonoro	Suportado / ligado por padrão, desativável na aplicação
Parâmetros da bateria (estojo de carregamento)	3,8V / 1.950mAh / 7,41Wh (5714 / 5715 / 5716) 3,7V / 1.000mAh / 3,7Wh (5717)
Parâmetros da bateria (transmissor)	3,87V / 85mAh / 0,32895Wh
Parâmetros da bateria (recetor da câmara)	3,87V / 110mAh / 0,426Wh
Temperatura de carregamento	de 0 °C (32 °F) a 45 °C (113 °F)
Temperatura de operação	de -10 °C (14 °F) a 45 °C (113 °F)

Productinleiding

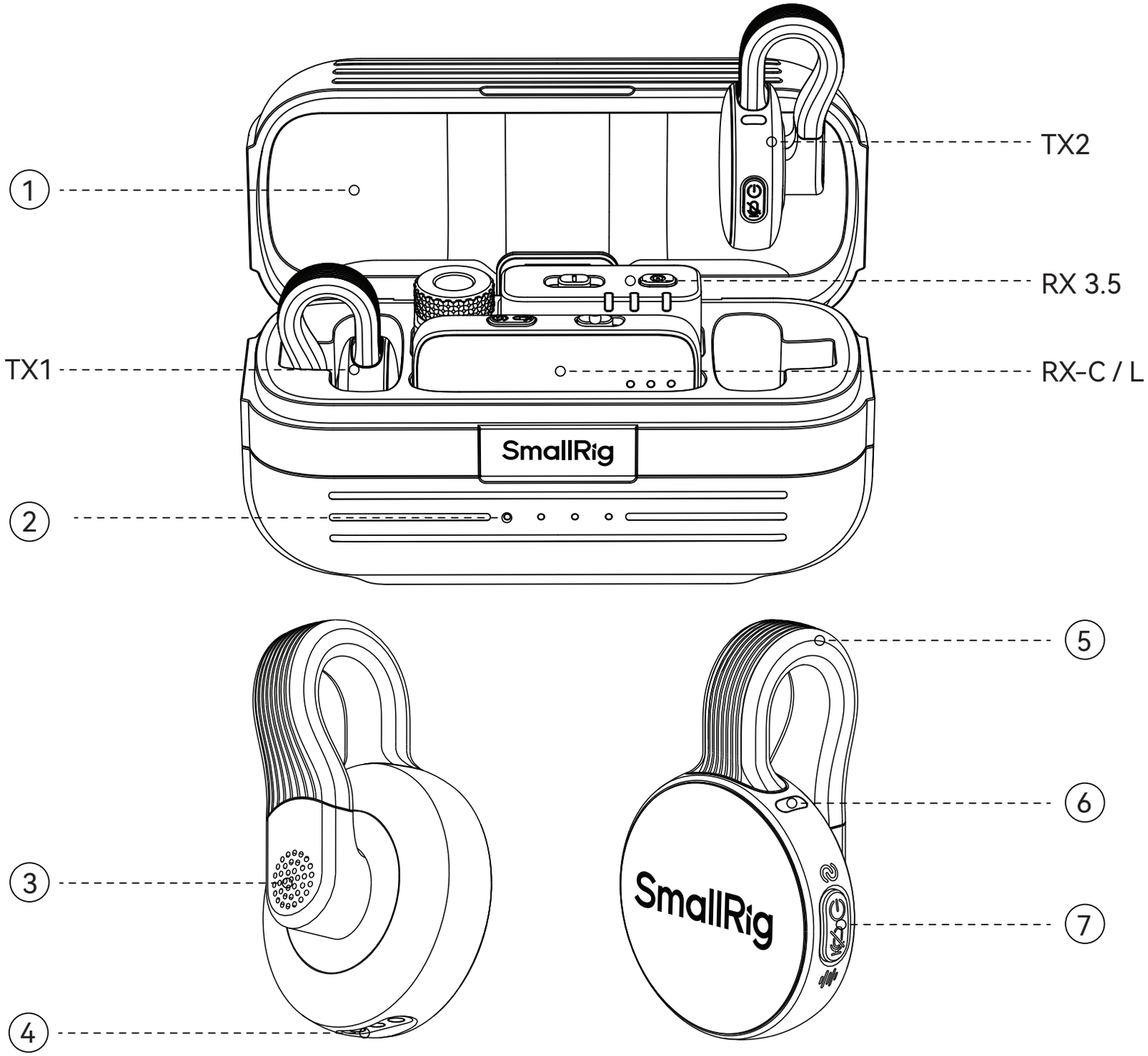

NL Bedieningsinstructies

① Oplaadcase: Biedt opladen voor de zender en ontvanger, en opslag voor het product.

② Batterij-indicatorlampje: Voorzien van 4 witte LED-lampjes.
1 LED continu aan: 20% resterend batterijniveau;
2 LED's continu aan: 50% resterend batterijniveau;
3 LED's continu aan: 75% resterend batterijniveau;
4 LED's continu aan: 100% resterend batterijniveau;
Volledig opgeladen: 4 LED's continu aan;
Lage batterij: 1 LED knippert snel;
Bezig met opladen: 4 LED's knipperen cyclisch als looplicht.

③ Zender (TX): Ingebouwde omnidirectionele microfoon.

④ Oplaadcontacten: De oplaadcase laadt de zender op via deze contacten.

⑤ Titanium metalen clip: Kan de microfoon aan kleding bevestigen om te dragen.

⑥ LED-statusindicator (TX):
Blauw snel knipperend: Koppelingsmodus;
Blauw langzaam knipperend: Herverbinden;
Blauw continu aan: Verbinding geslaagd;
Groen continu aan: Ruisonderdrukking ingeschakeld (tijdens gebruik);
Groen continu aan: Volledig opgeladen (tijdens opladen);
Rood continu aan: Dempmode (tijdens gebruik);
Rood langzaam knipperend: Bezig met opladen;
Rood snel knipperend: Laag batterijniveau.

⑦ Multifunctionele knop (MTB) voor TX:
Lang indrukken gedurende 3 seconden om in-/uit te schakelen (blauw langzaam knipperend);
Lang indrukken gedurende 6 seconden in uitgeschakelde toestand om in koppelingsmodus te gaan (blauw snel knipperend);
Kort indrukken: Ruisonderdrukking in-/uitschakelen (groen aan/uit);
Dubbel indrukken: Dempmode in-/uitschakelen (rood aan/uit).

⑧ USB-C-stekker: Compatibel met mobiele telefoons en tablets met USB-C-poorten.

⑨ LED-statusindicatoren (RX):
Twee links/rechts-indicatoren: Tonen de status van TX1 / TX2 respectievelijk;
Twee links/rechts-indicatoren: Blauw langzaam knipperend: Herverbinden;
Blauw snel knipperend: Koppelingsmodus;
Blauw continu aan: Verbinding geslaagd;
Groen continu aan: Ruisonderdrukking ingeschakeld;
Rood continu aan: Dempmode;
Tijdens versterkingsaanpassing tonen de drie indicatoren de gain-niveaus.
1 rood lampje aan: Gainniveau 1;
2 rode lampjes gelijktijdig aan: Gainniveau 2;
3 rode lampjes gelijktijdig aan: Gainniveau 3.

Productinleiding

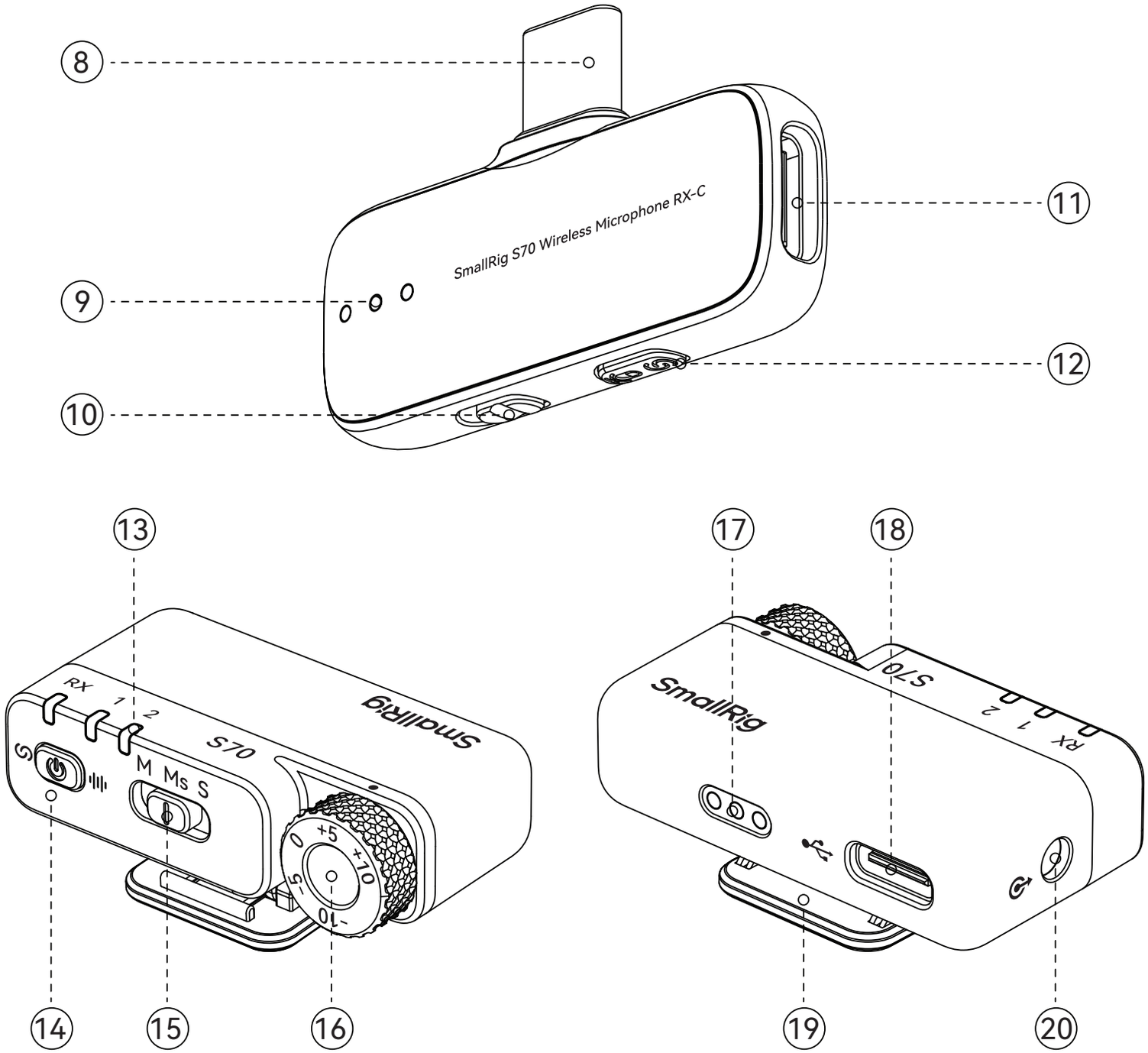

⑩ Schakelaar opnamemodus: M: Mono-modus; S: Stereo-modus.

⑪ USB-C vrouwelijke poort: Kan stroom leveren aan mobiele telefoons door een USB-C-voedingsbron aan te sluiten (ondersteunt "opladen tijdens gebruik").

⑫ Multifunctionele knop (MTB) voor RX:
Lang indrukken gedurende 6 seconden om in koppelingsmodus te gaan;
Kort indrukken: Wisselen tussen 3 opnamevolumeniveaus.

⑬ LED-statusindicatoren:
De met "RX" gemarkeerde is de RX-statusindicator.
Groen continu aan: Ingeschakeld (in gebruik);
Groen continu aan: Volledig opgeladen (tijdens opladen);
Groen langzaam knipperend: Bezig met opladen (tijdens opladen);
Groen snel knipperend: Laag batterijniveau (tijdens opladen);
Indicatoren 1 & 2 (TX-statusindicatoren):
Blauw langzaam knipperend: Herverbinden;
Blauw snel knipperend: Koppelingsmodus;
Blauw continu aan: Verbinding geslaagd;
Rood-blauw afwisselend knipperend: Firmware-update.

⑭ Multifunctionele knop (MTB) voor RX:
In-/uitschakelen: Lang indrukken gedurende 3 seconden (RX-indicator blauw langzaam knipperend);
Koppelingsmodus: Lang indrukken gedurende 6 seconden in uitgeschakelde toestand (RX-indicator blauw snel knipperend);
Ruisonderdrukking: Kort indrukken om in-/uit te schakelen (indicatoren 1 & 2 groen aan/uit);
Dempmode: Dubbel indrukken om in-/uit te schakelen (indicatoren 1 & 2 rood aan/uit).

⑮ Schuifregelaar opnamemodus: M voor Mono-modus / Ms voor Safe Track-modus / S voor Stereo-modus

⑯ Gain-knop: 5-traps gain-instelling, ±5 dB per trap.

⑰ Oplaadcontacten: De oplaadcase laadt de zender op via deze contacten.

⑱ USB-C-poort: Laadt de RX-batterij op / Ondersteunt bekabelde UAC-interface.

⑲ Cold-shoeplaat: Verbindt met de cold-shoe- of hot-shoehouder van de camera.

⑳ 3,5 mm audio-aansluiting: Verbindt met de camera via een 3,5 mm audiokabel.

NL Compatibel met mobiele telefoons

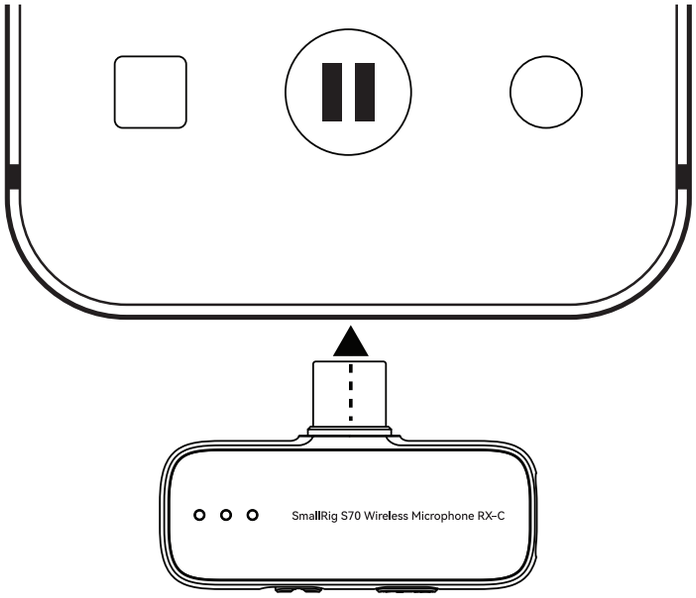

1 Verwijder de mobiele telefoonontvanger en sluit deze aan op de oplaadpoort van de telefoon (of tablet).

2 Haal de zender eruit; deze schakelt automatisch in (blauw langzaam knipperend, herverbindings-modus). Wacht 3 tot 5 seconden op automatische herverbinding.

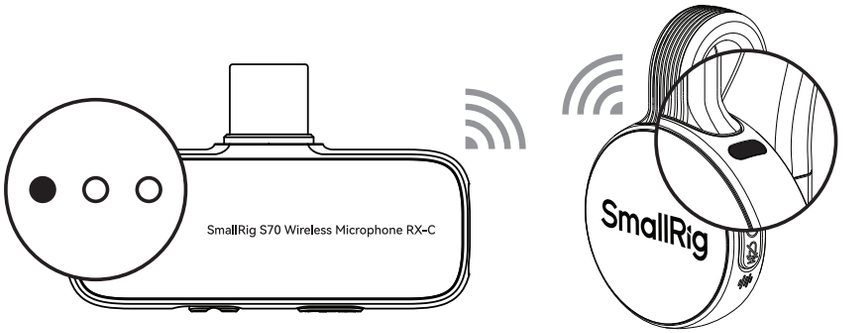

3 Na succesvolle herverbinding branden de blauwe lampjes van zender en ontvanger continu. U kunt nu audio opnemen via de zender.

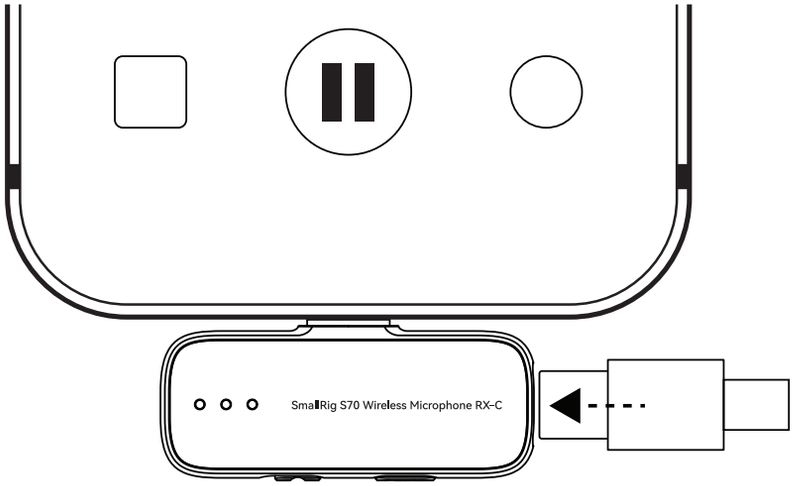

4 Sluit een oplaadkabel aan op de ontvanger om de telefoon op te laden (ondersteunt "opladen tijdens gebruik").

NL Compatibel met camera's

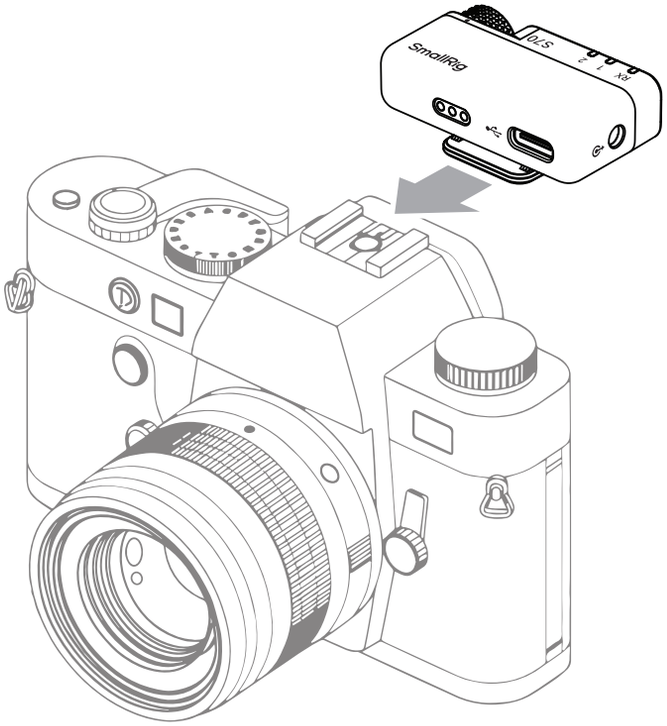

1 Verwijder de camera-ontvanger; deze schakelt automatisch in. Bevestig hem op de cold-shoe- of hot-shoehouder van de camera.

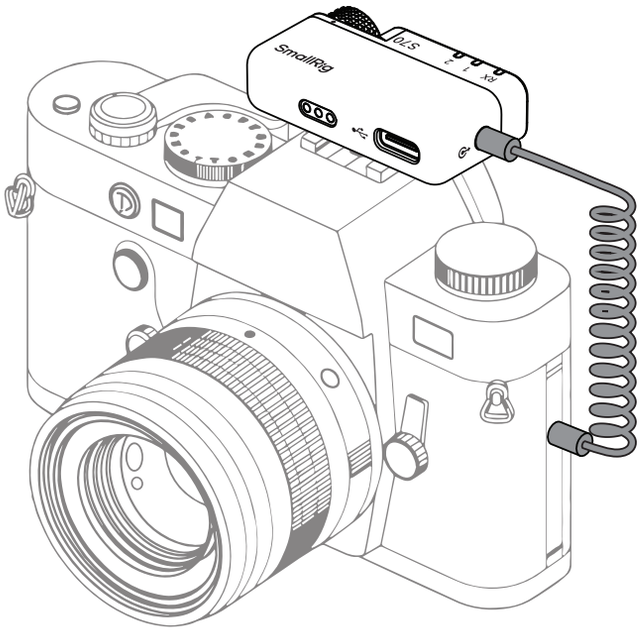

2 Verbind de ontvanger en camera via een 3,5 mm TRS-naar-TRS-kabel.

3 Haal de zender eruit; deze schakelt automatisch in (blauw langzaam knipperend, herverbindings-modus). Wacht 3 tot 5 seconden op automatische herverbinding.

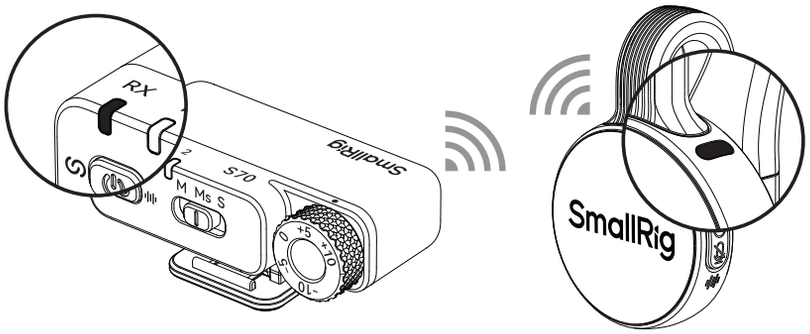

4 Na succesvolle herverbinding branden de blauwe lampjes van zender en ontvanger continu. U kunt nu audio opnemen via de zender.

NL Compatibel met computers

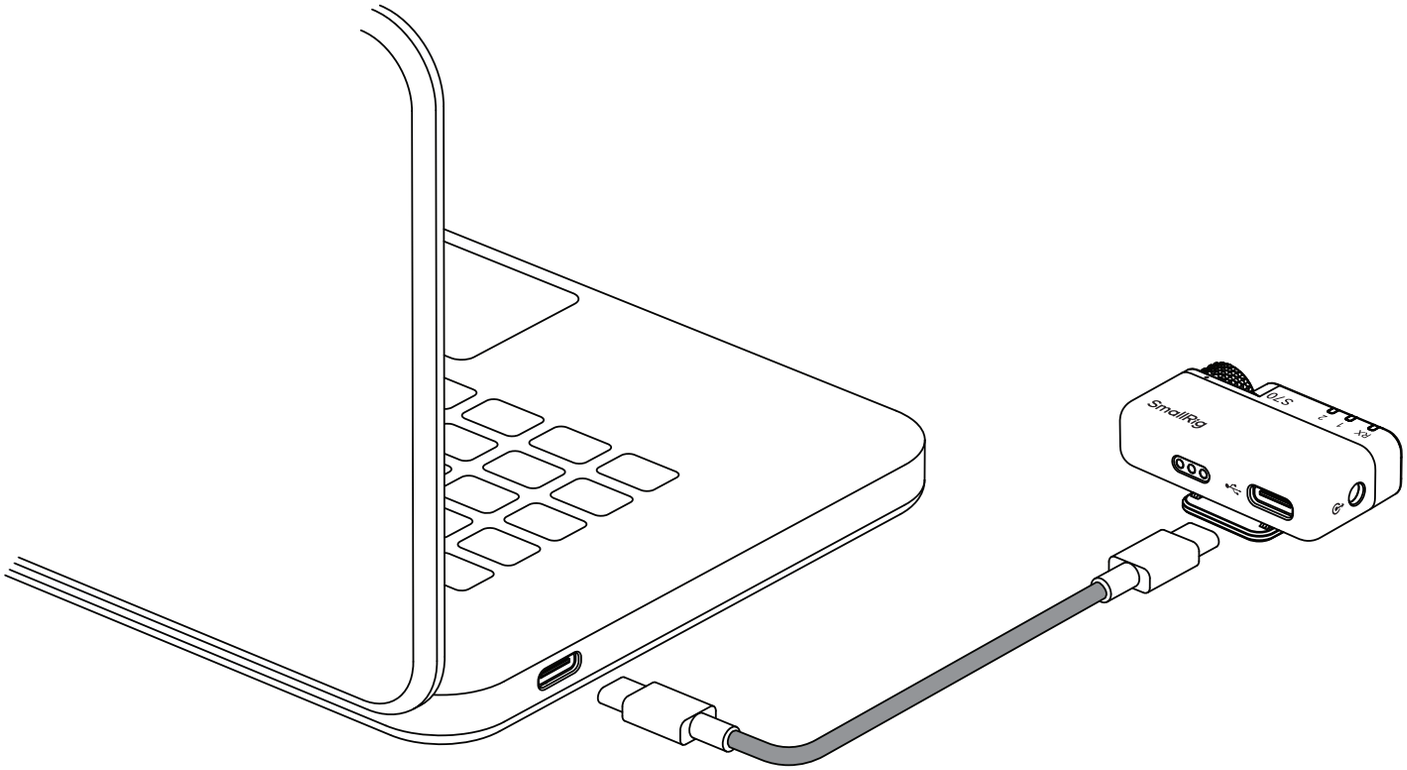

1 Verwijder de camera-ontvanger; deze schakelt automatisch in. Verbind hem met de computer via een USB-C-naar-USB-C-kabel.

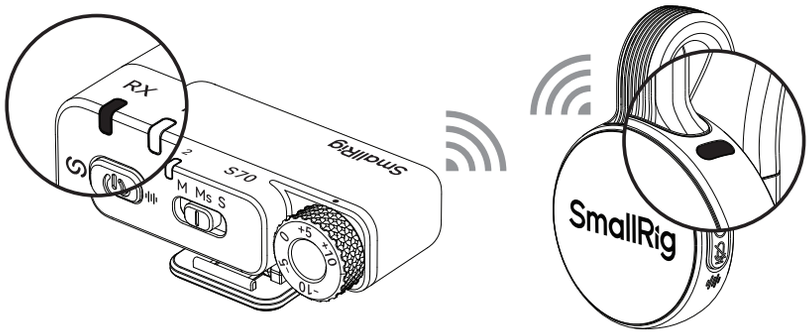

2 Haal de zender eruit; deze schakelt automatisch in (blauw langzaam knipperend, herverbindings-modus). Wacht 3 tot 5 seconden op automatische herverbinding.

3 Na succesvolle herverbinding branden de blauwe lampjes van zender en ontvanger continu. U kunt nu audio opnemen via de zender.

NL Draagmethode

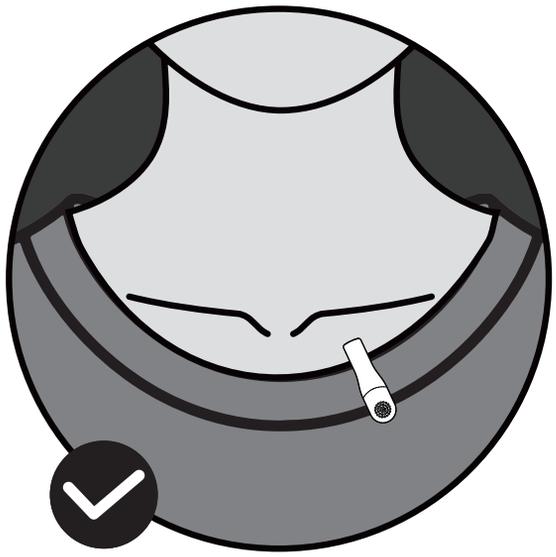

Correcte draagmethode:
Microfoonopnamepoort naar buiten gericht.

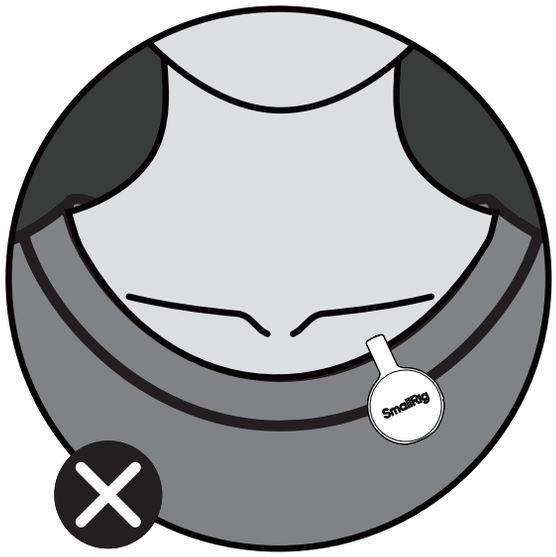

Onjuiste draagmethode:
Logo naar buiten gericht.

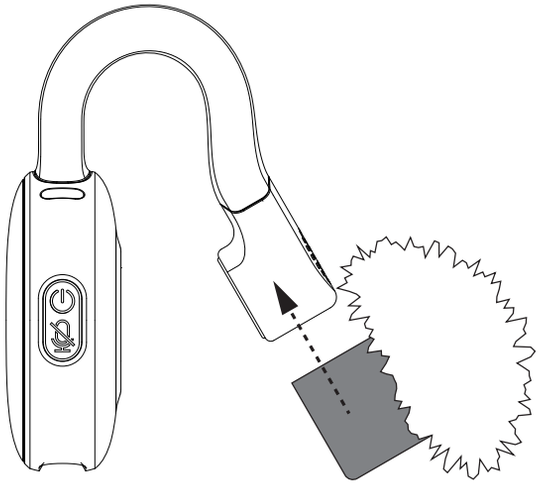

Installatie van de windkap:
Schuif de siliconen kap van de windkap over de microfoonkop.

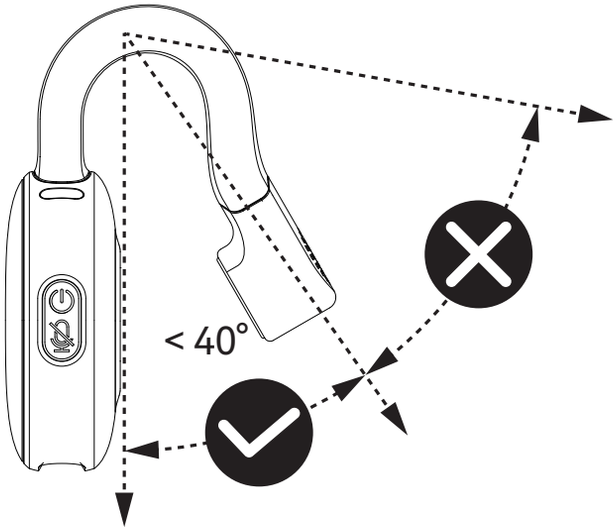

De titaniumdraad mag niet verder dan 40° worden gebogen om onomkeerbare schade aan het product te voorkomen.

NL Productparameters

Bedrijfsvermogen	45,5mW
Stand-by stroomverbruik	38,5μW
Frequentieband	2,4GHz
Frequentieresponsbereik	20Hz tot 20kHz
Samplefrequentie / Bitdiepte	48kHz / 24bit
One-Click DSP-ruisonderdrukking	Ondersteund / 3-traps instelling in APP
Opladen tijdens gebruik	Ondersteund
Camera Sync Aan/Uit	Ondersteund / Standaard uitgeschakeld, inschakelen via APP
Auto Limiter (Anti-Popping)	Ondersteund / Standaard ingeschakeld, uitschakelen via APP
Batterijparameters (oplaadcase)	3,8V / 1.950mAh / 7,41Wh (voor 5714 / 5715 / 5716) 3,7V / 1.000mAh / 3,7Wh (voor 5717)
Batterijparameters (zender)	3,87V / 85mAh / 0,32895Wh
Batterijparameters (camera-ontvanger)	3,87V / 110mAh / 0,426Wh
Laadtemperatuur	0°C (32°F) tot 45°C (113°F)
Bedrijfstemperatuur	-10°C (14°F) tot 45 °C (113°F)

SE Produktbeskrivning

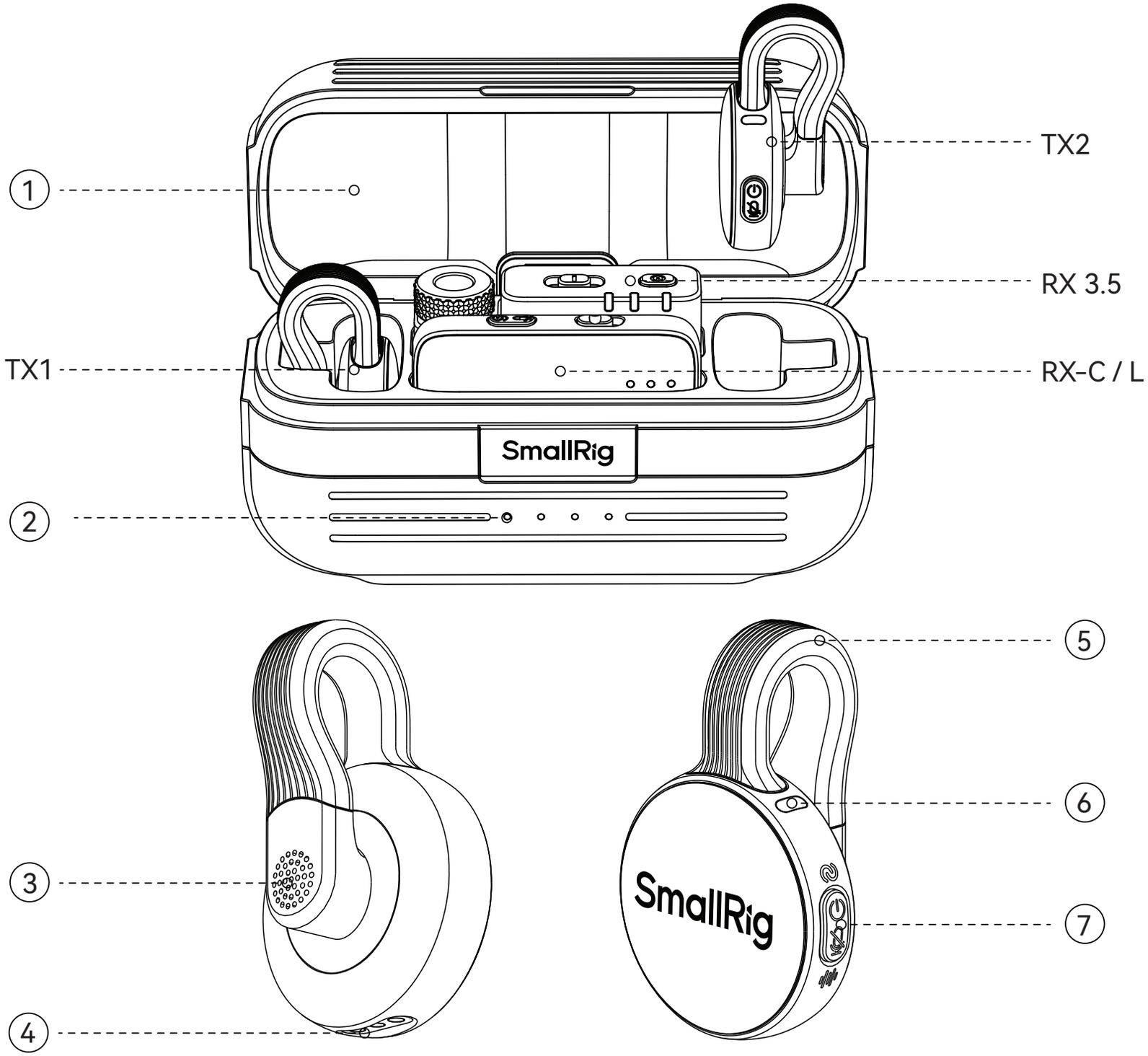

SE Bruksanvisning

① Laddningsfodral: Laddar sändaren och mottagaren och fungerar som förvaringsfodral för produkten.

② Batteriindikatorlampa: Utrustad med 4 vita LED-lampor.
1 LED-lampa lyser konstant: 20 % batterinivå kvar;
2 LED-lampor lyser stadigt: 50 % batterinivå kvar;
3 LED-lampor lyser stadigt: 75 % batterinivå kvar;
4 LED-lampor lyser stadigt: 100 % batterinivå kvar;
Fulladdat: 4 LED-lampor lyser stadigt;
Lågt batteri: 1 LED-lampa blinkar snabbt;
Laddning pågår: 4 LED-lampor blinkar cykliskt.

③ Sändare (TX): Inbyggd rundupptagande mikrofon.

④ Laddningskontakter: Laddningsfodralet laddar sändaren via dessa kontakter.

⑤ Titanmetallklämma: Kan fästa mikrofonen på kläderna för att bära den.

⑥ LED-statusindikator (TX):
Blått snabbt blinkande: Parningsläge;
Blått långsamt blinkande: Återanslutningsläge;
Blått fast lysande: Anslutningen lyckades;
Grönt fast lysande: Brusreducering aktiverad (under drift);
Grönt fast lysande: Fulladdat (under laddning);
Rött fast sken: Ljudlöst läge (under drift);
Rött långsamt blinkande: Laddning pågår;
Rött snabbt blinkande: Lågt batterinivå.

⑦ Multifunktionsknapp (MTB) för TX:
Tryck länge i 3 sekunder för att slå på/stänga av (blått långsamt blinkande);
Tryck länge i 6 sekunder i avstängt läge för att gå in i parningsläge (blått snabbt blinkande);
Enkel tryckning: Aktivera/inaktivera brusreduceringsläge (grönt på/av);
Dubbel tryckning: Aktivera/inaktivera ljudlöst läge (rött på/av).

⑧ USB-C kontakt: Kompatibel med mobiltelefoner och surfplattor med USB-C-portar.

⑨ LED-statusindikatorer (RX):
Två vänster/höger-indikatorer: Visar status för TX1 / TX2 respektive;
Två vänster/höger-indikatorer: Blått långsamt blinkande: Återanslutningsläge;
Blått snabbt blinkande: Parningsläge; Blått fast lysande: Anslutningen lyckades;
Grönt fast lysande: Brusreducering aktiverad; Rött fast sken: Ljudlöst läge;
Under förstärkningsjustering visar de tre indikatorerna förstärkningsnivåerna.
1 rött ljus: Förstärkningsnivå 1;
2 röda ljus samtidigt: Förstärkningsnivå 2;
3 röda ljus samtidigt: Förstärkningsnivå 3.

Produktbeskrivning

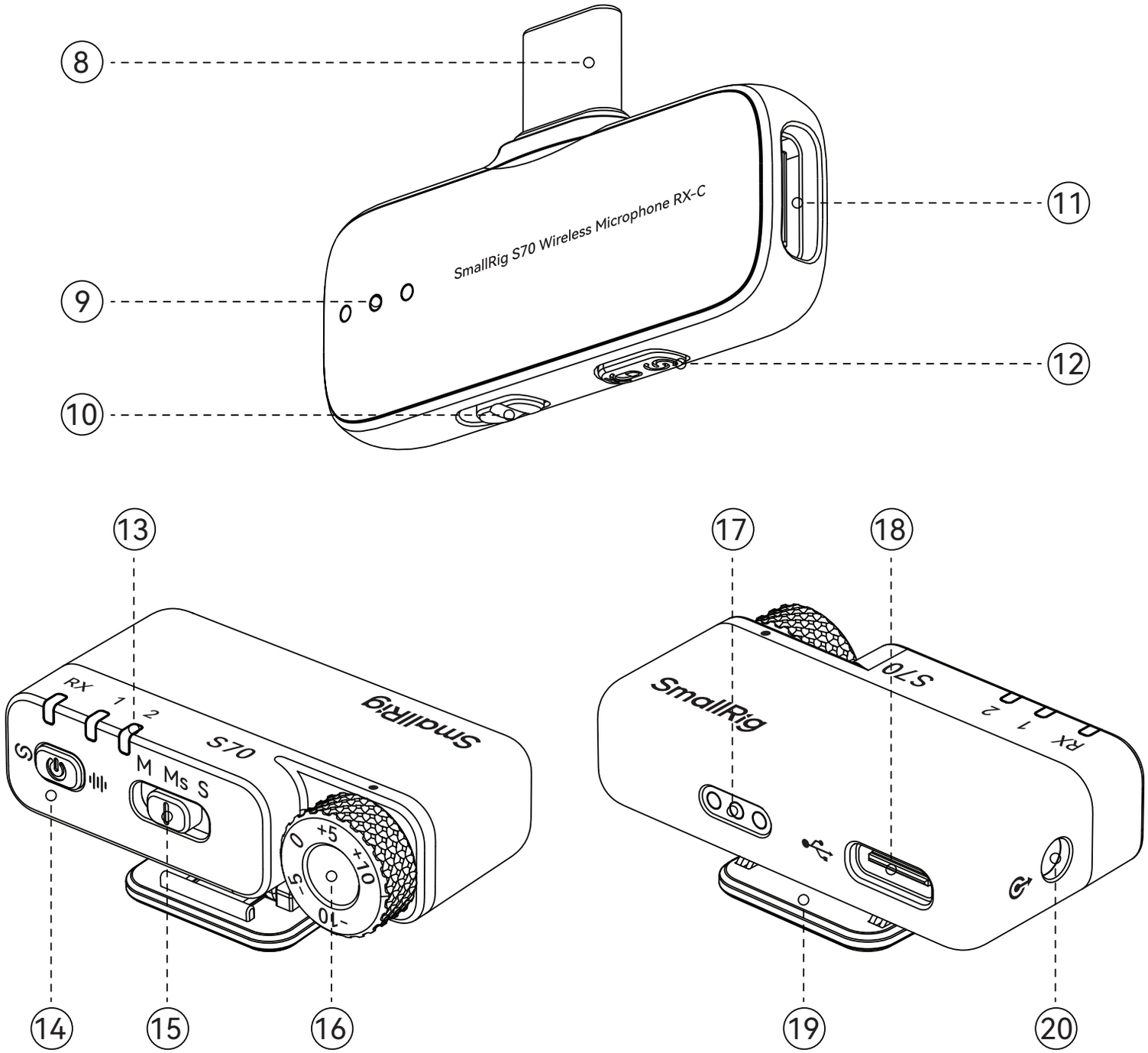

⑩ Omkopplare för inspelningsläge: M: Monoläge; S: Stereoläge.

⑪ USB-C-hona port: Kan ladda mobiltelefoner genom att ansluta en USB-C strömkälla (stöder ”ladda under användning”).

⑫ Multifunktionsknapp (MTB) för RX:
Tryck länge i 6 sekunder för att gå in i parningsläge;
Enkel tryckning: Växla mellan 3 inspelningsvolymnivåer.

⑬ LED-statusindikatorer:
Den som är märkt ”RX” är RX-statusindikatorn.
Grönt fast lysande: Ström på (i bruk);
Grönt fast lysande: Fulladdad (under laddning);
Grön långsam blinkning: Laddning pågår (under laddning);
Grön snabb blinkning: Lågt batterinivå (under laddning);
Indikatorer 1 & 2 (TX-statusindikatorer):
Blått långsamt blinkande: Återanslutningsläge;
Blått snabbt blinkande: Parningsläge;
Blått fast lysande: Anslutningen lyckades;
Rött-blått växlande blinkande: Firmwareuppdatering.

⑭ Multifunktionsknapp (MTB) för RX:
Ström på/av: Tryck länge på RX MTB i 3 sekunder (RX-indikatorn blinkar långsamt blått);
Parningsläge: Tryck länge på RX MTB i 6 sekunder när enheten är avstängd (RX-indikatorn blinkar snabbt blått);
Brusreducering: Enkel tryckning på RX MTB för att aktivera/inaktivera (indikatorerna 1 och 2 lyser grönt på/av);
Ljudlöst läge: Tryck två gånger på RX MTB för att aktivera/inaktivera (indikatorerna 1 och 2 lyser rött på/av).

⑮ Spellägesreglage: M för monoläge / Ms för Safe Track-läge / S för stereoläge

⑯ Förstärkningsknapp: 5-stegs förstärkningsjustering, ±5 dB per steg.

⑰ Laddningskontakter: Laddningsfodralet laddar sändaren via dessa kontakter.

⑱ USB-C-port: Laddar RX-batteriet / Stöder trådbundet UAC-gränssnitt.

⑲ Kallskofläns: Anslut den till kamerans kallskofäste/varmskofäste.

⑳ 3,5 mm ljudport: Ansluts till kameran via en 3,5 mm ljudkabel.

SE Kompatibel med mobiltelefoner

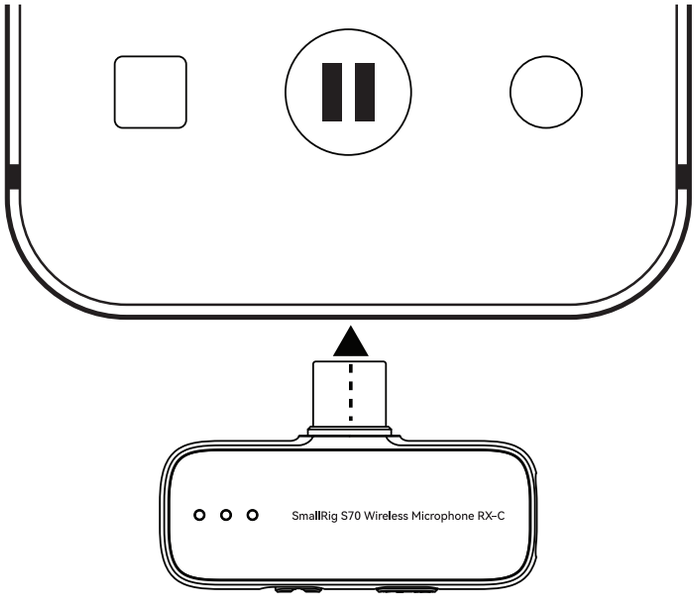

1 Ta bort mobiltelefonens mottagare och anslut den till laddningsporten på mobiltelefonen (eller surfplattan).

2 Ta ut sändaren; den slås på automatiskt (blått långsamt blinkande ljus indikerar återanslutning-läge). Vänta 3 till 5 sekunder för automatisk återanslutning.

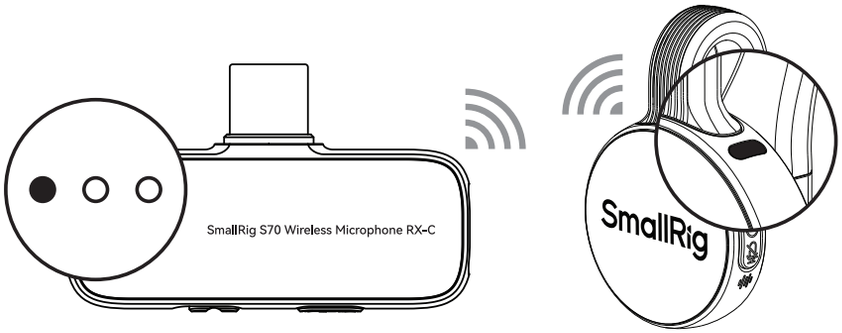

3 När återanslutningen har lyckats lyser de blå lamporna på sändaren och mottagaren med fast sken. Du kan nu spela in ljud via sändaren.

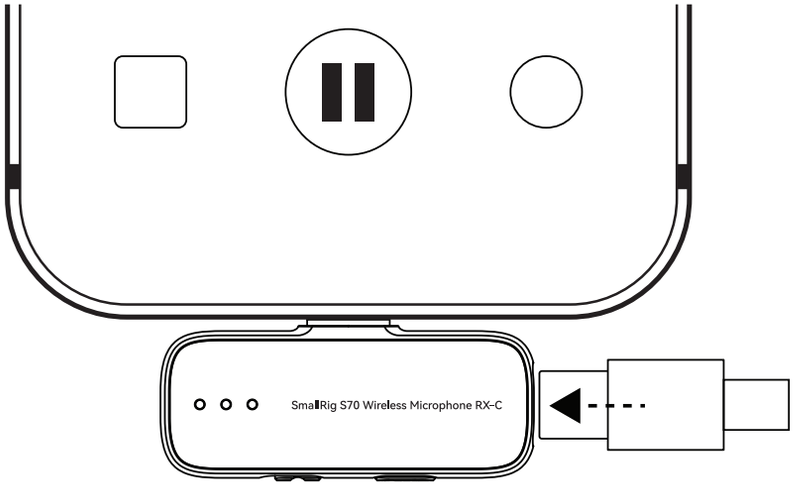

4 Anslut en laddningskabel till mottagaren för att ladda mobiltelefonen (stöder ”ladda under användning”).

SE Kompatibel med kameror

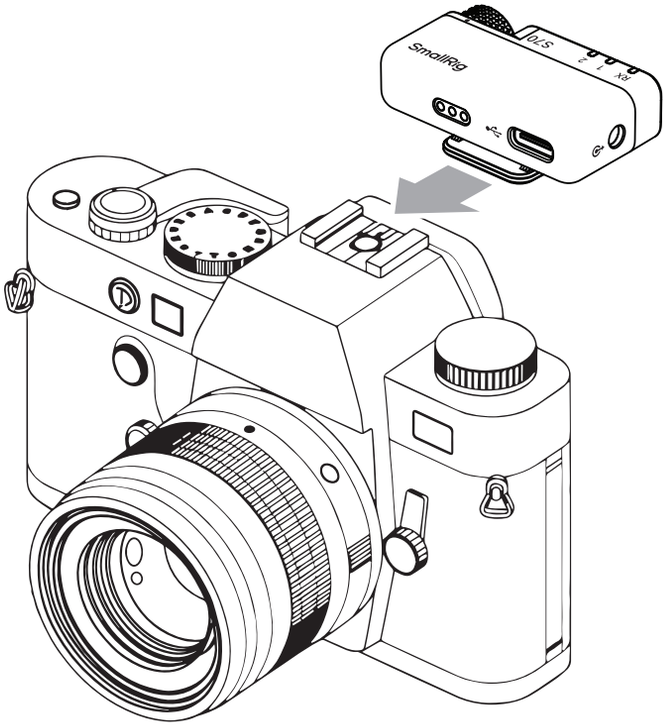

1 Ta bort kameramottagaren; den slås på automatiskt. Anslut den till kamerans kallskofäste/varmskofäste.

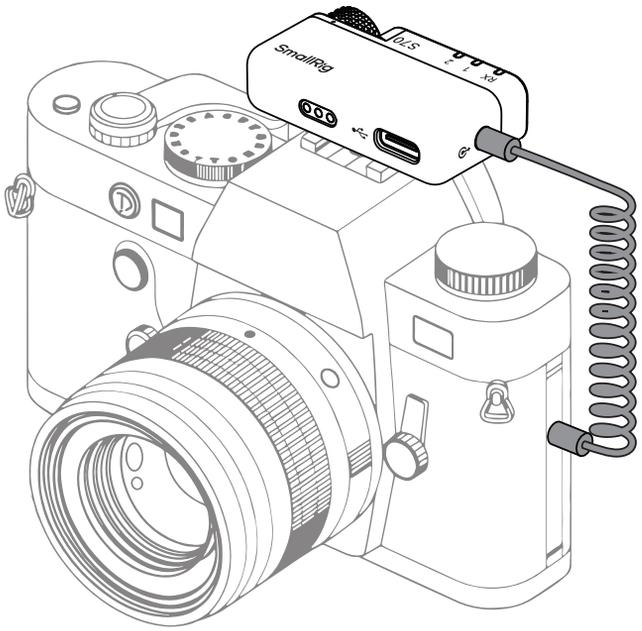

2 Anslut mottagaren och kameran via en 3,5 mm TRS-till-TRS-kabel.

3 Ta ut sändaren; den slås på automatiskt (blått långsamt blinkande ljus indikerar återanslutningsläge). Vänta 3 till 5 sekunder för automatisk återanslutning.

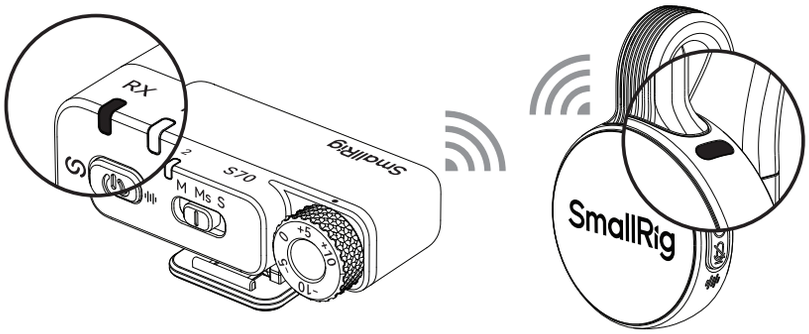

4 När återanslutningen har lyckats lyser de blå lamporna på sändaren och mottagaren med fast sken. Du kan nu spela in ljud via sändaren.

SE Kompatibel med datorer

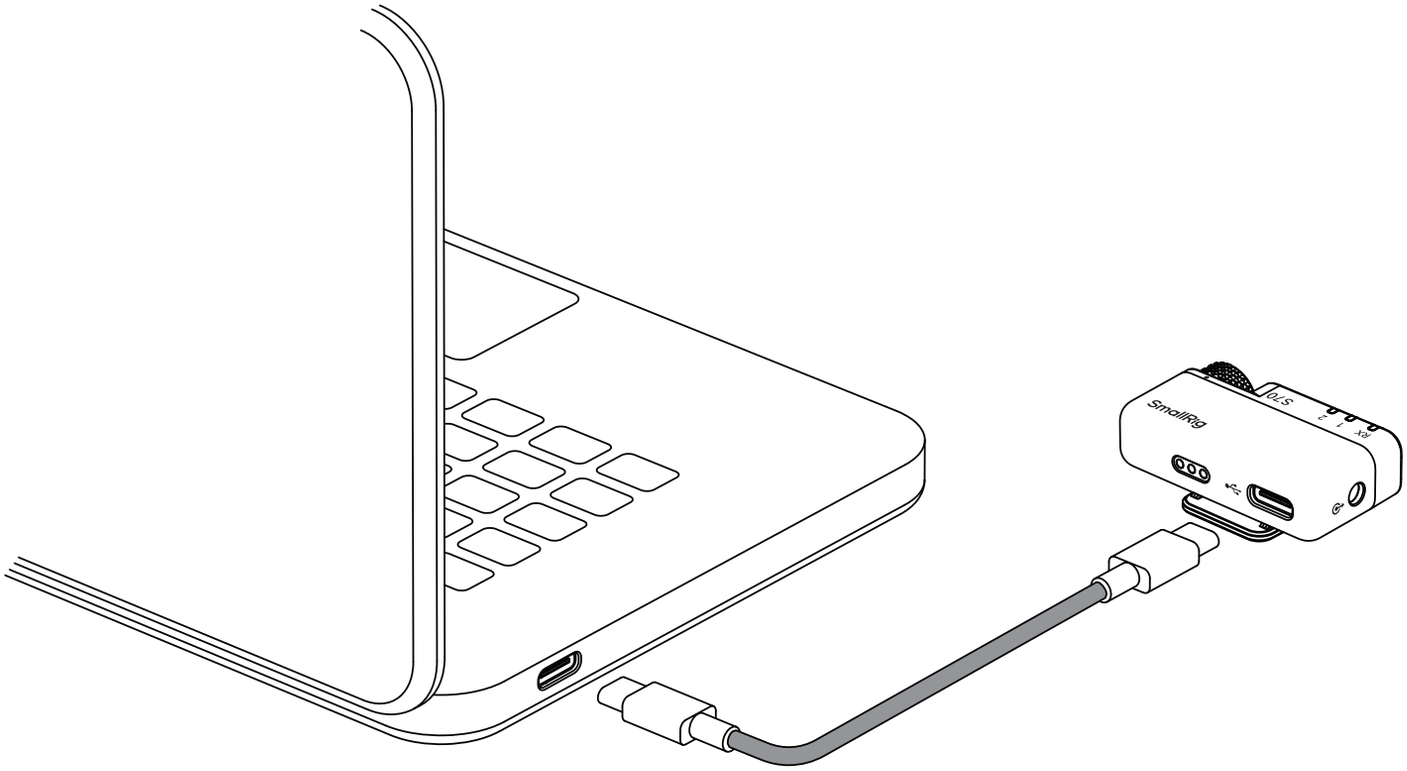

1 Ta bort kameramottagaren; den slås på automatiskt. Anslut den till datorn med en USB-C-till-USB-C-kabel.

2 Ta ut sändaren; den slås på automatiskt (blått långsamt blinkande ljus indikerar återanslutningsläge). Vänta 3 till 5 sekunder för automatisk återanslutning.

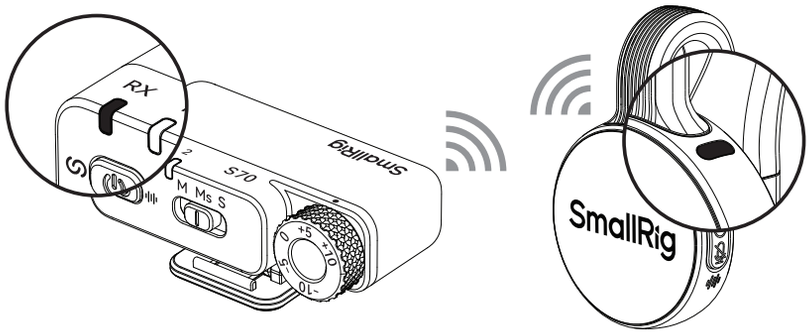

3 När återanslutningen har lyckats lyser de blå lamporna på sändaren och mottagaren med fast sken. Du kan nu spela in ljud via sändaren.

SE Bärmetod

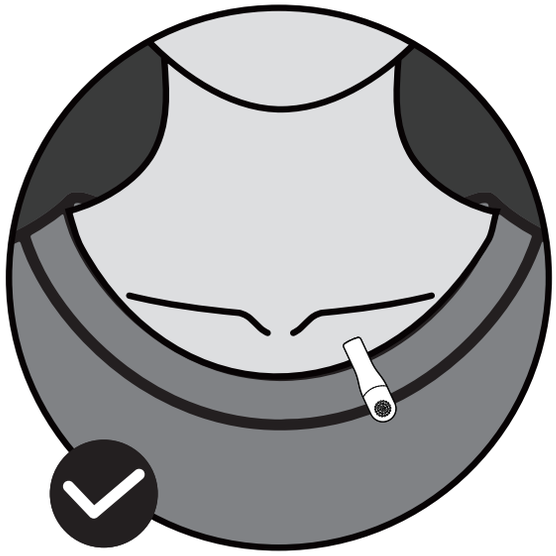

Korrekt bärmetod:
Mikrofonens upptagningsport vänd utåt.

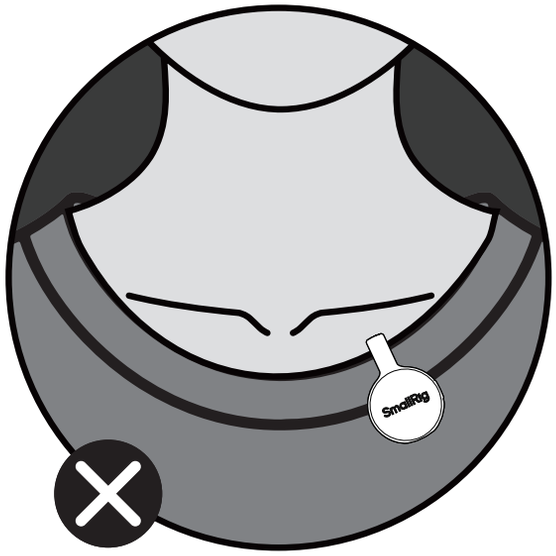

Felaktig bärmetod:
Logotypen vänd utåt.

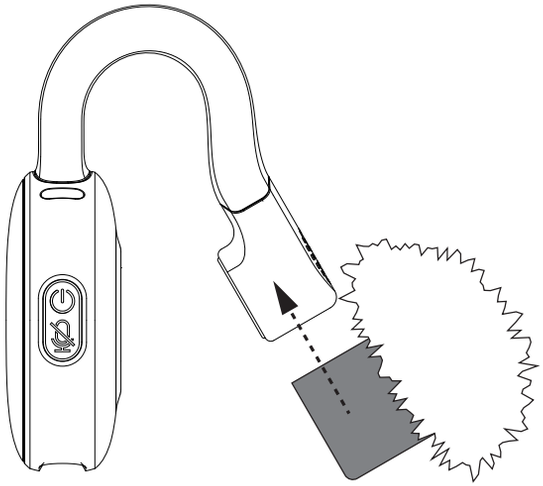

Installation av vindskydd:
Sätt silikonhöljet på vindskyddet över mikrofonhuvudet.

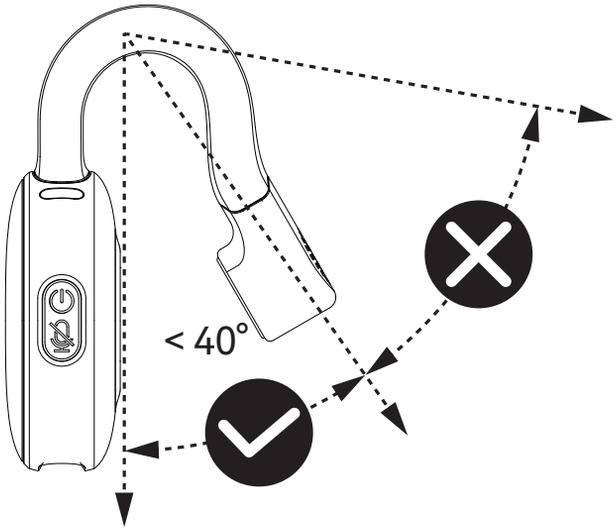

Titantråden får inte sträckas mer än 40° för att undvika irreversibla skador på produkten.

SE Produktparametrar

Driftseffekt	45,5mW
Standby-effektförbrukning	38,5μW
Frekvensband	2,4GHz
Frekvensresponsområde	20Hz till 20kHz
Samplingsfrekvens/bitdjup	48kHz / 24bit
DSP-brusreducering med ett klick	Stöds / 3-stegs justering i APP
Ladda under användning	Stöds
Kamerasynkronisering På/av	Stöds / Inaktiverat som standard, aktiverat i APP
Automatisk begränsare (anti-popping)	Stöds / Aktiverat som standard, inaktiverat i APP
Batteriparametrar (laddningsfodral)	3,8V / 1 950mAh / 7,41Wh (för 5714 / 5715 / 5716) 3,7V / 1 000mAh / 3,7Wh (för 5717)
Batteriparametrar (sändare)	3,87V / 85mAh / 0,32895Wh
Batteriparametrar (kameramottagare)	3,87V / 110mAh / 0,426Wh
Laddningstemperatur	0 °C (32°F) till 45 °C (113°F)
Driftstemperatur	-10 °C (14°F) till 45 °C (113°F)

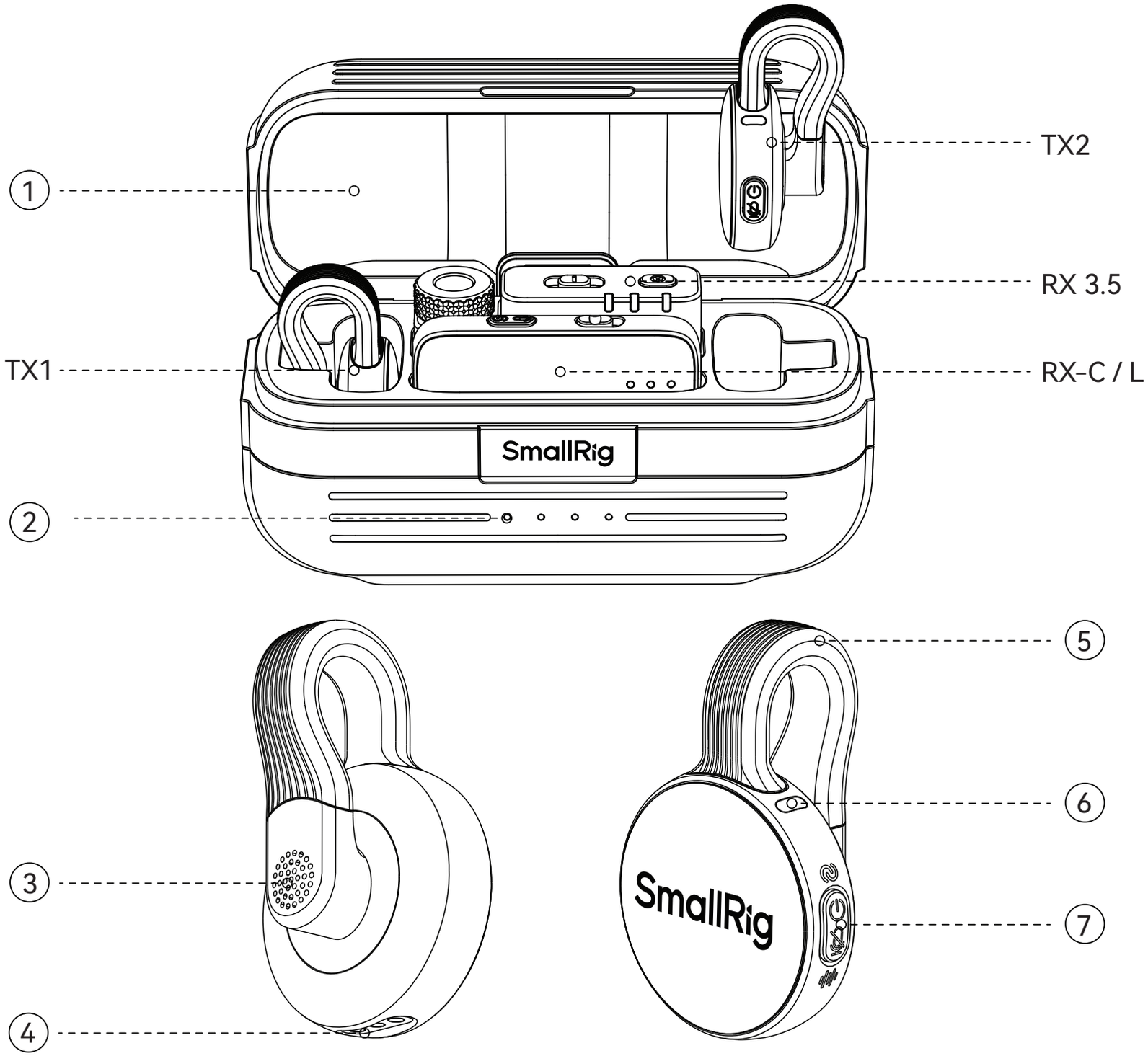
TX2
RX 3.5
TX1
RX-C / L
SmallRig
1
2
3
4
5
6
7
SmallRig

① 충전 케이스: 송신기와 수신기를 충전하고 보관하는 기능을 제공합니다.

② 배터리 표시등: 4개의 흰색 LED로 배터리 잔량을 표시합니다.
LED 1개 점등: 약 20% 잔량.
LED 2개 점등: 약 50% 잔량.
LED 3개 점등: 약 75% 잔량.
LED 4개 점등: 약 100% 잔량.
충전 완료: LED 4개 모두 점등.
배터리 부족: LED 1개 빠른 점멸.
충전 중: LED 4개가 순차적으로 점멸(러닝라이트 방식).

③ 송신기(TX): 내장 전지향성 마이크가 탑재되어 있습니다.

④ 충전 단자: 충전 케이스를 통해 송신기를 충전할 수 있습니다.

⑤ 티타늄 소재의 클립: 을 이용해 옷깃 등에 고정하여 사용할 수 있습니다.

⑥ TX LED 표시등 안내:
파란색 빠른 점멸: 페어링 중.
파란색 느린 점멸: 기기 재연결 중.
파란색 점등: 연결 완료.
녹색 점등: 노이즈 캔슬링 기능 켜짐 (작동 중).
녹색 점등: 완충 상태 (충전 중).
빨간색 점등: 음소거 상태 (작동 중).
빨간색 느린 점멸: 충전 중.
빨간색 빠른 점멸: 배터리 부족.

⑦ TX 다기능 버튼(MTB)
3초간 길게 누름: 전원 켜기/끄기 (파란색 느린 점멸).
전원 꺼진 상태에서 6초간 길게 누름: 페어링 모드 진입 (파란색 빠른 점멸).
한 번 누름: 노이즈 캔슬링 켜기/끄기 (녹색 점등/소등).
두 번 누름: 음소거 켜기/끄기 (빨간색 점등/소등).

⑧ USB-C 플러그: USB-C 포트를 지원하는 스마트폰 및 태블릿과 호환됩니다.

⑨ RX LED 표시등 안내:
좌/우 LED는 각각 TX1, TX2의 상태를 표시합니다.
파란색 느린 점멸: 기기 재연결 중.
파란색 빠른 점멸: 페어링 중.
파란색 점등: 연결 완료.
녹색 점등: 노이즈 캔슬링 기능 켜짐.
빨간색 점등: 음소거 상태.
게인 조절 시 3개의 LED 표시등으로 게인 단계를 표시합니다.
빨간색 LED 1개 점등: 1단계.
빨간색 LED 2개 점등: 2단계.
빨간색 LED 3개 점등: 3단계.

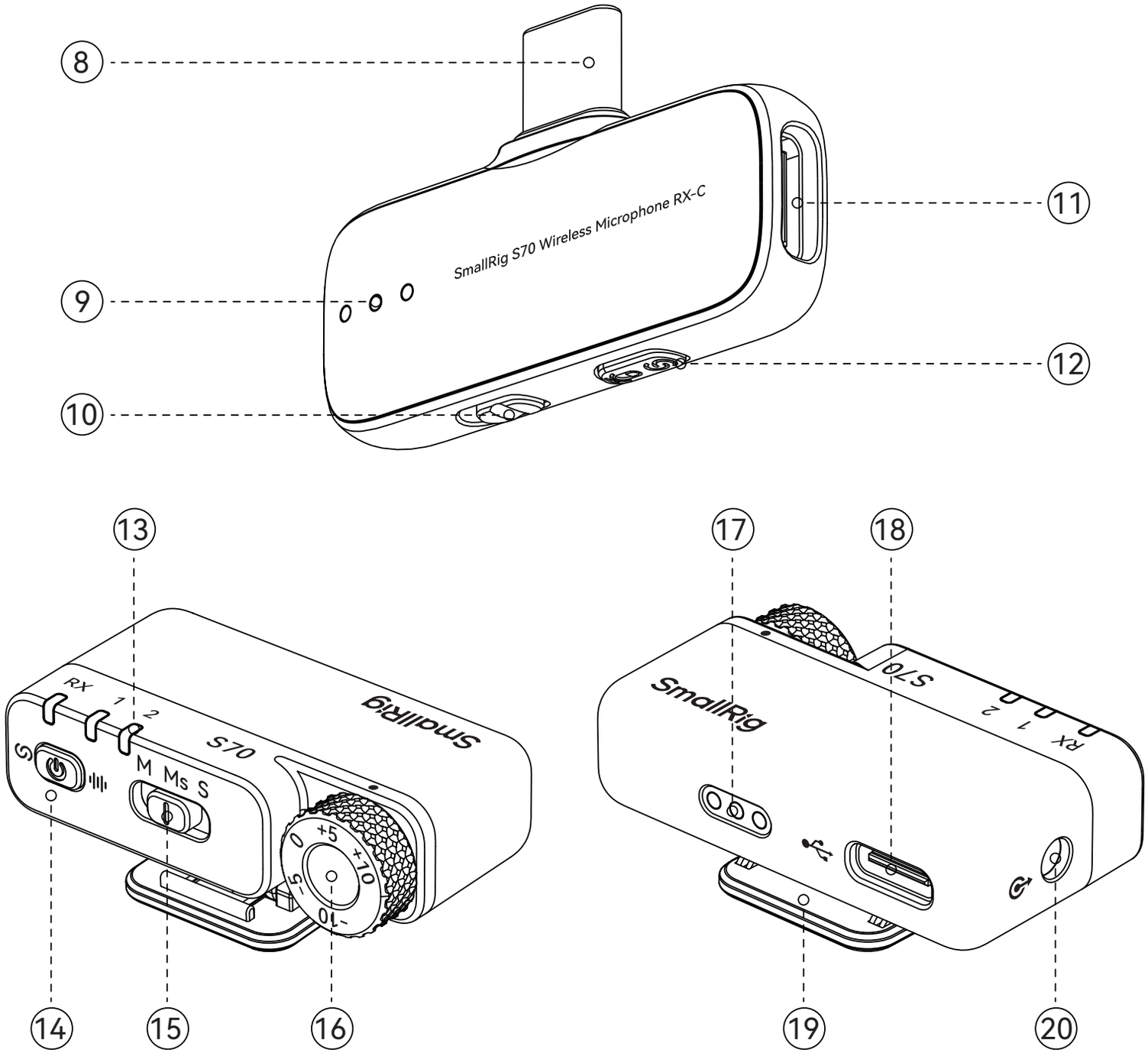
8
9
10
11
12
SmallRig S70 Wireless Microphone RX-C
13
14
15
16
17
18
19
20
RX
1
2
M
Ms
S
SmallRig
S70
+5
0
+10
-5
-10

⑩ 녹음 모드 스위치: M: 모노(단일 채널) 모드. S: 스테레오(입체음향) 모드.

⑪ USB-C 포트: USB-C 전원을 연결하면 스마트폰에 전원을 공급하여 충전과 동시에 사용할 수 있습니다.

⑫ RX 다기능 버튼(MTB):
6초간 길게 누름: 페어링 모드 진입.
한 번 누름: 3단계 녹음 음량 전환

⑬ LED 상태 표시등:
RX는 RX 사태 포시등입니다.
녹색 점등: 전원 켜짐(작동 중).
녹색 점등: 완충 상태(충전 중).
녹색 느린 점멸: 충전 중(충전 중).
녹색 빠른 점멸: 배터리 부족(충전 중).
1과 2는 TX 상태 표시등입니다.
파란색 느린 점멸: 기기 재연결 중.
파란색 빠른 점멸: 페어링 중.
파란색 점등: 연결 완료.
빨강/파랑 교차 점멸: 펌웨어 업그레이드 중.

⑭ TX 다기능 버튼(MTB)
3초간 길게 누름: 전원 켜기/끄기(RX 표시등 파란색 느린 점멸).
전원 꺼진 상태에서 6초간 길게 누름: 페어링 모드 진입(RX 표시등 파란색 빠른 점멸)).
한 번 누름: 노이즈 캔슬링 켜기/끄기(1과 2 표시등 녹색 점등/소등).
두 번 누름: 음소거 켜기/끄기(1과 2 표시등 빨간색 점등/소등).

⑮ 녹음 모드 선택 스위치: M: 모노(단일 채널) 모드. MS: 세이프티 트랙(안전 음성) 모드. S: 스테레오(입체음향) 모드.

⑯ 게인 조절 다이얼: 총 5단계로 조절 가능하며, 각 단계는 ±5dB씩 음량이 변경됩니다.

⑰ 충전 단자: 충전 케이스를 통해 송신기를 충전할 수 있습니다.

⑱ USB-C 포트: RX 배터리 충전 및 유선 UAC 연결을 지원합니다.

⑲ 콜드슈 마운트: 카메라의 콜드슈 또는 핫슈 마운트에 연결할 수 있습니다.

⑳ 3.5mm 오디오 단자: 3.5mm 오디오 케이블을 통해 카메라와 연결할 수 있습니다.

KR 스마트폰 연결

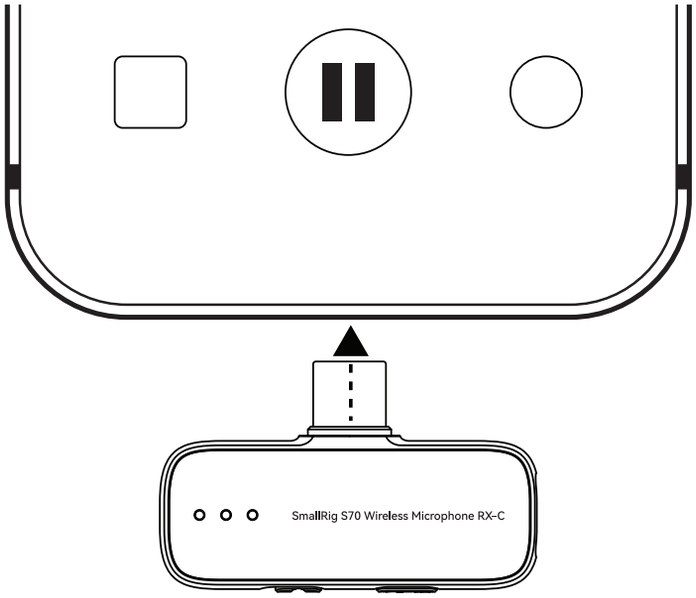

1 스마트폰(또는 태블릿)의 충전 포트에 수신기를 연결합니다.

2 송신기를 꺼내면 자동으로 전원이 켜지며, 파란색 LED가 느리게 점멸하며 재연결을 시도합니다. 약 3~5초 후 재연결이 완료됩니다.

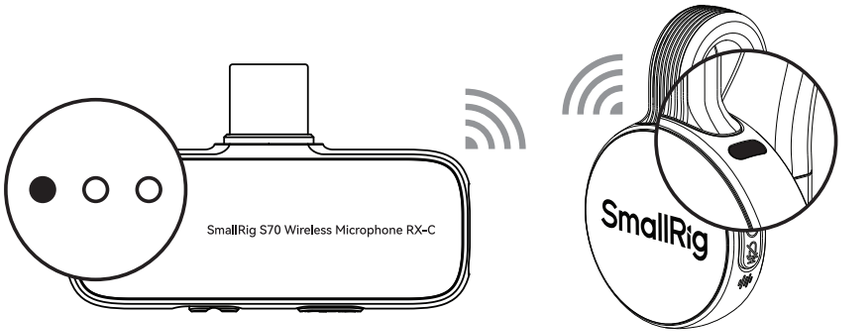

3 재연결이 완료되면 송신기와 수신기의 파란색 LED가 계속 점등되고 송신기를 통해 음성을 수음할 수 있습니다.

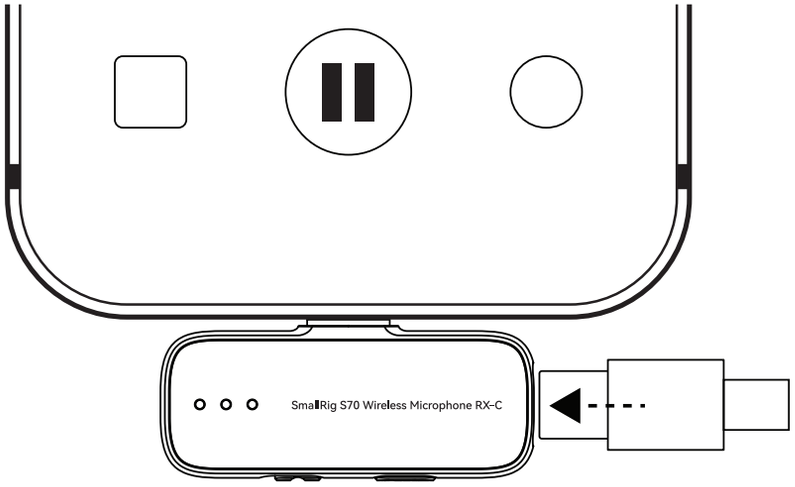

4 수신기에 충전 케이블을 연결하면 스마트폰을 충전하면서 동시에 사용할 수 있습니다.

KR 카메라 연결

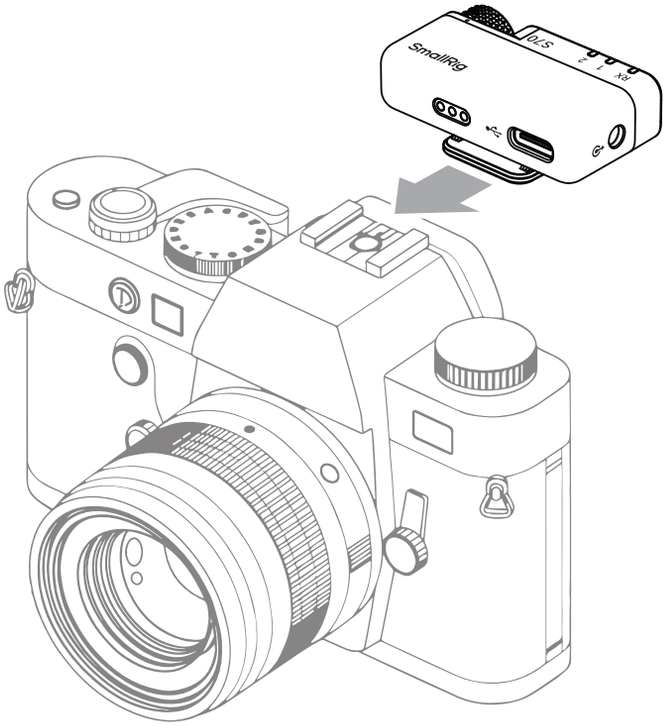

1 카메라용 수신기를 꺼내면 자동으로 전원이 켜집니다. 그 다음, 카메라의 콜드슈/핫슈 마운트에 수신기를 연결합니다.

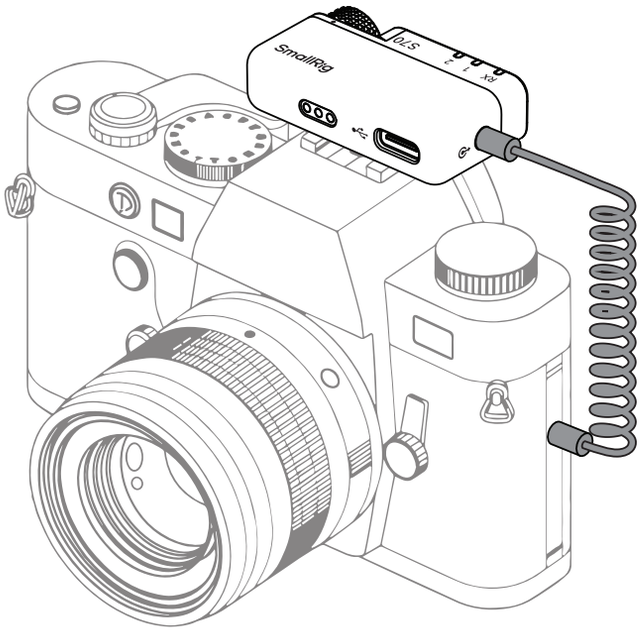

2 3.5mm TRS-TRS 케이블을 이용해 수신기와 카메라를 연결합니다.

3 송신기를 꺼내면 자동으로 전원이 켜지며, 파란색 LED가 느리게 점멸하며 재연결을 시도합니다. 약 3~5초 후 재연결이 완료됩니다.

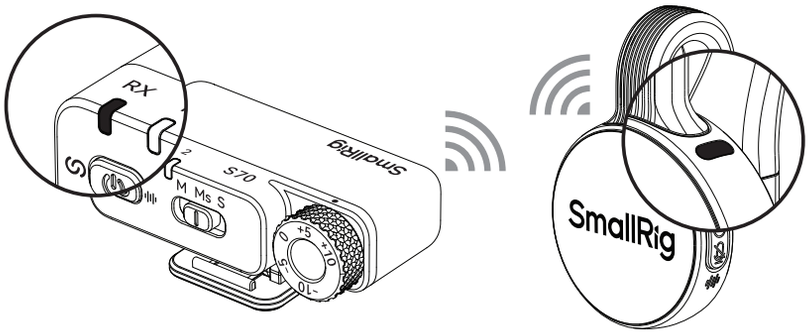

4 재연결이 완료되면 송신기와 수신기의 파란색 LED가 계속 점등되고 송신기를 통해 음성을 수음할 수 있습니다.

KR PC 연결

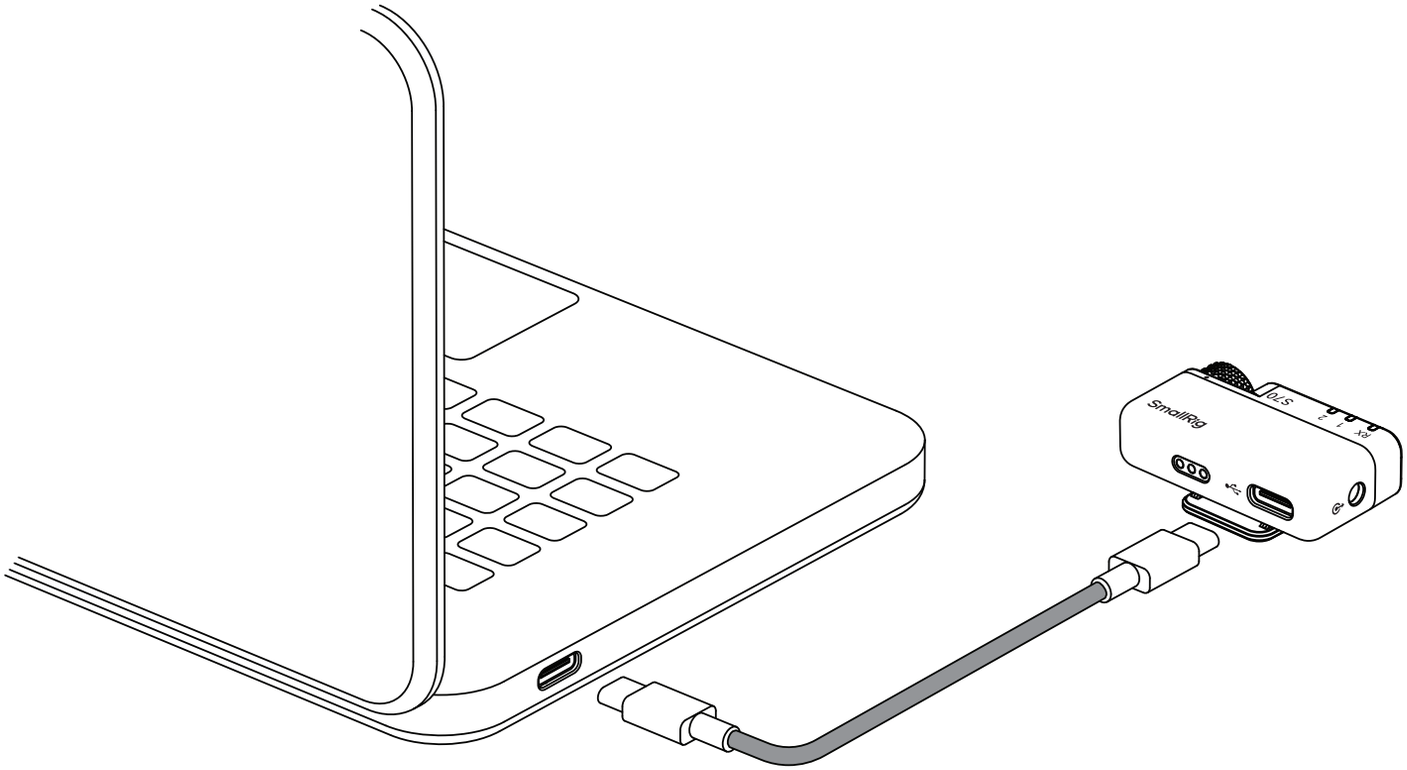

1 카메라용 수신기를 꺼내면 자동으로 전원이 켜집니다. 그 다음, USB-C-USB-C 케이블을 이용해 수신기와 컴퓨터를 연결합니다.

2 송신기를 꺼내면 자동으로 전원이 켜지며, 파란색 LED가 느리게 점멸하며 재연결을 시도합니다. 약 3~5초 후 재연결이 완료됩니다.

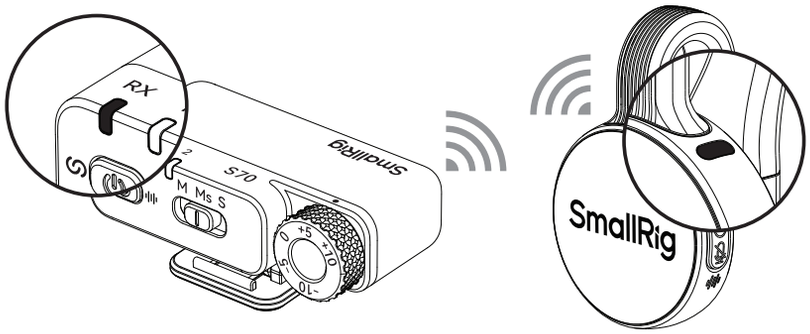

3 재연결이 완료되면 송신기와 수신기의 파란색 LED가 계속 점등되고 송신기를 통해 음성을 수음할 수 있습니다.

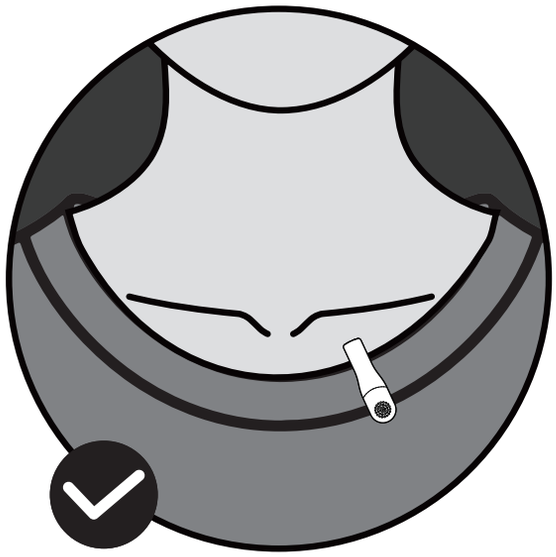

올바른 착용 방법
마이크 수음구가 바깥쪽을 향해 착용

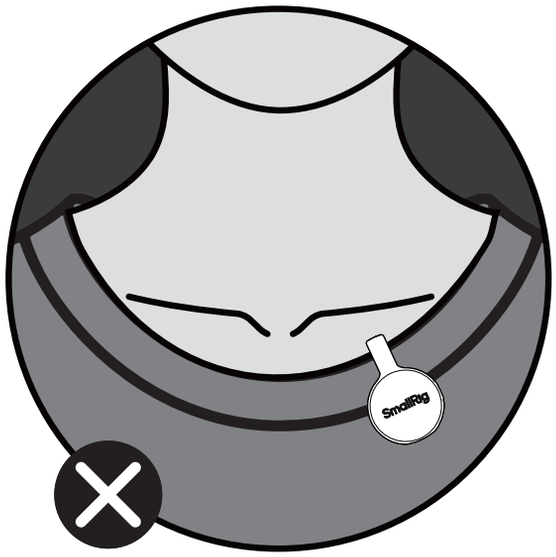

잘못된 착용 방법
제품 로고가 바깥쪽을 향해 착용.

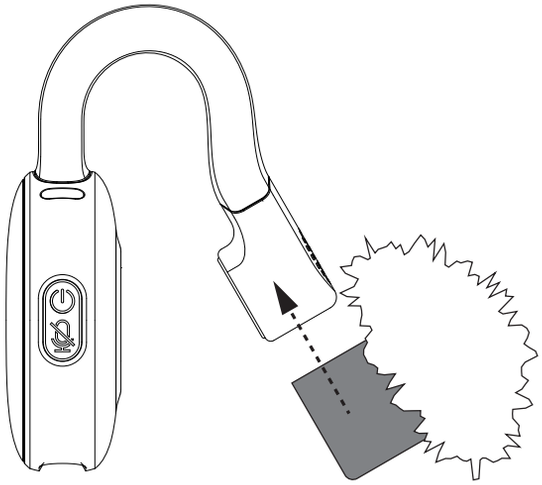

방풍 커버 장착 방법:
방풍 커버의 실리콘 캡을 마이크 헤드에 씌워 사용합니다.

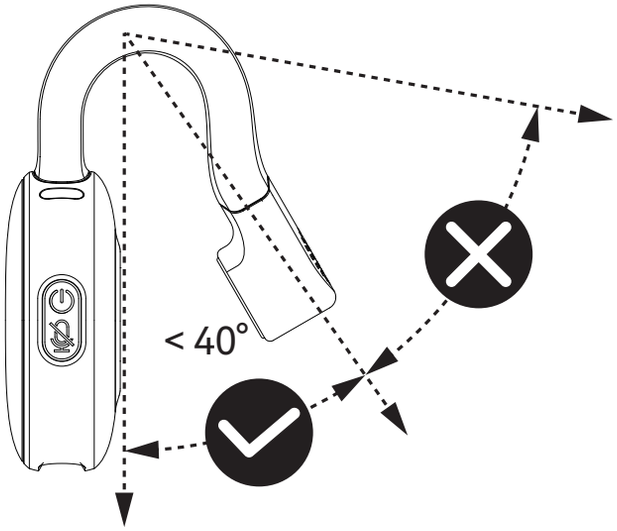

사용 중 티타늄 클립을 40° 이상 벌리지 마세요. 과도한 힘을 가하면 제품이 손상될 수 있습니다.

제품 파라미터

작동 전력	45.5mW
대기 전력	38.5uW
주파수 대역	2.4GHz
주파수 응답 범위	20Hz 내지 20kHz
샘플링 속도 / 비트 깊이	48kHz / 24bit
원터치 DSP 노이즈 캔슬링	지원 / 앱에서 3단계 설정 가능
충전 중 사용	지원
카메라 연동 전원 켜짐/꺼짐	지원 / 기본값: 꺼짐, 앱에서 활성화 가능
자동 리미팅 폭음 방지 기능	지원 / 기본값: 켜짐, 앱에서 비활성화 가능
배터리 사양(충전 케이스)	3.8V / 1950mAh / 7.41Wh (5714 / 5715 / 5716) 3.7V / 1000mAh / 3.7Wh (5717)
배터리 사양(송신기)	3.87V / 85mAh / 0.32895Wh
배터리 사양(카메라 수신기)	3.87V / 110mAh / 0.426Wh
충전 온도	0°C 내지 45°C (32°F 내지 113°F)
작동 온도	-10°C 내지 45°C (14°F 내지 113°F)

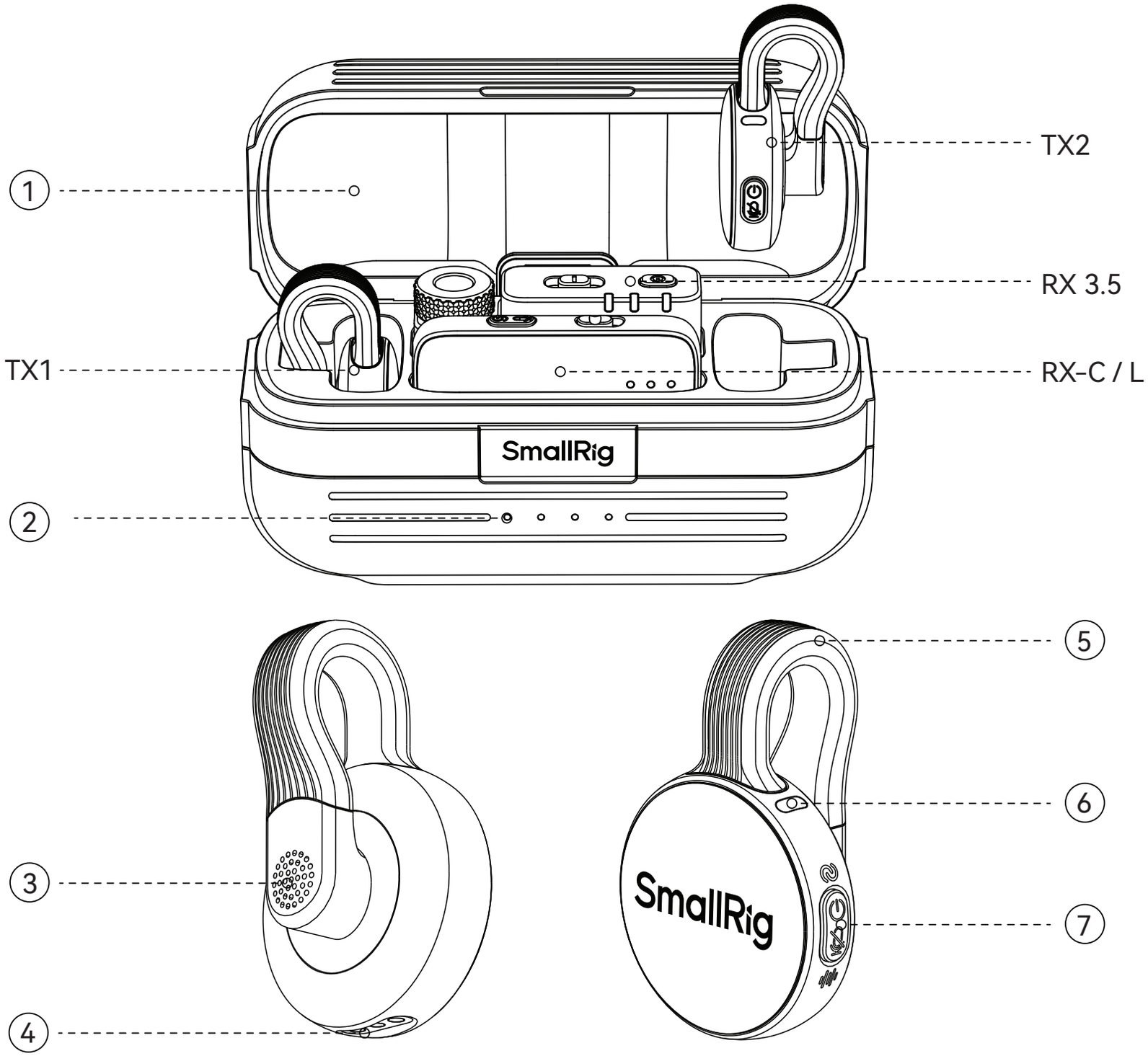
TX2
RX 3.5
TX1
RX-C / L
SmallRig
SmallRig
1
2
3
4
5
6
7

JP 操作方法

① 充電ケース：送信機と受信機の充電用および製品収納用

② バッテリー残量インジケータ：白色LEDランプ4個を含みます。
1つのLEDが点灯：バッテリー残量20%。
2つのLEDが点灯：バッテリー残量50%。
3つのLEDが点灯：バッテリー残量75%。
4つのLEDが点灯：バッテリー残量100%。
満充電状態：4つのインジケータが点灯します。
バッテリー残量低下：1つのインジケータがすばやく点滅します。
充電中：4つのインジケータが順番に循環点滅します。

③ 送信機（TX）：全指向性マイクが内蔵されています。

④ 充電接点：充電ケースはこの接点を通じて送信機を充電できます。

⑤ チタン製クリップ：マイクを衣類にクリップで装着できます。

⑥ LED動作インジケータ（TX）：
青色にすばやく点滅：ペアリング中。
青色にゆっくり点滅：再接続中。
青色に点灯：接続成功。
緑色に点灯：ノイズキャンセリングオン（動作時）。
緑色に点灯：満充電状態（充電時）。
赤色に点灯：ミュート状態（動作時）。
赤色にゆっくり点滅：充電中。
赤色にすばやく点滅：バッテリー残量低下。

⑦ TX多機能ボタン（MTB）
3秒間長押しすると、電源がオン/オフになり、インジケータが青色にゆっくり点滅します。
電源オフ時に6秒間長押しすると、ペアリング状態になり、インジケータが青色にすばやく点滅します。
1回押すと、ノイズキャンセリングモードがオン/オフになり、インジケータが緑色に点灯/点滅します。
2回押すと、ミュートモードがオン/オフになり、インジケータが赤色に点灯/点滅します。

⑧ USB-Cケーブル：USB-Cポート付きのスマートフォン・タブレットに対応します。

⑨ LED動作インジケータ（RX）：
左右の2つのインジケータはそれぞれTX1 / TX2の動作状態を示します。
左右のインジケーターが青色にゆっくり点滅：再接続中。
青色にすばやく点滅：ペアリング中。青色に点灯：接続成功。
緑色に点灯：ノイズキャンセリングオン。
赤色に点灯：ミュート状態。
ゲイン調整時、3つのインジケーターはゲインレベルを示します。
1つのインジケータが赤色に点灯：ゲインレベル1。
2つのインジケータが赤色に点灯：ゲインレベル2。
3つのインジケータが赤色に点灯：ゲインレベル3。

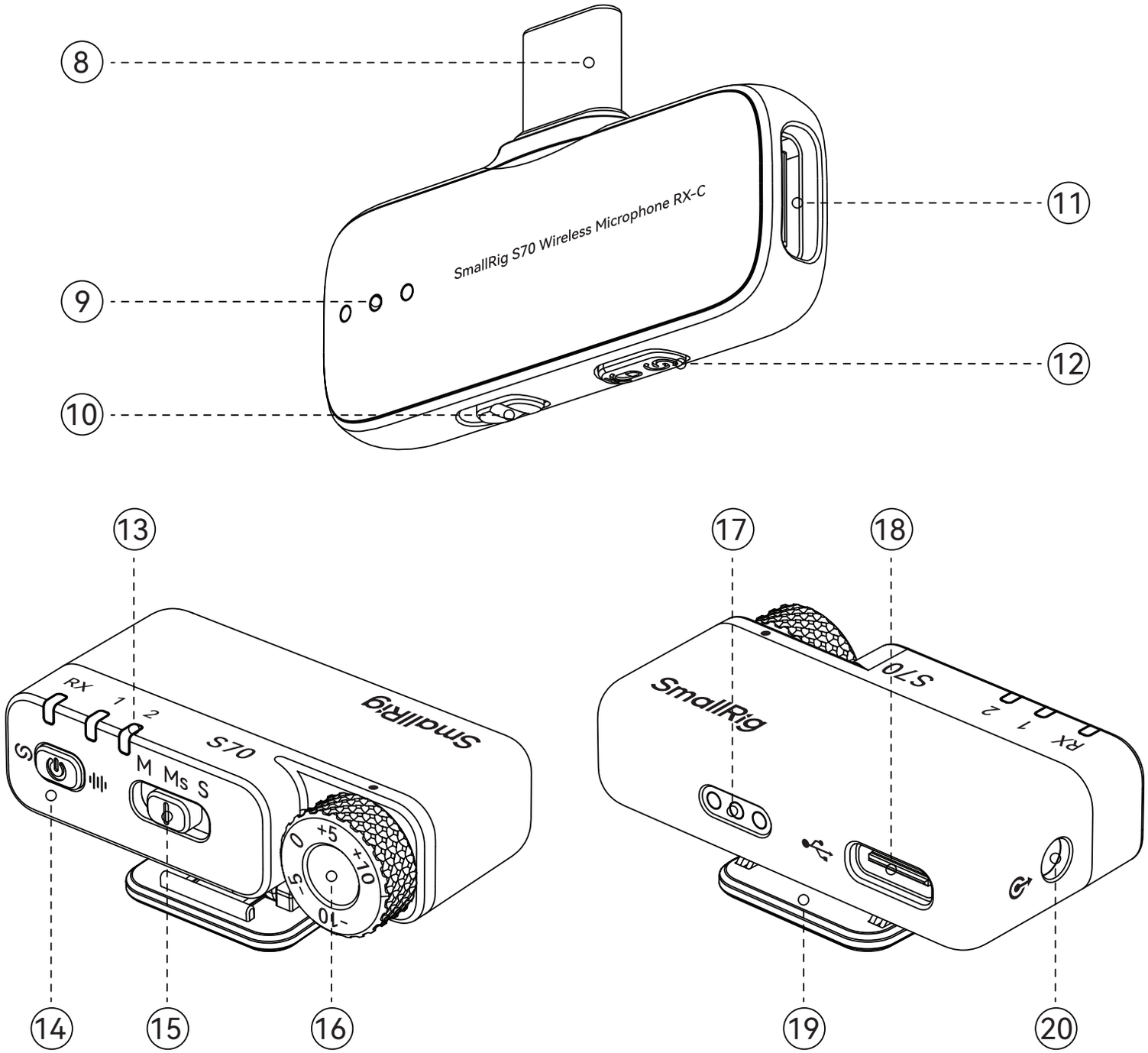
8
9
10
11
12
SmallRig S70 Wireless Microphone RX-C
13
14
15
16
17
18
19
20
RX
1
2
M
Ms
S
SmallRig
S70
+5
0
+10
-5
-10

⑩ 録音モード切り替えスイッチ：M位置はモノラルモード、S位置はステレオモードになります。

⑪ USB-Cメス端子：USB-C電源を接続することでスマートフォンへの給電が可能で、充電しながらの使用を実現します。

⑫ RX多機能ボタン（MTB）：
6秒間長押しすると、ペアリング状態になります。
1回押すと、録音音量が3段階で切り替わります。

⑬ LED動作インジケータ：
RXはRXの状態を示すインジケータになります。
緑色に点灯：電源オン（使用時）。
緑色に点灯：満充電状態（充電時）。
緑色にゆっくり点滅：充電中（充電時）。
緑色にすばやく点滅：バッテリー残量低下（充電時）。
1と2はTXの状態を示すインジケータになります。
あお蓝灯慢闪表示回连中;
蓝灯快闪表示配对中;
蓝灯常亮表示连接成功;
指示灯红蓝交替闪烁表示升级中。

⑭ RX多機能ボタン（MTB）
3秒間長押しすると、電源がオン/オフになり、RXインジケータが青色にゆっくり点滅します。
電源オフ時に6秒間長押しすると、ペアリング状態になり、RXインジケータが青色にすばやく点滅します。
1回押すと、ノイズキャンセリングモードがオン/オフになり、1と2インジケータが緑色に点灯/点滅します。
2回押すと、ミュートモードがオン/オフになり、1と2インジケータが赤色に点灯/点滅します。

⑮ 録音モード切り替えレバー：MはモノラルモードMsはセーフティトラックモード/Sはステレオモードになります。

⑯ ゲインノブ：5段階のゲイン調整が可能で、各段階で±5dBの音量調整となります。

⑰ 充電接点：充電ケースはこの接点を通じて送信機を充電できます。

⑱ USB-Cポート：RXバッテリー充電用/有線UACポート対応。

⑲ アクセサリーシュープレート：カメラのアクセサリーシューインターフェース/ホットシューインターフェースと接続。

⑳ 3.5mmオーディオインターフェース：3.5mmオーディオケーブルでカメラと接続。

JP スマートフォンとの接続方法

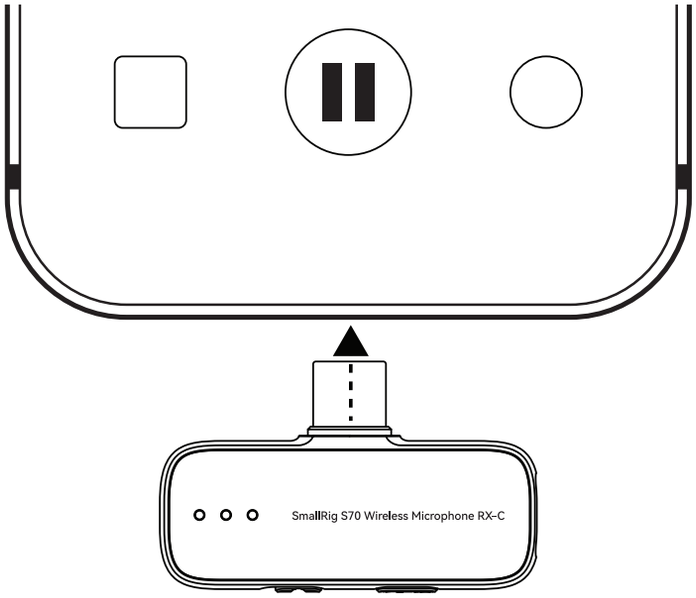

1 スマートフォンの受信機を取り出し、スマートフォン（タブレット）の充電ポートに接続します。

2 送信機を取り出すと電源が自動的にオンになり、インジケータが青色にゆっくり点滅し、再接続状態を示します。自動的に再接続されるまで、3 ~ 5 秒間お待ちください。

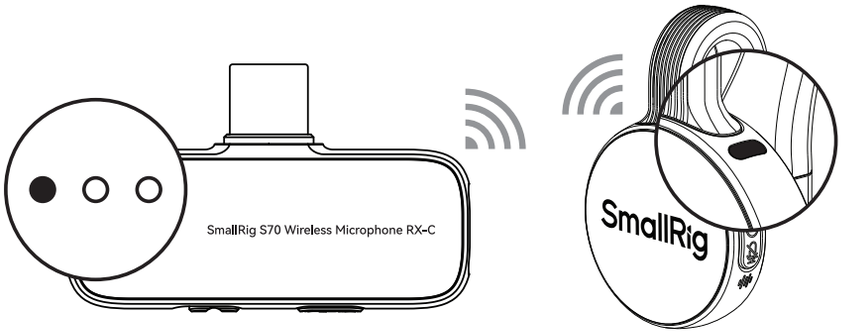

3 再接続に成功すると、送信機と受信機のインジケータが青色に点灯し、これで送信機による音声収録が可能になります。

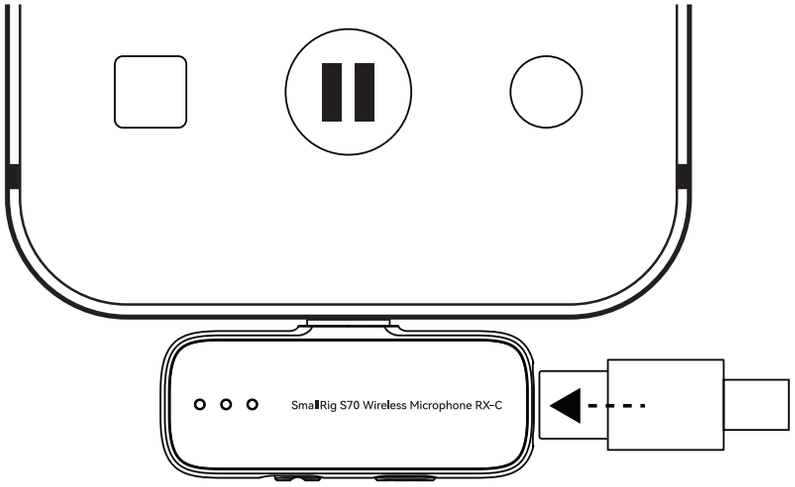

4 受信機に充電ケーブルを接続すると、スマートフォンを充電しながら使用できます。

JP カメラとの接続方法

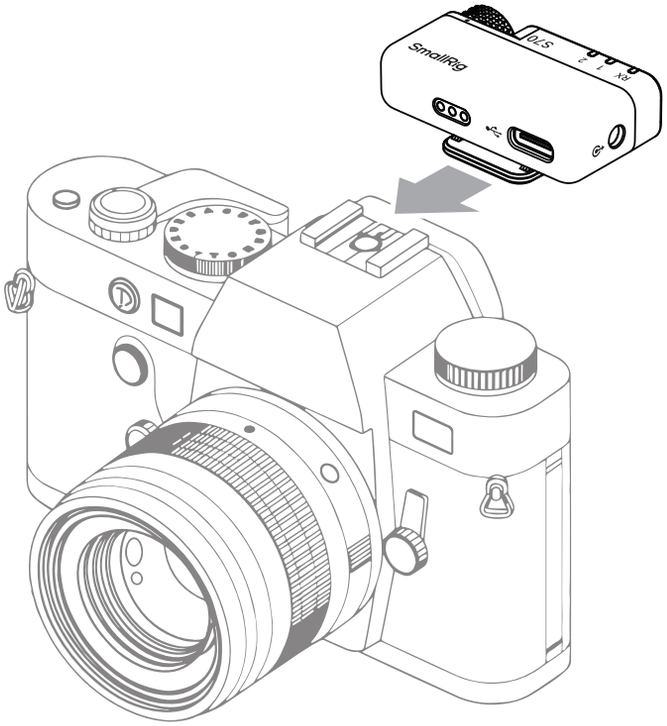

1 カメラの受信機を取り出すと電源が自動的にオンになり、カメラのアクセサリーシューインターフェース/ホットシューインターフェースに接続します。

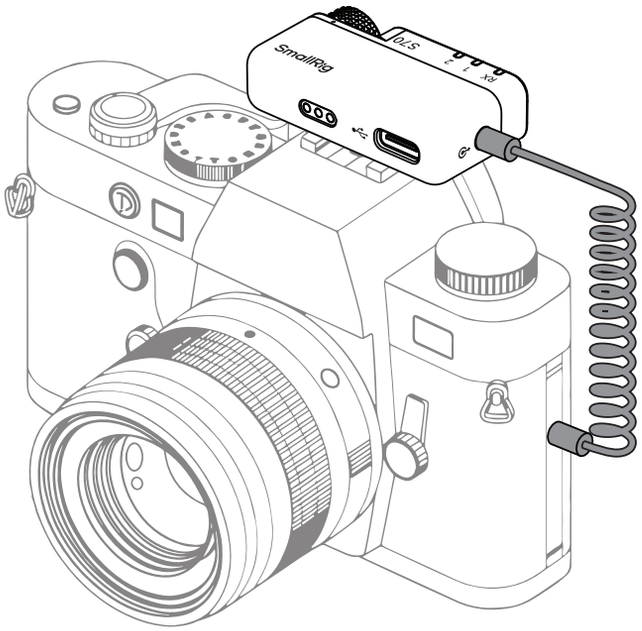

2 3.5mm TRS-TRSケーブルで受信機とカメラを接続します。

3 送信機を取り出すと電源が自動的にオンになり、インジケータが青色にゆっくり点滅し、再接続状態を示します。自動的に再接続されるまで、3 ~ 5 秒間お待ちください。

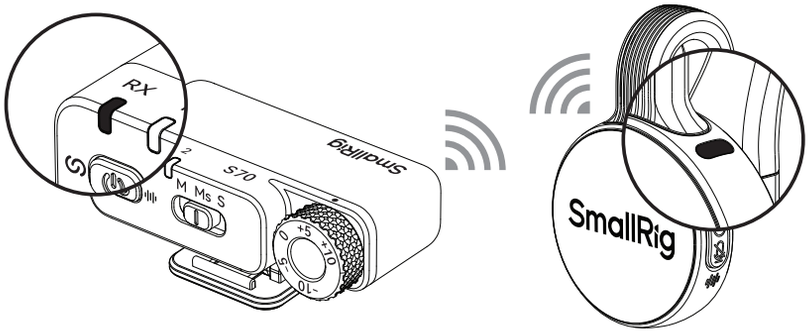

4 再接続に成功すると、送信機と受信機のインジケータが青色に点灯し、これで送信機による音声収録が可能になります。

JP PCとの接続方法

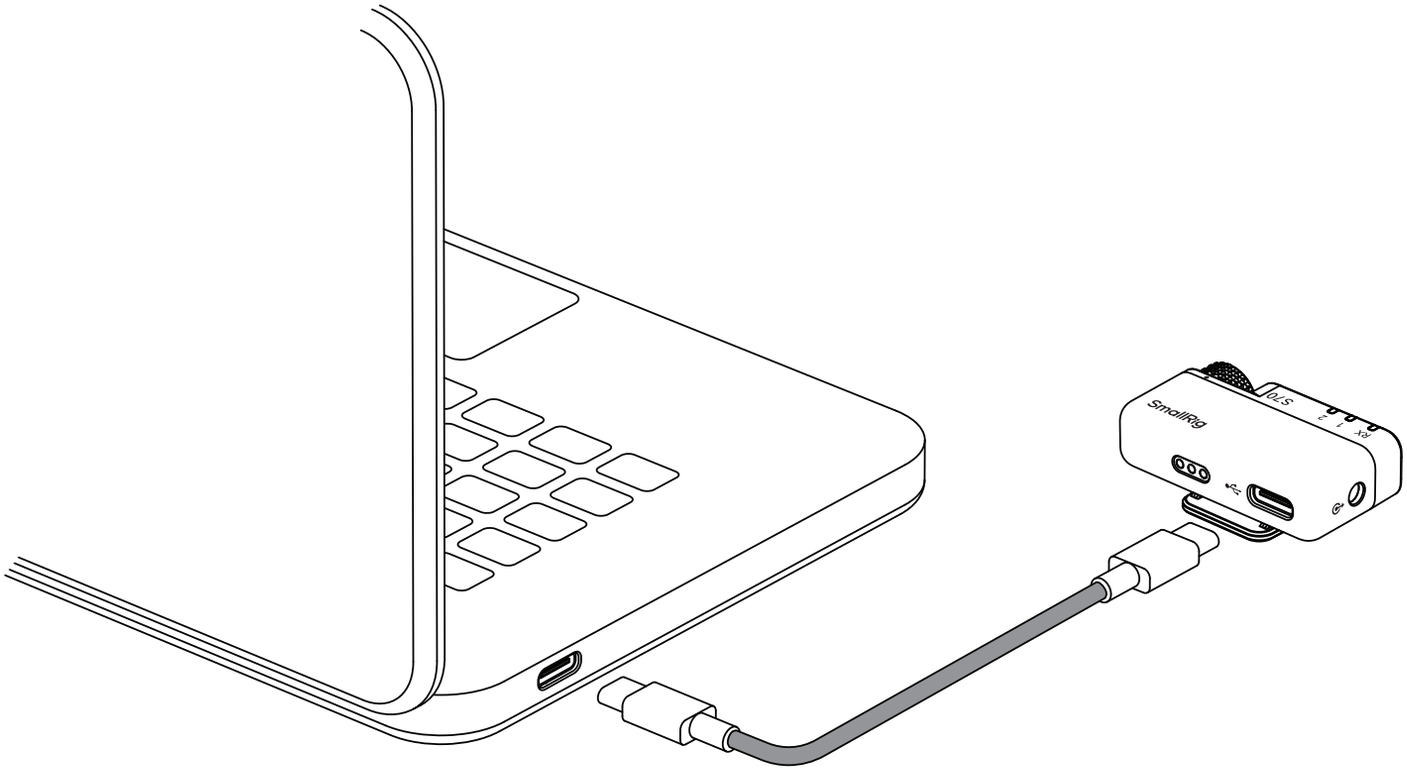

1 カメラの受信機を取り出すと電源が自動的にオンになり、USB-C - USB-Cケーブルで受信機とPCを接続します。

2 送信機を取り出すと電源が自動的にオンになり、インジケータが青色にゆっくり点滅し、再接続状態を示します。自動的に再接続されるまで、3 ~ 5 秒間お待ちください。

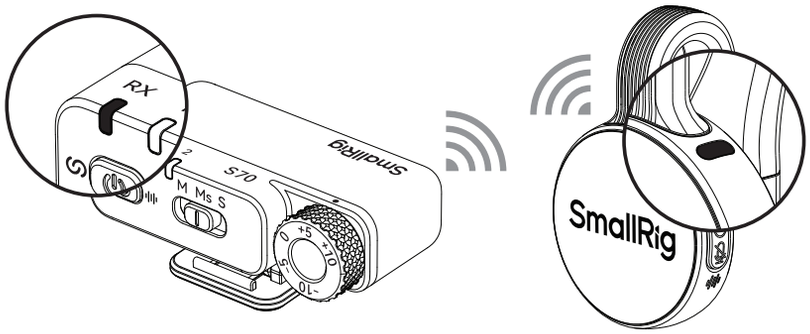

3 再接続に成功すると、送信機と受信機のインジケータが青色に点灯し、これで送信機による音声収録が可能になります。

JP 装着方法

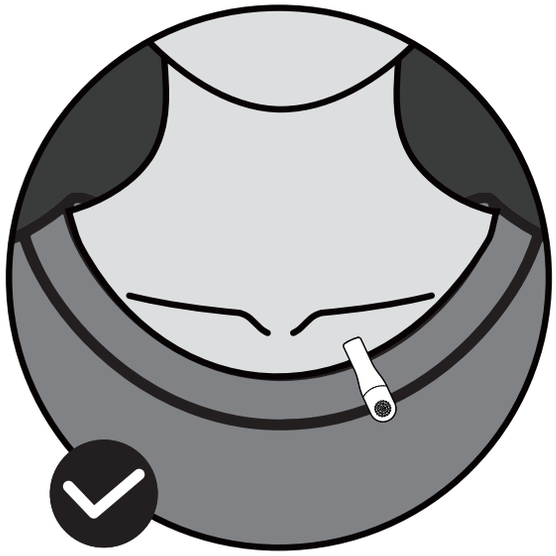

正しい装着方法:
マイク穴を外側に向けます

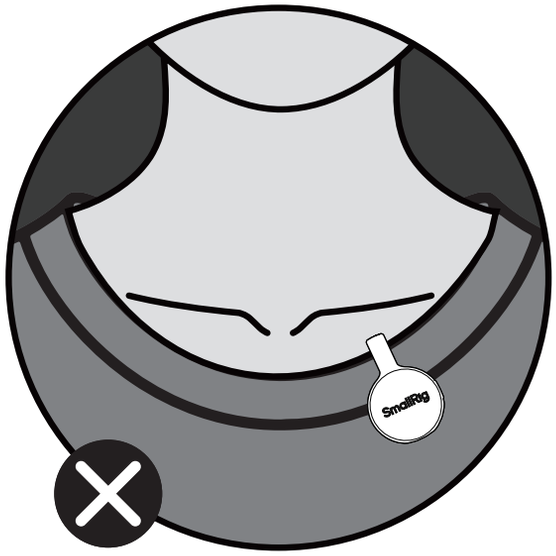

誤った装着方法:
ロゴを外側に向けます

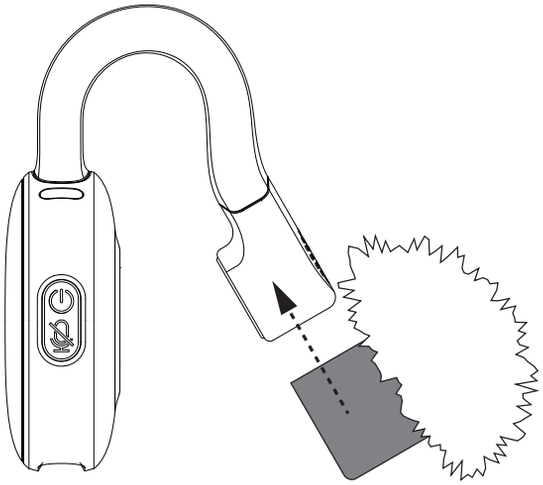

ウィンドスクリーンの取付:
ウィンドスクリーンのシリコンカバーをマイクヘッドにかぶせます。

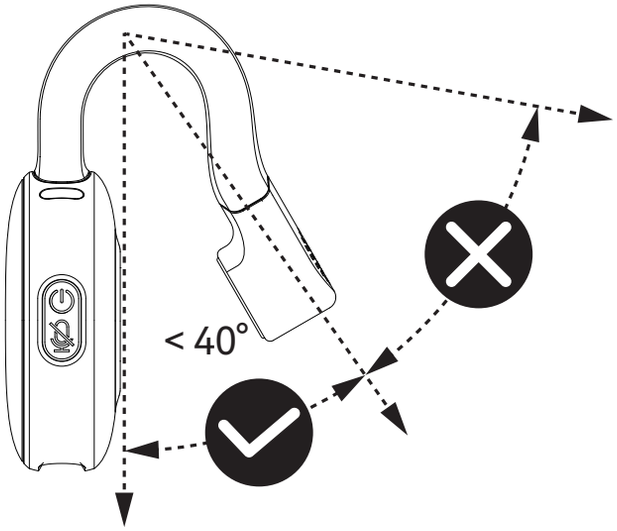

使用中、チタンワイヤーを40°以上に広げないでください。製品に不可逆的な損傷を与える恐れがあります。

JP 製品仕様

動作電力	45.5mW
スタンバイ消費電力	38.5uW
周波数帯	2.4GHz
周波数応答範囲	20Hz ~ 20kHz
サンプリングレート/ビット深度	48kHz / 24 bit
ワンタッチDSPノイズキャンセリング	対応/アプリで3段階設定
充電しながら使用	対応
カメラ連動電源オン/オフ	対応/デフォルトでオフ、アプリでオンに設定可能
自動リミッターによる音割れ防止	対応/デフォルトでオン、アプリでオフに設定可能
バッテリー仕様（充電ケース）	3.8V / 1950mAh / 7.41Wh（5714 / 5715 / 5716） 3.7V / 1000mAh / 3.7Wh（5717）
バッテリー仕様（送信機）	3.87V / 85mAh / 0.32895Wh
バッテリー仕様（カメラ受信機）	3.87V / 110mAh / 0.426Wh
充電温度	0°C (32°F) ~ 45°C (113°F)
動作温度	-10°C (14°F) ~ 45 °C (113°F)

Service & Warranty

Please keep your original receipt and guarantee card. Be sure the dealer has written on it the date of purchase and SN of the product. These are required for warranty service.

After-sale Warranty Terms

SmallRig products are entitled to warranty services as of the date of payment.

- Electronic products (except V mount battery): 1-year warranty.
- V mount battery: 2-year warranty.
- Non-electronic products: 2-year warranty.

Note: In case of any conflict between our warranty period policy and applicable laws and regulations of the country / region where the products are sold, the latter shall prevail.

This Warranty Does Not Cover

1. If users fail to adhere to the "Operating Instruction" or any "Warnings" stated in the user manual, resulting in a quality failure, it falls outside the scope of warranty coverage.
2. The product identification or SN label is removed or defaced in any way.
3. Product damage caused by problems not attributable to the quality of the products such as improper use of the products.
4. Product damage caused by unauthorized modification, disassembly, repair and other acts.
5. Product damage caused by fires, floods, lightning and other force majeure factors.

Warranty Mode

- For the products within the scope of warranty, SmallRig will repair or replace them on the basis of specific failures; the repaired / replaced products / parts are entitled to the remaining part of the original warranty period.

Contact Information

- You're advised to contact the online customer service personnel of corresponding shopping platform and submit a repair service application.
- You may also apply for repair service through SmallRig's service email.
  Service Email: support@smallrig.com

Guarantee Card

ID No.	
Item Name	
Purchase Date	
User Name	
Mobile	
Address	
Receipt	

保修条款

请保留您的原始购买单据及保修卡，同时包含您的购买日期、产品序列号等，这些资料质保服务时均需要提供。

售后质保条款

SmallRig 产品自下单付款之日起享有质保服务。

· 电子产品(除V口电池): 1年质保。

· V口电池：2年质保。

· 非电子产品：2年质保。

注：若销售地国家或地区的适用法律法规有冲突的，以销售地国家或地区有关质保期的法律法规为准。

质保无效说明

1. 当用户违反操作指引或用户手册中“重要提示”任何一条导致的质量失效，不在质保范围内。
2. 产品序列号标识已经被撕毁或无法辨识，不在质保范围。
3. 产品使用不当等非产品本身质量问题，而造成的产品损坏，不在质保范围。
4. 非官方指导的私自改装、拆解、维修等行为而造成的损坏，不在质保范围。
5. 因火灾、水灾、雷击等不可抗拒力造成的产品损坏，不在质保范围。

维修方式

- 属于质保范围的，SmallRig 根据产品具体的故障对产品进行维修或更换；维修后的产品 / 部件享受原有保修期的剩余时长。

联系方式

- 建议您优先前往相应购买平台联系在线客服，提出产品维修申请。
- 您也可以通过 SmallRig 服务邮箱申请维修服务。
  服务邮箱：support@smallrig.com

保修卡

ID 编号	
产品名称	
购买日期	
用户姓名	
用户电话	
用户地址	
购买单据	

WE ARE HERE FOR YOU
服务与支持

ETICHETTATURA AMBIENTALE
ENVIRONMENTAL LABELING

Manufacturer Email: support@smallrig.com
Manufacturer: Shenzhen Leqi Innovation Co., Ltd.
Add: Rooms 101, 701, 901, Building 4, Gonglianfuji Innovation Park, No. 58, Ping'an Road, Dafu Community, Guanlan Street, Longhua District, Shenzhen, Guangdong, China.
Consignor: Shenzhen LC Co., Ltd.
Add: Room 201, Building 4, Gonglianfuji Innovation Park, No. 58, Ping'an Road, Dafu Community, Guanlan Street, Longhua District, Shenzhen, Guangdong, China.

制造商: 深圳市乐其创新股份有限公司
地　址: 中国广东省深圳市龙华区观澜街道大富社区平安路58号共联富基创新园4栋101、701、901
委托商: 深圳市乐长科技有限公司
地　址: 中国广东省深圳市龙华区观澜街道大富社区平安路58号共联富基创新园4栋201

EC REP
GAVIMOSA CONSULTORIA, SOCIEDAD LIMITADA,
CASTELLANA 9144, 28046 Madrid,
compliance.gavimosa@outlook.com

UK REP
Sea&Mew Accounting Ltd,
Electric Avenue Vision 25, London, Enfield EN3 7GD,
info@seamew.net

FR
LE TRI + FACILE
Boîte 11 + Papier 5 + Dépliant 1 + Sachet 3
BAC DE TRI
Séparez les éléments avant de trier

FR
Cet appareil, ses accessoires, cordons et batteries se recyclent
À DÉPOSER EN MAGASIN OU À DÉPOSER EN DÉCHÈTERIE
Points de collecte sur www.quefairedemesdechets.fr
Privilégiez la réparation ou le don de votre appareil !

RECICLA Al Azul

CMIIT ID: 25J44G01S700
CMIIT ID: 25J44G01R700
CMIIT ID: 25J44G01S701
CMIIT ID: 25J44G01C700

FCC ID: 2BC2U-S70RXL
FCC ID: 2BC2U-S70RX
FCC ID: 2BC2U-S70RXC
FCC ID: 2BC2U-S70TX

IC: 31675-S70RXL
IC: 31675-S70RX
IC: 31675-S70RXC
IC: 31675-S70TX

R 219-259510
R 219-259512
R 219-259511
R 219-259513

合格证 已检验
22 PAP

LQ-B838-18　执行标准：GB 31241-2022、GB 4943.1-2022

Made in China | 中国制造

FREE YOUR DREAM

版本	更新内容	更新日期	ECN变更单号
v0.0	量产图纸	20251020	\
\	\	\	\

尺寸：110.1*104.1*6.5mm

材料：80g书写纸，双面单色印刷，胶装成型

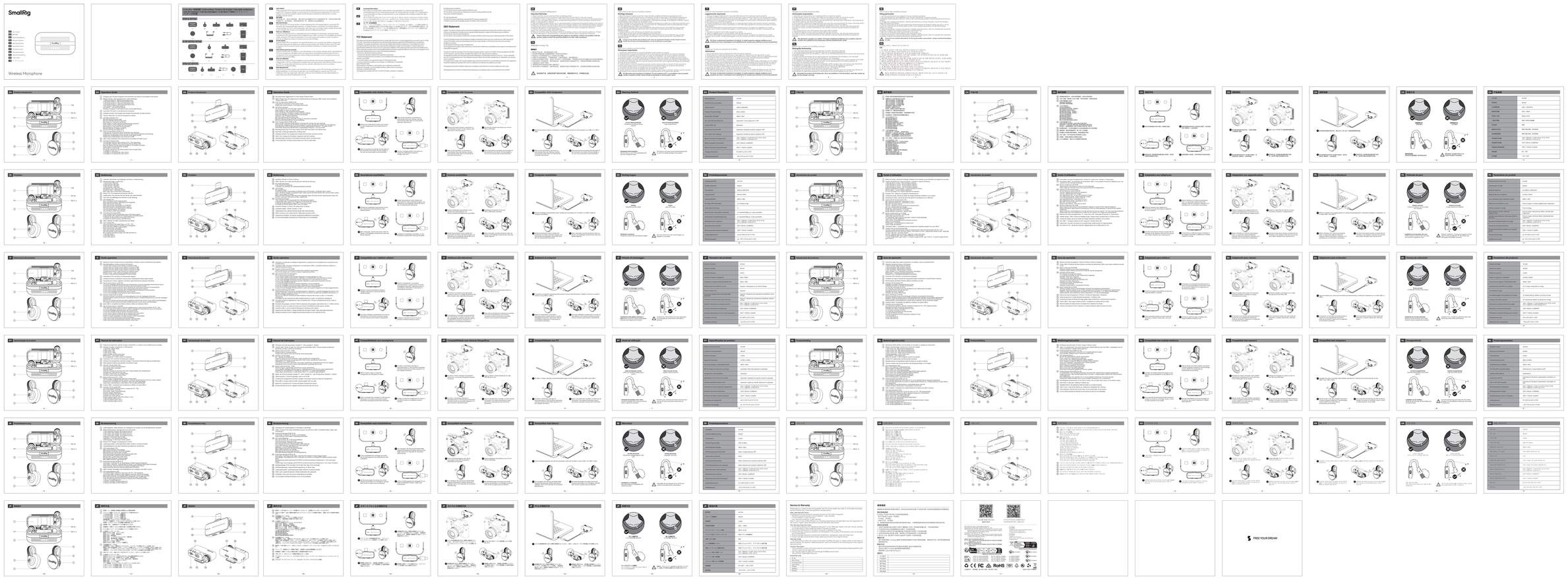

技术要求（包装物料）	1.材料：所有材料要求符合RoHS 2.0环保要求 2.珍珠棉类及含有胶水材料需满足质量验收要求： 低温存储 -20℃±2℃ 24h 高温高湿 70±2℃ 90%±5% 24h 不溢胶，不自然分层，测试后产品无残胶 3.工艺：模切整齐，无划痕；覆膜无尘，无气泡；烫印工整 4.印刷：印刷清晰，无污点，无脏污 5.公差：彩盒±1mm；物流箱±10mm 6.外观：外观要求参考承认样，提供《样品承认书》	单位	mm	页码	1/1	公差 ±1	受控章：	MODEL（成品号）	\	5714 / 5715 5716 / 5717	LEQI 乐其 | SmallRig 斯莫格
		纸张厚度标准： • 铜版纸类印刷品：纸张克重依据印刷行业行业标准 • 坑纹纸类印刷品：破裂强度及边压强度依据印刷行业行业标准						PART_NO.（物料编号）	\	LQ-B838-18	包装设计	\ 叶惠梅
								PART_NAME（零件名称）	\	用户手册		